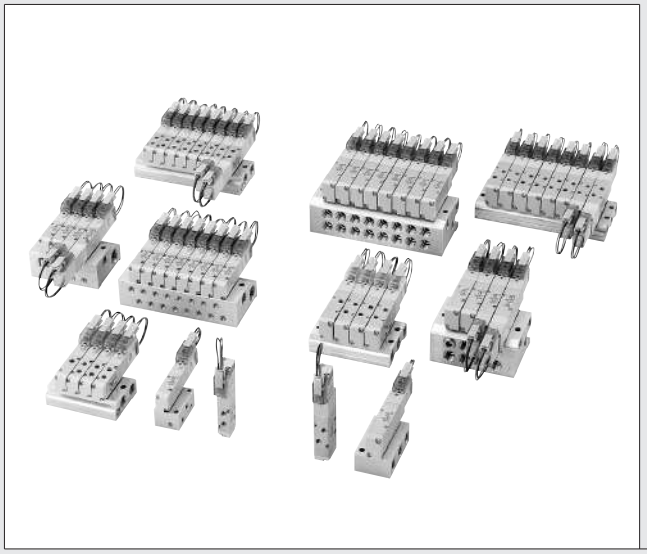

KOGANEI

制御機器

SOLENOID VALVES JC,JE SERIES

電磁弁 JC·JE シリーズ

INDEX

RoHS指令規制物質対応製品

特長 ―― 226
バリエーション ―― 228
取扱い要領と注意事項 ―― 229
JCシリーズ
　仕様一覧 ―― 232
　注文記号 ―― 236
　寸法図 ―― 239
JEシリーズ
　仕様一覧 ―― 246
　注文記号 ―― 250
　寸法図 ―― 253

⚠注意 ご使用になる前に後付ページの「安全上のご注意」を必ずお読みください。

「使いやすく、シンプルな構造！」
多様なニーズとプロの制御に応えるべく、
さらなる低消費電力化や高速応答性、大流量化を実現しました！

New Standard Valve 電磁弁JC・JEシリーズ

（2・3・5ポートパイロット形電磁弁）

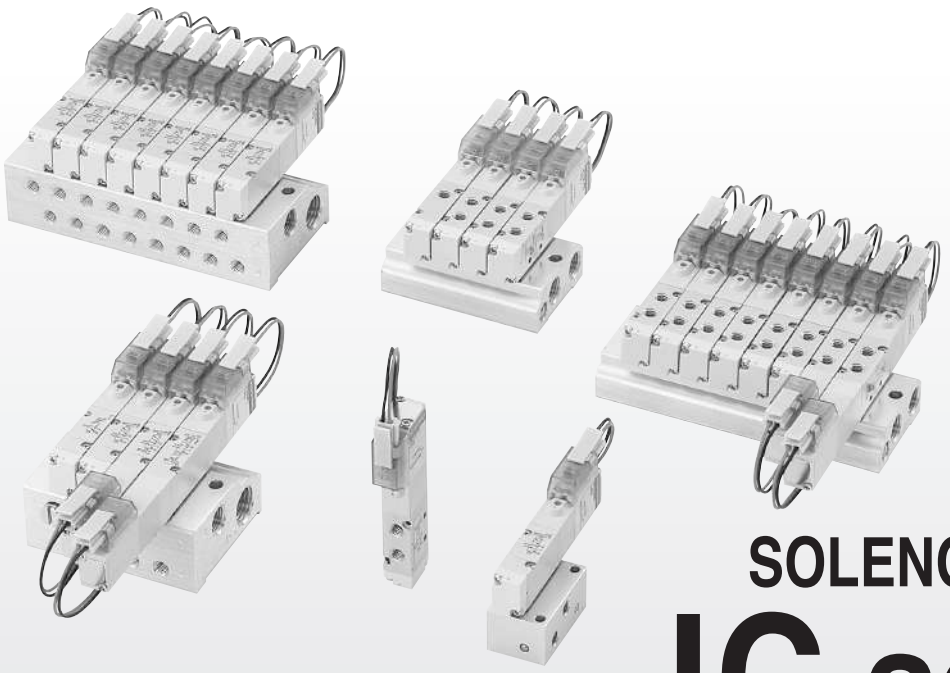

SOLENOID VALVES
JC series

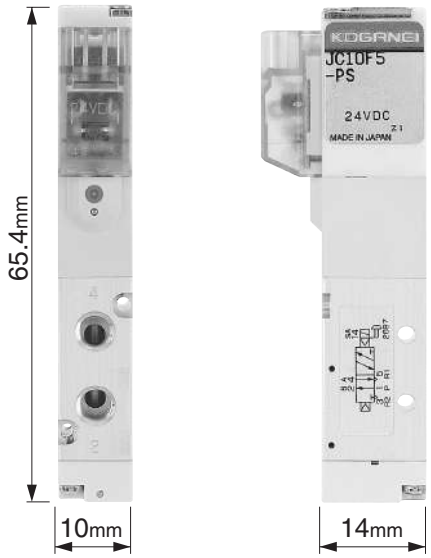

●***Space Assist*** ー *薄形・コンパクト形状*

バルブ幅：10mm
バルブ全長：65.4mm

●***Range Assist*** ー *小形でも大流量*

音速コンダクタンスC：0.6dm^3/（s・bar）
（有効断面積S：3.0mm^2）
φ40までのシリンダ駆動制御に最適。

●***Response Assist*** ー *高速応答を実現*

応答時間：ON時 6ms / OFF時 7ms以下
（高応答タイプシングルソレノイドの場合）

●***Power Assist*** ー *低消費電力化を実現*

標準タイプ：0.55W　低電流タイプ：0.15W

製造ラインや機械・装置等で、電磁弁に求められる
各種ファクタを的確にアシスト。小形バルブのNEWスタンダード！

●***Reliability Assist*—**
信頼性を向上
バルブ技術を集大成した新ソレノイド構造と主軸構造が、寿命・応答性等の基本性能をアップさせました。

●***Environment Assist*—**
環境性の向上
グロメットタイプは防湿仕様となっています。
（JC・JEシリーズ共通）

●***Option Assist*—**
***DIN*レール搭載可能**
A形マニホールド（ベース配管形）は、DINレールによる取付けが可能です。
（JC・JEシリーズ共通）

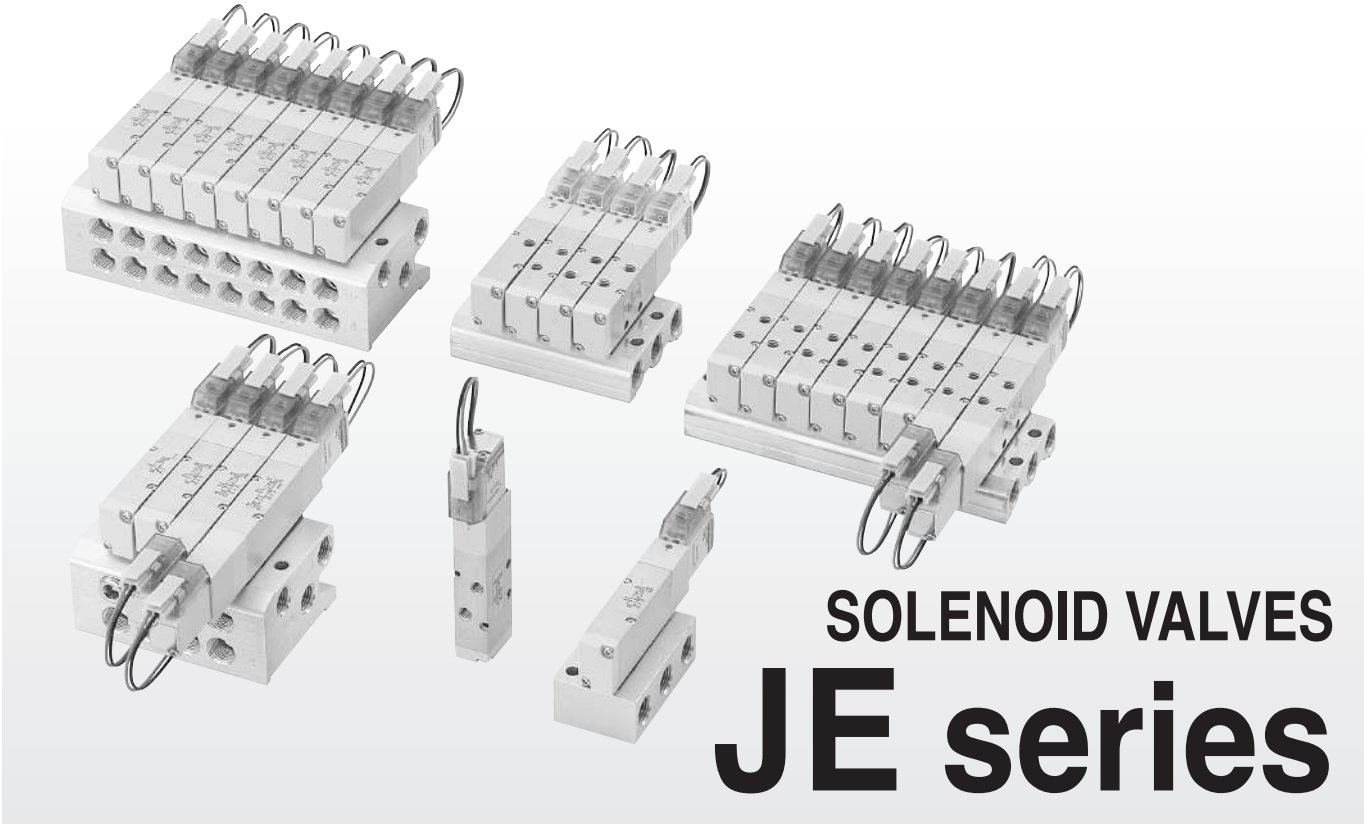

SOLENOID VALVES
JE series

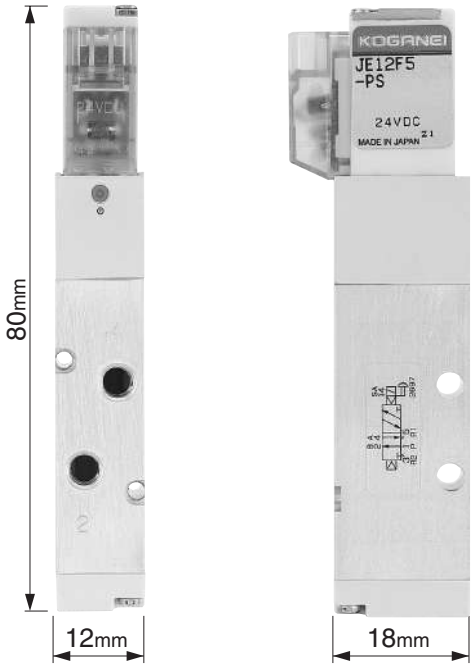

●***Space Assist*— *薄形・コンパクト形状***
バルブ幅：12mm
バルブ全長：80mm

●***Range Assist*— *小形でも大流量***
音速コンダクタンスC：1.9dm^3/（s・bar）
（有効断面積S：9.5mm^2）
φ80までのシリンダ駆動制御に最適。

●***Response Assist*— *高速応答を実現***
応答時間：ON時 6ms/OFF時 10ms以下
（高応答タイプシングルソレノイド仕様の場合）

●***Power Assist*— *低消費電力化を実現***
標準タイプ：0.55W　低電流タイプ：0.15W

●***Safety Assist*— *誤作動防止機構***
レバー形手動ボタンは誤作動防止機構付で、安全面を強化しました。
（JEシリーズのみ）

—Product Variety—
ワイドバリエーションで対応

	電磁弁JCシリーズ	電磁弁JEシリーズ
単 体（直接配管）	シングルソレノイド JC10□F5 ダブルソレノイド JC10□F6 3ポジション JC10□F7 JC10□F8 JC10□F9	シングルソレノイド JE12□F5 ダブルソレノイド JE12□F6 3ポジション JE12□F7 JE12□F8 JE12□F9
単 体（ベース配管）	シングルソレノイド JC10□A5-25 ダブルソレノイド JC10□A6-25 3ポジション JC10□A7-25 JC10□A8-25 JC10□A9-25	シングルソレノイド JE12□A5-25 ダブルソレノイド JE12□A6-25 3ポジション JE12□A7-25 JE12□A8-25 JE12□A9-25
F形マニホールド（直接配管形）	2・3・5ポート混合取付用マニホールド JCM□F	2・3・5ポート混合取付用マニホールド JEM□F
A形マニホールド（ベース配管形）	2・3・5ポート混合取付用マニホールド JCM□A	2・3・5ポート混合取付用マニホールド JEM□A

機能別ソレノイド（JC・JEシリーズ共通）

●ハウジングの色により、標準タイプ、低電流タイプ、高応答タイプの識別ができます。

標準タイプ：ブルー

低電流タイプ：ライトブルー

高応答タイプ：ホワイト

ソレノイド

内部回路

●DC12V, DC24V
〈標準タイプ〉
LEDインジケータ付ソレノイド・サージ対策済

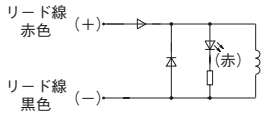

●DC24V
〈低電流、高応答タイプ〉
LEDインジケータ付ソレノイド・サージ対策済

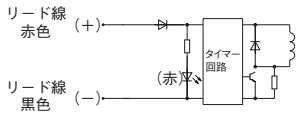

注
1. ピン間はメガテストを行なわないでください。
2. 回路内に漏れ電流があると電磁弁が復帰しないなどの誤作動をすることがあります。必ず232、246ページの電気仕様に記載の許容回路漏れ電流以下でお使いください。回路条件などにより漏れ電流が許容値を超える場合は最寄りの弊社営業所へご相談ください。
3. ダブルソレノイド仕様の場合、両ソレノイドへの同時通電は行なわないでください。
4. ハウジングの色は標準タイプがブルー、低電流タイプがライトブルー、高応答タイプがホワイトとなります。
5. 低電流タイプ、高応答タイプは電源電圧を徐々に上げると作動しません。必ず適正な電圧を加えてください。

低電流、高応答タイプの作動原理

低電流タイプ、高応答タイプは上記のようにタイマー回路を採用することにより、一定時間後の定常状態では起動時の約1/3の消費電力となり、省電力化を実現しています。

●低電流タイプの電力波形

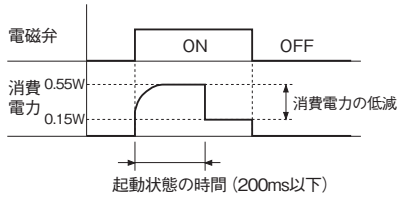

●高応答タイプの電力波形

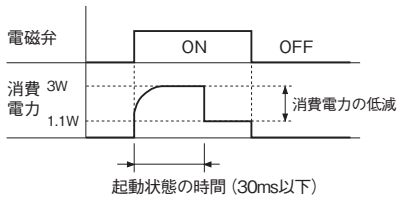

プラグコネクタ

プラグコネクタの着脱

コネクタを指でつまみピンに挿入し、レバーの爪がハウジングの凸部に引掛かるまで押し込むと装着されます。
コネクタを離脱するには、レバーをコネクタ本体と一緒につまみ、レバーの爪をハウジングの凸部から外して引き抜きます。

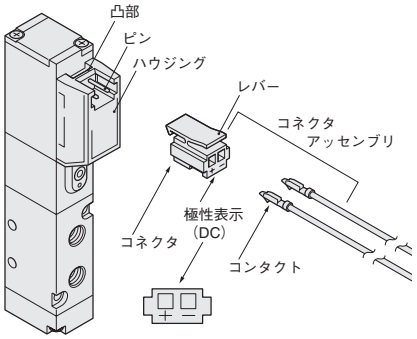

リード線とコンタクトの圧着

リード線をコンタクトに圧着するためには、リード線先端の被覆を4mmはがし、コンタクトに挿入して圧着します。このとき、被覆が芯線の圧着部にかからないように注意してください。

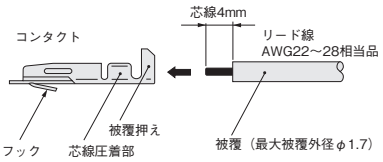

注
1. リード線は強く引っ張らないでください。
2. リード線とコンタクトの圧着には、必ず専用の工具を使用してください。
コンタクト：形式　702062-2M
住鉱テック株式会社製
手動工具：　形式　F1-702062
住鉱テック株式会社製

コンタクトとコネクタの着脱

リード線付コンタクトをコネクタの□穴に押し込むと、コンタクトのフックがコネクタに引掛かり固定されます。リード線を軽く引いて抜けないことを確認してください。
コネクタ側面の長方形の穴から、先端の細いもの（時計ドライバーなど）でフックを上に押し上げるようにしながらリード線を引くと、外れます。

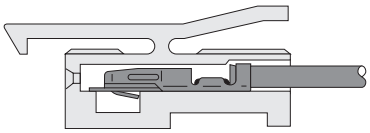

注
1. リード線は強く引っ張らないでください。接触不良や断線などの原因となります。
2. ピンが曲がった場合は、時計ドライバーなどで、静かにピンをまっすぐにしてからコネクタを装着してください。

側面取付時の注意（JEシリーズ）

電磁弁JEシリーズ単体を図のような側面取付で使用する場合、継手が取付面に干渉するため、側面取付用取付ベース**-22**が必要になります。
なお、6mmチューブ用のクイック継手**ATS6-M5**、**TL6-M5**は取付けできません。六角穴付ストレートまたはクイック継手ミニタイプを使用してください。

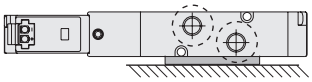

手動機構

ノンロック形

手動ボタンをつきあたるまで押して操作します。
シングルソレノイドでは、手動ボタンを押している間、バルブは通電時と同じ状態になり、離すと復帰します。
ダブルソレノイドでは、14（SA）側の手動ボタンを押すと、14（SA）通電時と同じ状態に切り換わり、手動ボタンを離してもその状態が保持されます。復帰させるときは、12（SB）側の手動ボタンを操作します。ソレノイド12（SB）も同様です。

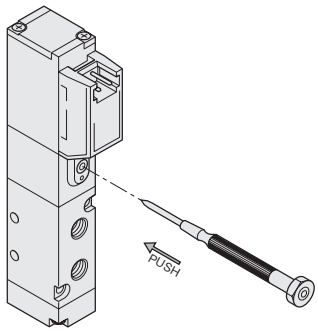

ロック形

時計ドライバーで手動ボタンを右に45°回すとロックされます。ロックされた状態から左に45°回すと、手動ボタンが元の位置に復帰し、ロックが解除されます。（高応答タイプは除く）

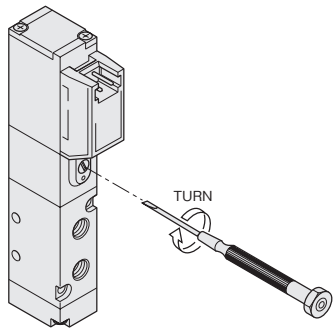

レバー形（JEシリーズのみ）

手動レバーを押した状態から、90° 時計方向へ回すとロックされます。ロック状態から反時計方向に90° 回すと手動レバーが元の位置に復帰し、ロックが解除されます。手動レバーを回転させなければ、ノンロック形と同様に手動レバーを押している間、バルブは通電時と同じ状態となり、離すと復帰します。
安全プレートは、手動レバーを誤って押しては困る場合などの誤作動防止用として活用できます。なお、手動レバーをロックした状態では、安全プレートを操作することはできません。

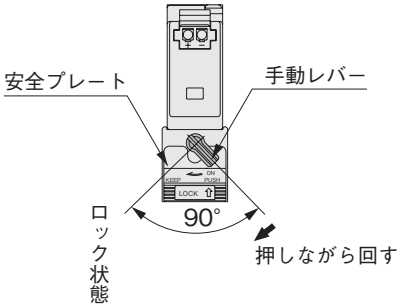

●安全プレートの操作方法

①手動レバーがOFF状態であることを確認します。
②安全プレートの中央を矢印方向へ止まるまで約3mm程度スライドさせると、手動レバーを押すことができなくなります。
③解除する際は、安全プレートを矢印と反対方向へ止まるまでスライドさせます。

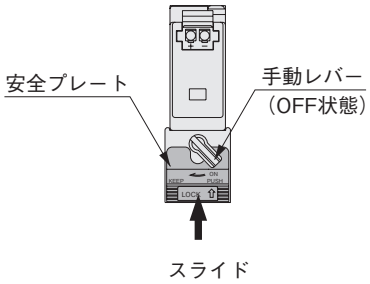

注
1. **JC**、**JE**シリーズはパイロット形電磁弁ですので、1(P)ポートにエアを供給しないと、手動ボタン、手動レバーを操作しても主弁は切り換わりません。
2. 手動ボタン、手動レバーは、平常運転開始前に必ずロックを解除してください。
3. 手動ボタン、手動レバーは、針などのように極端に先端の細いものでは操作しないでください。ボタンを破損することがあります。
4. レバー形については、安全プレートをスライドさせる際に必要以上の力を加えないでください。故障の原因になります。(推奨3N)

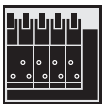

マニホールド

DINレールへの取付（A形マニホールド）

DINレール取付金具付は、取付金具と固定ねじが添付されています。はじめにマニホールドに取付金具を固定ねじで仮止めしてください。

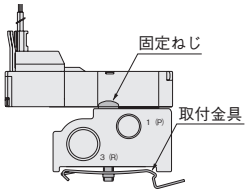

●取付時

①図の方向から取付金具のフックをDINレールのツバへ引掛け、マニホールドを押し込んでDINレールへはめ込みます。

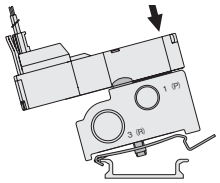

②マニホールド底面に取付金具が密着するように、固定ねじを締め付けてDINレールに固定します。
推奨締付トルク:98N・cm

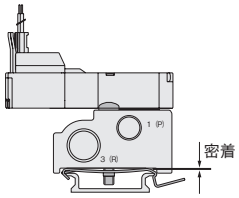

注 取付金具をDINレールへセットした後では、DINレール上をスライドする事ができなくなりますので、あらかじめ設置したい位置へマニホールドをセットしてください。

●取外し時

①固定ねじを緩めて取付金具からマニホールドを外します。
②取付金具の開放レバーの下へ、マイナスドライバー等を挿入し、開放レバーをゆっくり持ち上げるようにして取付金具を外します。

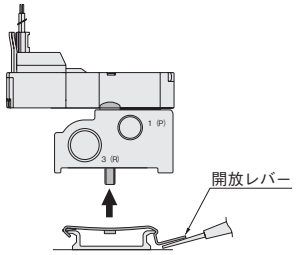

注 取外しの際は、取付金具の板ばね効果により、金具が飛ぶ場合があります。作業を行なう場合には、十分に安全を確認しながら行なってください。また、取付金具をDINレールから外す時には、必ずマイナスドライバー等を使用してください。強い衝撃が掛かるために、指で作業する事は危険ですのでしないでください。

●垂直方向への取付方向

垂直方向へマニホールドを取り付ける時には、開放レバーが下向きになるように取り付けてください。

注 マニホールドの落下に注意してください。

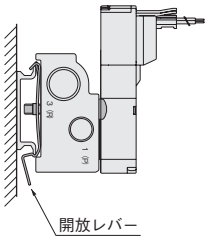

マニホールドへのバルブの取付

マニホールドへバルブを取り付ける場合、バルブ取付ねじの推奨締付トルクは14.7N・cmです。

電磁弁JCシリーズ

JC

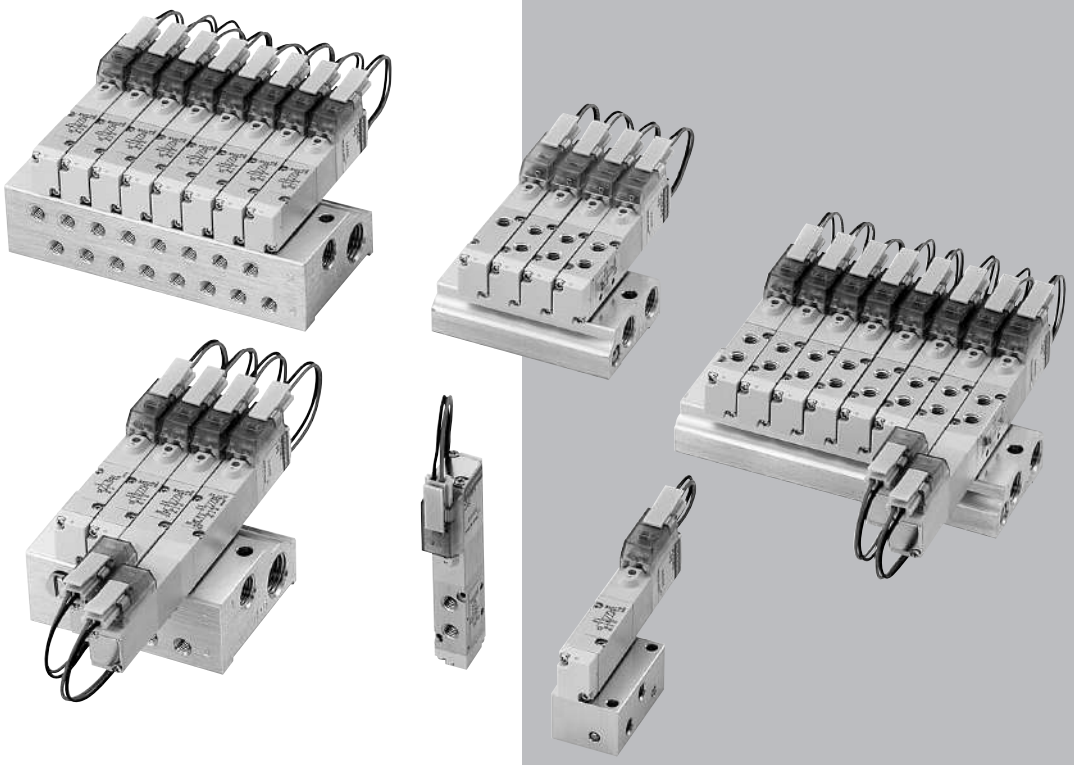

JCシリーズ 仕様一覧

仕様

基本形式と弁機能

項目 ＼ 基本形式					
直接配管・F形マニホールド用	JC10□F1 JC10□F2 JC10□F3 JC10□F4	JC10□F5	JC10□F6	JC10□F7 JC10□F8 JC10□F9
ベース配管・A形マニホールド用	JC10□A1 JC10□A2 JC10□A3 JC10□A4	JC10□A5	JC10□A6	JC10□A7 JC10□A8 JC10□A9
ポジション数	2ポジション			3ポジション
ポート数	2・3ポート	5ポート		
弁機能	シングルソレノイドNC、NO	シングルソレノイド	ダブルソレノイド	クローズドセンタ、エキゾーストセンタ、プレッシャセンタ

備考：オプション仕様と注文記号は236ページをご覧ください。

仕様

項目 ＼ 基本形式					
直接配管・F形マニホールド用	JC10□F1 JC10□F2 JC10□F3 JC10□F4	JC10□F5	JC10□F6	JC10□F7 JC10□F8 JC10□F9
ベース配管・A形マニホールド用	JC10□A1 JC10□A2 JC10□A3 JC10□A4	JC10□A5	JC10□A6	JC10□A7 JC10□A8 JC10□A9
使用流体	空気			
作動方式	内部パイロット形			
流量特性[注1] 音速コンダクタンスC dm³/(s・bar)	0.6			
流量特性[注1] 有効断面積S mm²	3.0			
配管接続口径[注2]	M5×0.8			
給油	不要			
使用圧力範囲 MPa	0.2～0.7			0.25～0.7
保証耐圧力 MPa	1.05			
応答時間[注3] ON／OFF時 ms 標準タイプ	12/20以下		12以下	10/30以下
応答時間[注3] ON／OFF時 ms 低電流タイプ(L)	12/50以下		12以下	10/60以下
応答時間[注3] ON／OFF時 ms 高応答タイプ(S)	6/7以下		6以下	6/12以下
最高作動頻度 Hz 標準タイプ	5			
最高作動頻度 Hz 低電流タイプ(L)	2			
最高作動頻度 Hz 高応答タイプ(S)	10			
自己保持に必要な最小励磁時間[注4] ms	—		50	—
使用温度範囲(雰囲気および使用流体) ℃	5～50			
耐衝撃 m/s²	1373.0(軸方向294.2)		1373.0(軸方向147.1)	1373.0(軸方向196.0)
取付方向	自由			

注1：詳細は、233ページの流量特性の項をご覧ください。
2：詳細は、234ページの配管接続口径の項をご覧ください。
3：空気圧力0.5MPa時の値。3ポジションバルブはバルブ中立状態からの値です。
4：ダブルソレノイドの場合。

電気仕様

項目 ＼ 定格電圧	DC12V(標準タイプ)	DC24V(標準タイプ)	DC24V(低電流タイプ)	DC24V(高応答タイプ)
使用電圧範囲 V	10.8～13.2 (12±10%)	21.6～26.4 (24±10%)	21.6～26.4 (24±10%)	21.6～26.4 (24±10%)
標準 電流値(定格電圧印加時) mA(r.m.s)	46	23	—	—
標準 消費電力 W	0.55	0.55	—	—
低電流タイプ・高応答タイプ 電流値(定格電圧印加時) 起動 mA	—	—	23	125
低電流タイプ・高応答タイプ 電流値(定格電圧印加時) 定常 mA	—	—	6.3	46
低電流タイプ・高応答タイプ 消費電力 起動 W	—	—	0.55	3
低電流タイプ・高応答タイプ 消費電力 定常 W	—	—	0.15	1.1
低電流タイプ・高応答タイプ 起動状態の時間(標準時間) ms	—	—	200以下	30以下
許容回路漏れ電流 mA	2	1	0.5	4
絶縁抵抗 MΩ	100以上(DC500Vメガによる値)			
LEDインジケータの色	赤			
サージ対策(標準装備)	フライホイルダイオード			

流量特性

流量特性の試験方法は、JIS B 8390:2000（空気圧－圧縮性流体用機器－流量特性の試験方法）に適合する。

●単体使用時（継手付）

基本形式		流路	音速コンダクタンスC dm³/（s・bar）	臨界圧力比b	有効断面積S〔Cv値〕 mm²
直接配管注1	JC10□F5 JC10□F6	1（P）→4（A）	—	—	2.80〔0.16〕
		1（P）→2（B）	—	—	
		4（A）→5（R1）	—	—	
		2（B）→3（R2）	—	—	
	JC10□F7 JC10□F8 JC10□F9	1（P）→4（A）	—	—	2.50〔0.14〕
		1（P）→2（B）	—	—	
		4（A）→5（R1）	—	—	
		2（B）→3（R2）	—	—	
ベース配管注2（サブベース付）	JC10□A5 JC10□A6	1（P）→4（A）	0.58	0.40	2.90注5〔0.16〕
		1（P）→2（B）	0.57	0.37	2.85注5〔0.16〕
		4（A）→5（R1）	0.51	0.29	2.55注5〔0.14〕
		2（B）→3（R2）	0.61	0.26	3.05注5〔0.17〕
	JC10□A7 JC10□A8 JC10□A9	1（P）→4（A）	0.52	0.36	2.60注5〔0.14〕
		1（P）→2（B）	0.53	0.33	2.65注5〔0.15〕
		4（A）→5（R1）	0.49	0.27	2.45注5〔0.14〕
		2（B）→3（R2）	0.55	0.27	2.75注5〔0.15〕

●マニホールド搭載時（継手付）

基本形式		流路	音速コンダクタンスC dm³/（s・bar）	臨界圧力比b	有効断面積S注5〔Cv値〕 mm²
F形マニホールド注3（直接配管形）	JC10□F1 JC10□F2 JC10□F3 JC10□F4 JC10□F5 JC10□F6	1（P）→4（A）	0.66	0.54	3.30〔0.18〕
		1（P）→2（B）	0.62	0.46	3.10〔0.17〕
		4（A）→5（R1）	0.58	0.33	2.90〔0.16〕
		2（B）→3（R2）	0.55	0.14	2.75〔0.15〕
	JC10□F7 JC10□F8 JC10□F9	1（P）→4（A）	0.56	0.41	2.80〔0.16〕
		1（P）→2（B）	0.56	0.42	2.80〔0.16〕
		4（A）→5（R1）	0.53	0.32	2.65〔0.15〕
		2（B）→3（R2）	0.50	0.13	2.50〔0.14〕
A形マニホールド注4（ベース配管形）	JC10□A1 JC10□A2 JC10□A3 JC10□A4 JC10□A5 JC10□A6	1（P）→4（A）	0.61	0.33	3.05〔0.17〕
		1（P）→2（B）	0.60	0.31	3.00〔0.17〕
		4（A）→5（R1）	0.61	0.08	3.05〔0.17〕
		2（B）→3（R2）	0.60	0.08	3.00〔0.17〕
	JC10□A7 JC10□A8 JC10□A9	1（P）→4（A）	0.54	0.29	2.70〔0.15〕
		1（P）→2（B）	0.54	0.30	2.70〔0.15〕
		4（A）→5（R1）	0.57	0.08	2.85〔0.16〕
		2（B）→3（R2）	0.54	0.09	2.70〔0.15〕

注1：配管ポート1（P）、2（B）、4（A）にクイック継手ATS4-M5-Dを取り付けた場合。
2：配管ポート1（P）、2（B）、4（A）にクイック継手ATS6-M5-Dを取り付けた場合。
3：配管ポート2（B）、4（A）にクイック継手ATS4-M5-Dを取り付けた場合。
4：配管ポート2（B）、4（A）にクイック継手ATS6-M5-Dを取り付けた場合。
5：有効断面積Sは、音速コンダクタンスCから換算した数値（S=5.0×C）。

（有効断面積S＝3.0mm²）

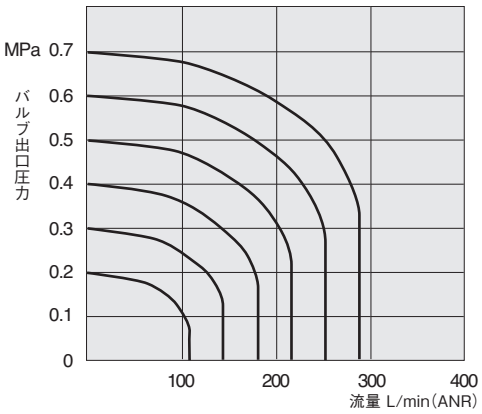

・図は放出法による流量計算式を使用しています。
・流量は、目安としてご覧ください。

配管接続口径

仕様＼ポート		2(B)、4(A)	1(P)	3・5(R)
単体	直接配管	M5×0.8	M5×0.8	M3×0.5
	ベース配管(サブベース付)	M5×0.8	M5×0.8	M5×0.8
マニホールド	F形	M5×0.8	Rc1/8	Rc1/8
	A形	M5×0.8	Rc1/8	Rc1/4

質量

単体質量

g

基本形式	質量	加算質量	
		-21(底面用取付ベース付)	**-25**(サブベース付)
JC10□F1	26	4	—
JC10□F2			
JC10□F3			
JC10□F4			
JC10□F5	26	4	
JC10□F6	40	—	
JC10□F7	43		
JC10□F8			
JC10□F9			
JC10□A1	26	—	27
JC10□A2			
JC10□A3			
JC10□A4			
JC10□A5	26	—	27
JC10□A6	40		
JC10□A7	43		
JC10□A8			
JC10□A9			

マニホールド質量

g

基本形式	連数毎の質量計算式 (n=連数)	ブロックプレート	DINレール用取付金具付
JCM□F	(12.5×n)+20	3	—
JCM□A	(22.5×n)+42		15

計算例：**JCM8A**
stn.1～8 JC10A5-PS-D4
(22.5×8)+42+(26×8)=430g

5ポート、2ポジション

シングルソレノイド

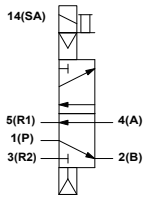

JC10F5
非通電時

ダブルソレノイド

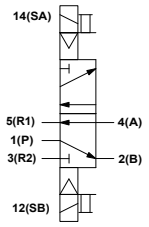

JC10F6
〔ソレノイド12(SB)に通電後、解除した状態〕

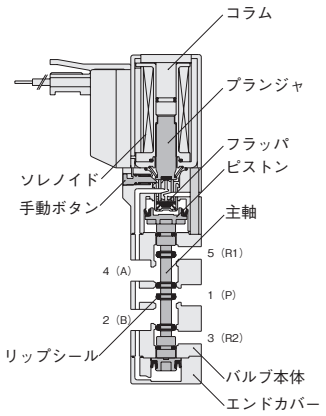

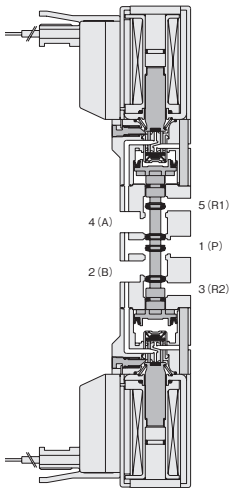

主要部材質

名称		材質
バルブ	本体	アルミ合金(アルマイト)
	主軸	
	リップシール	合成ゴム
	フラッパ	
	取付ベース	軟鋼(亜鉛めっき)
	サブベース	アルミ合金(アルマイト)
	プランジャ	電磁ステンレス
	コラム	
	エンドカバー	樹脂
マニホールド	本体	アルミ合金(アルマイト)
	ブロックプレート	軟鋼(ニッケルめっき)
	パッキン	合成ゴム

5ポート、3ポジション

〔14(SA)、12(SB)ともに非通電時〕

クローズドセンタ

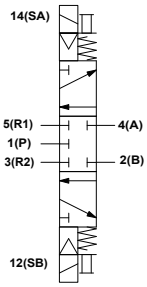

JC10F7

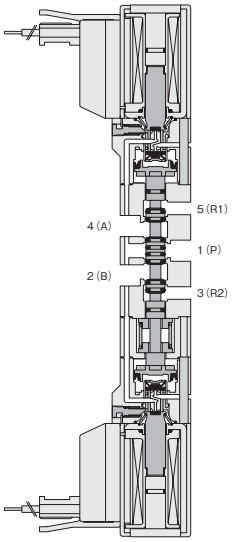

エキゾーストセンタ

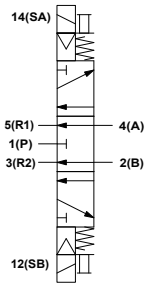

JC10F8

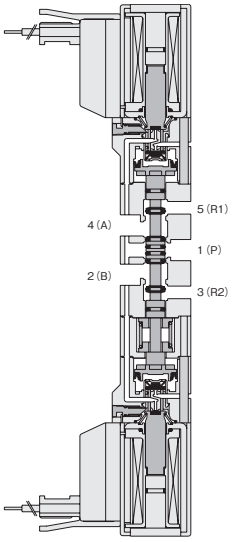

プレッシャセンタ

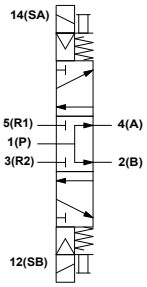

JC10F9

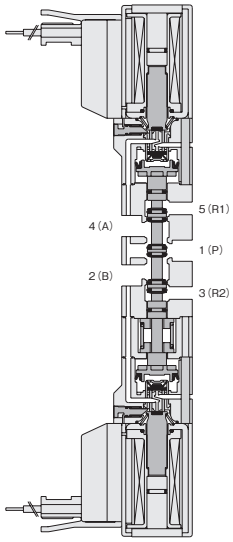

JCシリーズ　バルブ単体 注文記号

■バルブ仕様

F1, A1：2ポート常時閉（NC）
F2, A2：2ポート常時開（NO）
F3, A3：3ポート常時閉（NC）
F4, A4：3ポート常時開（NO）
F5, A5：5ポート2ポジション・シングル
F6, A6：5ポート2ポジション・ダブル
F7, A7：3ポジション・クローズドセンタ
F8, A8：3ポジション・エキゾーストセンタ
F9, A9：3ポジション・プレッシャセンタ

■形式

JC10
標準タイプ

JC10L
低電流タイプ

JC10S
高応答タイプ

■サブベース

サブベースなし

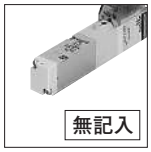

無記入

サブベース付

-25

■取付ベース

取付ベースなし

無記入

取付ベース付

-21

■手動機構

ノンロック形

無記入

ロック形注3

-81

■マフラ

マフラなし

無記入

直接配管用マフラ付注1

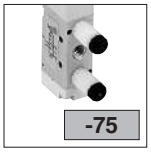

-75

サブベース配管用マフラ付注2

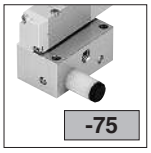

-75

■配線仕様

Sタイププラグコネクタ リード線300mm

-PS

Lタイププラグコネクタ リード線300mm

-PL

Sタイププラグコネクタ リード線1000mm

-PS1

Lタイププラグコネクタ リード線1000mm

-PL1

Sタイププラグコネクタ リード線3000mm

-PS3

Lタイププラグコネクタ リード線3000mm

-PL3

Sタイププラグコネクタ コネクタなし

-PSN

Lタイププラグコネクタ コネクタなし

-PLN

グロメット注4 リード線300mm（防湿仕様）

-GL

■電圧

-DC24V

-DC12V注5

	形式	バルブ仕様	取付ベース	サブベース	マフラ	手動機構	配線仕様	電圧
直接配管	JC10 JC10L JC10S	F1 F2	無記入 -21		無記入 -75注1	無記入 -81注3	-PS -PS1 -PS3 -PSN -PL -PL1 -PL3 -PLN -GL注4	-DC24V -DC12V注5
		F3 F4 F5						
		F6 F7 F8 F9						
ベース配管	JC10 JC10L JC10S	A1 A2		無記入 -25	無記入 -75注2	無記入 -81注3	-PS -PS1 -PS3 -PSN -PL -PL1 -PL3 -PLN -GL注4	-DC24V -DC12V注5
		A3 A4 A5 A6 A7 A8 A9						

注1：直接配管用のマフラはM3×0.5のため、サブベース配管用には使用できません。
2：サブベース配管用マフラ付の場合は、必ず**-25**（サブベース）と**-75**（マフラ）の両方を記入してください。
サブベース配管用のマフラはM5×0.8のため、直接配管用には使用できません。
3：ロック形手動ボタンは、高応答タイプ**JC10S**にはありません。
4：グロメットは、低電流タイプ**JC10L**、高応答タイプ**JC10S**にはありません。
5：DC12V仕様は、低電流タイプ**JC10L**、高応答タイプ**JC10S**にはありません。

JCシリーズ　マニホールド 注文記号

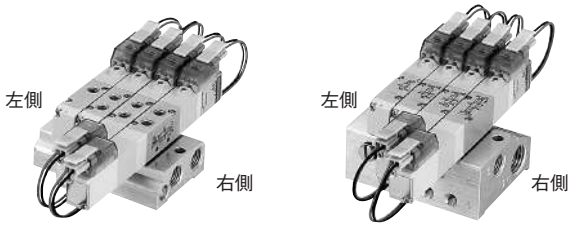

■マニホールド仕様

F形（直接配管形）

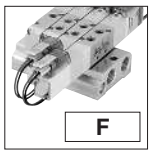

A形（ベース配管形）

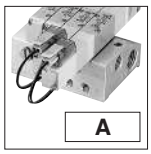

■取付方式

直接取付

DINレール取付金具付
（A形マニホールドのみ）

取付金具は、
添付されています。

■バルブ仕様

F1, A1：2ポート常時閉（NC）
F2, A2：2ポート常時開（NO）
F3, A3：3ポート常時閉（NC）
F4, A4：3ポート常時開（NO）
F5, A5：5ポート2ポジション・シングル
F6, A6：5ポート2ポジション・ダブル
F7, A7：3ポジション・クローズドセンタ
F8, A8：3ポジション・エキゾーストセンタ
F9, A9：3ポジション・プレッシャセンタ

■手動機構

ノンロック形

ロック形[注2]

■配線仕様

Sタイププラグコネクタ
リード線300mm

Lタイププラグコネクタ
リード線300mm

Sタイププラグコネクタ
リード線1000mm

Lタイププラグコネクタ
リード線1000mm

Sタイププラグコネクタ
リード線3000mm

Lタイププラグコネクタ
リード線3000mm

Sタイププラグコネクタ
コネクタなし

Lタイププラグコネクタ
コネクタなし

グロメット[注3]
リード線300mm
（防湿仕様）

■電圧

-DC24V

-DC12V[注5]

■形式

JC10
標準タイプ

JC10L
低電流タイプ

JC10S
高応答タイプ

形式	連数	マニホールド仕様	取付方式	ステーション	形式	バルブ仕様	手動機構	配線仕様	電圧
マニホールド形式				搭載バルブ形式					
F形マニホールド（直接配管形）	JCM	2・・・20	F	stn.1・・・stn.□ 注1	JC10 JC10L JC10S	F1 F2 F3 F4 F5 F6 F7 F8 F9	無記入 -81[注2]	-PS -PS1 -PS3 -PSN -PL -PL1 -PL3 -PLN -GL[注3]	-DC24V -DC12V[注5]
					JCBP（ブロックプレートの場合）				
A形マニホールド（ベース配管形）			A	無記入 -DN	stn.1・・・stn.□ 注1	JC10 JC10L JC10S	A1 A2 A3 A4 A5 A6 A7 A8 A9	無記入 -81[注2]	-PS -PS1 -PS3 -PSN -PL -PL1 -PL3 -PLN -GL[注3]	-DC24V -DC12V[注5]
					JCBP（ブロックプレートの場合）				

注1：マニホールドの左側からのバルブ取付位置。
　2：ロック形手動ボタンは、高応答タイプ**JC10S**にはありません。
　3：グロメットは、低電流タイプ**JC10L**、高応答タイプ**JC10S**にはありません。
　4：DC12V仕様は、低電流タイプ**JC10L**、高応答タイプ**JC10S**にはありません。

JCシリーズ　アディショナルパーツ 注文記号

ブロックプレート（ブロックプレート、取付ねじ2本）

JCBP

コネクタ関係

EAZ - □

コネクタ仕様
P　：コネクタ・リード線長さ300mm
P1：コネクタ・リード線長さ1000mm
P3：コネクタ・リード線長さ3000mm
PN：コネクタ・リード線なし（コンタクト付）

DINレール取付金具（ねじ付）

JCZ -DN

コモンコネクタアセンブリ

EAZ - □

コネクタ仕様
PA　：プラスコモンAタイプ・コネクタ・リード線長さ300mm
PA1：プラスコモンAタイプ・コネクタ・リード線長さ1000mm
PA3：プラスコモンAタイプ・コネクタ・リード線長さ3000mm
PB　：プラスコモンBタイプ・コネクタ・リード線長さ300mm
PB1：プラスコモンBタイプ・コネクタ・リード線長さ1000mm
PB3：プラスコモンBタイプ・コネクタ・リード線長さ3000mm
PC　：プラスコモンCタイプ・コネクタ・リード線長さ300mm
PC1：プラスコモンCタイプ・コネクタ・リード線長さ1000mm
PC3：プラスコモンCタイプ・コネクタ・リード線長さ3000mm
CPN：プラスコモン・コネクタ・リード線なし（ショートバー、コンタクト付）
MA　：プラスコモンAタイプ・コネクタ・リード線長さ300mm
MA1：プラスコモンAタイプ・コネクタ・リード線長さ1000mm
MA3：プラスコモンAタイプ・コネクタ・リード線長さ3000mm
MB　：プラスコモンBタイプ・コネクタ・リード線長さ300mm
MB1：プラスコモンBタイプ・コネクタ・リード線長さ1000mm
MB3：プラスコモンBタイプ・コネクタ・リード線長さ3000mm
MC　：プラスコモンCタイプ・コネクタ・リード線長さ300mm
MC1：プラスコモンCタイプ・コネクタ・リード線長さ1000mm
MC3：プラスコモンCタイプ・コネクタ・リード線長さ3000mm
CMN：プラスコモン・コネクタ・リード線なし（ショートバー、コンタクト付）

Aタイプ 形式：**EAZ-PA□**※

Bタイプ 形式：**EAZ-PB□**※

Cタイプ 形式：**EAZ-PC□**※

Aタイプ形式:EAZ-MA□※

Bタイプ形式:EAZ-MB□※

Cタイプ形式:EAZ-MC□※

使用例

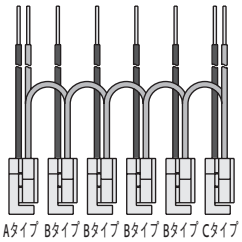

※リード線長さ　**無記入**：300mm
1：1000mm
3：3000mm

JCシリーズ　バルブ単体 寸法図 (mm)

5ポート シングルソレノイド

JC10□F1-PL
JC10□F2-PL
JC10□F3-PL
JC10□F4-PL
JC10□F5-PL

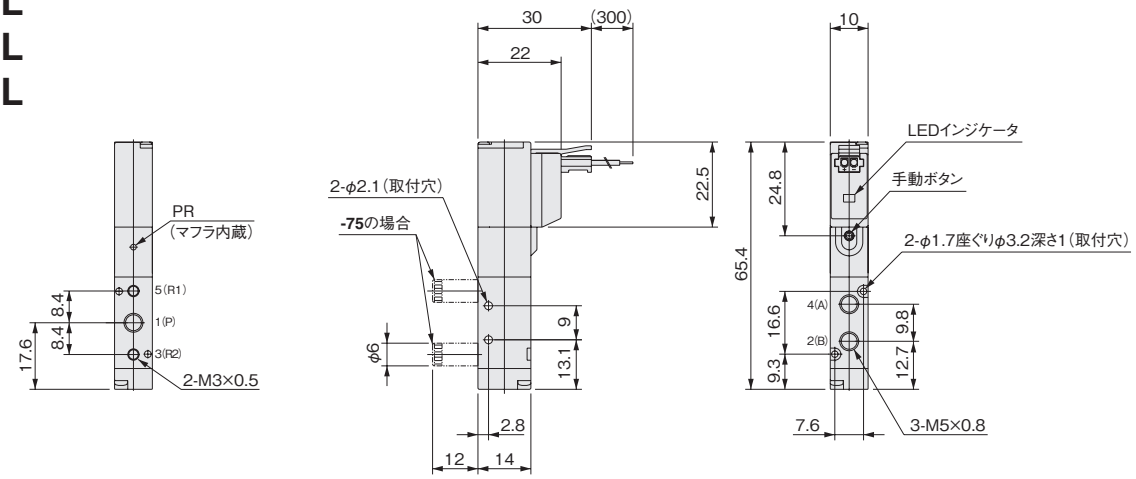

注 **F1**：2ポート常時閉タイプは2(B)、3(R2)ポートなし、5(R1)にプラグ
F2：2ポート常時開タイプは4(A)、5(R1)ポートなし、3(R2)にプラグ
F3：3ポート常時閉タイプは2(B)、3(R2)ポートなし
F4：3ポート常時開タイプは4(A)、5(R1)ポートなし

JCシリーズ　バルブ単体 寸法図 (mm)

5ポート シングルソレノイド(サブベース付)

JC10□A1-25-PL
JC10□A2-25-PL
JC10□A3-25-PL
JC10□A4-25-PL
JC10□A5-25-PL

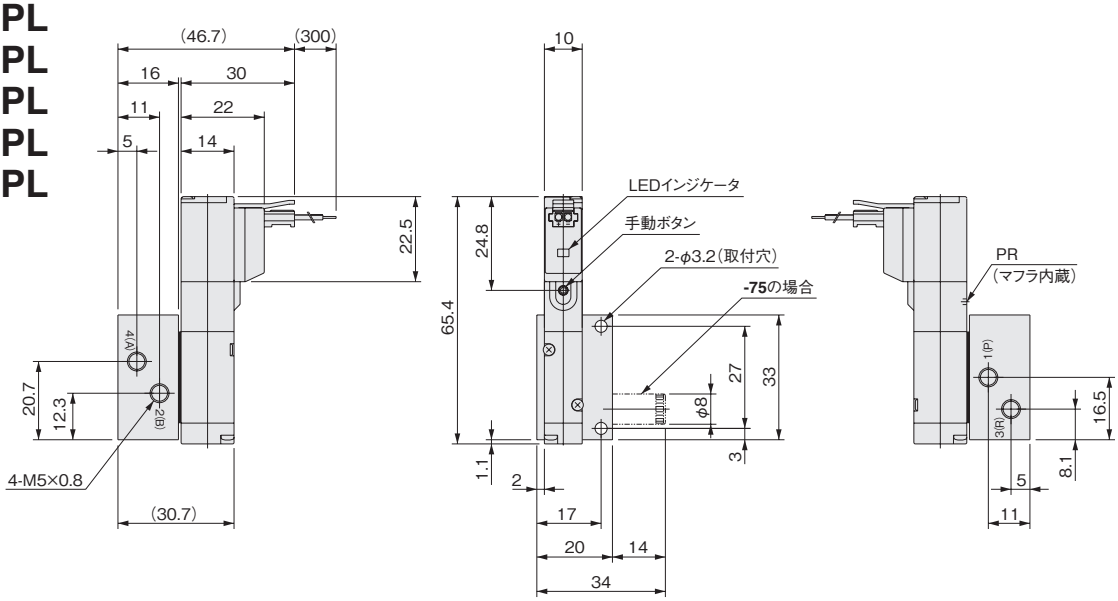

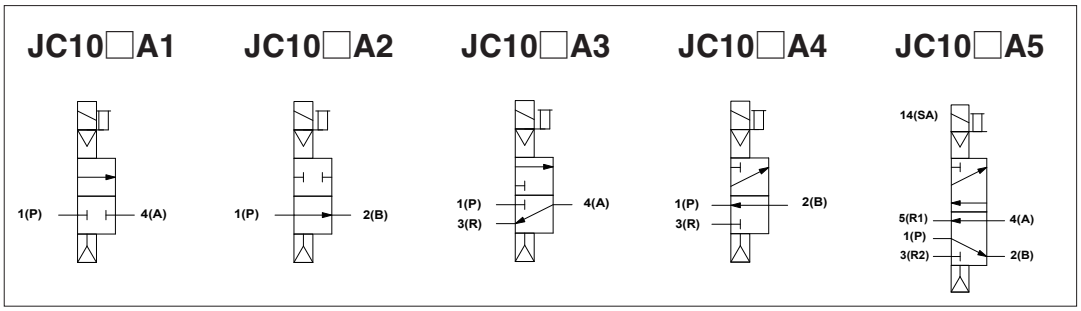

オプション

●取付ベース：**-21**　●ロック形手動ボタン：**-81**　●グロメット：**-GL**　●Sタイププラグコネクタ：**-PS**

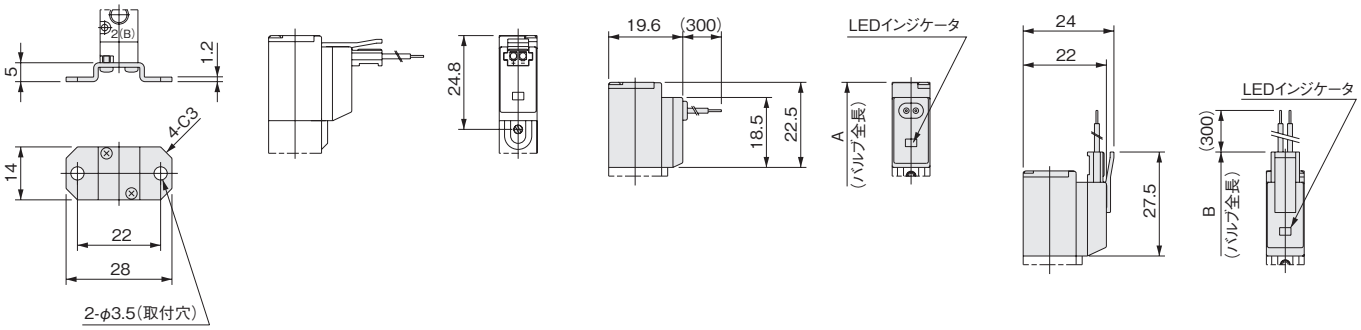

mm

形式 ＼ 記号	A	B	備考
JC10F1～JC10F5,JC10A1～JC10A5	65.4	70.4	バルブ端面までの全長
JC10LF5,JC10LA5,JC10SF5,JC10SA5	—	70.4	

JCシリーズ　バルブ単体 寸法図 (mm)

5ポート ダブルソレノイド

JC10□F6-PL

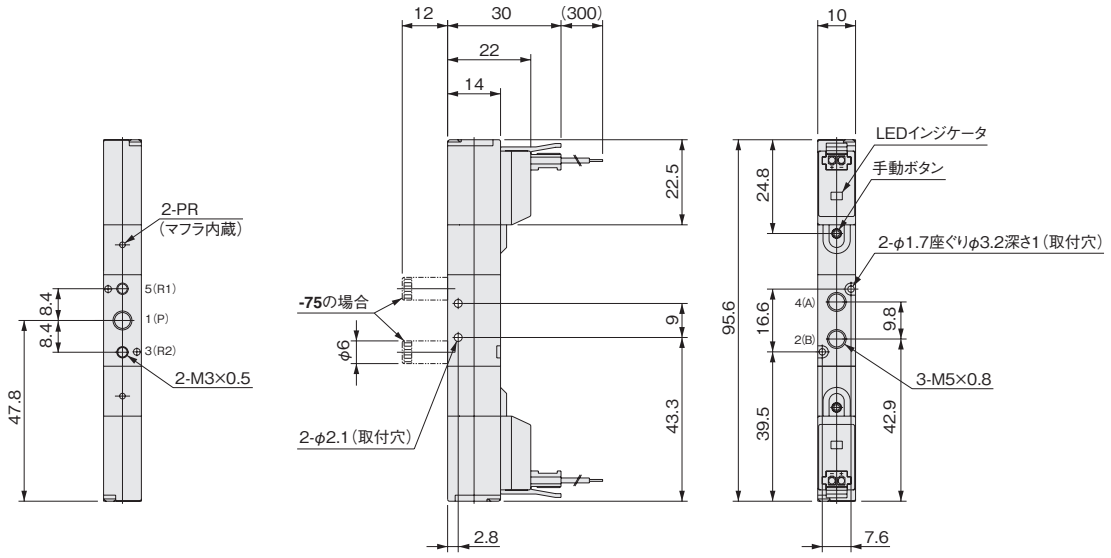

5ポート ダブルソレノイド（サブベース付）

JC10□A6-25-PL

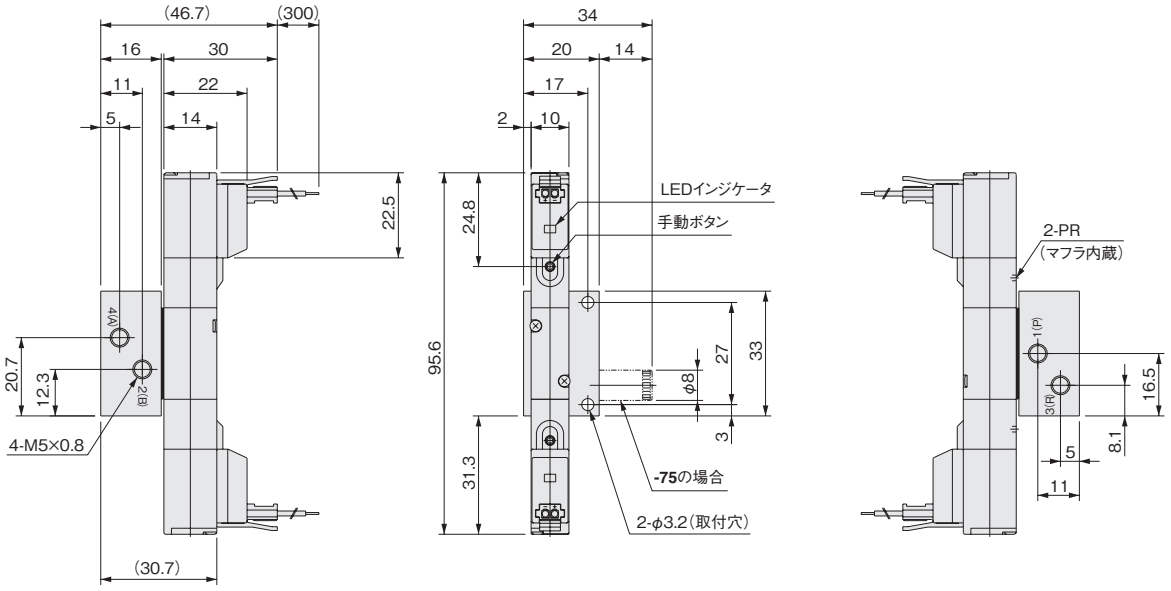

JCシリーズ　バルブ単体 寸法図（mm）

5ポート 3ポジション

JC10□F7-PL
JC10□F8-PL
JC10□F9-PL

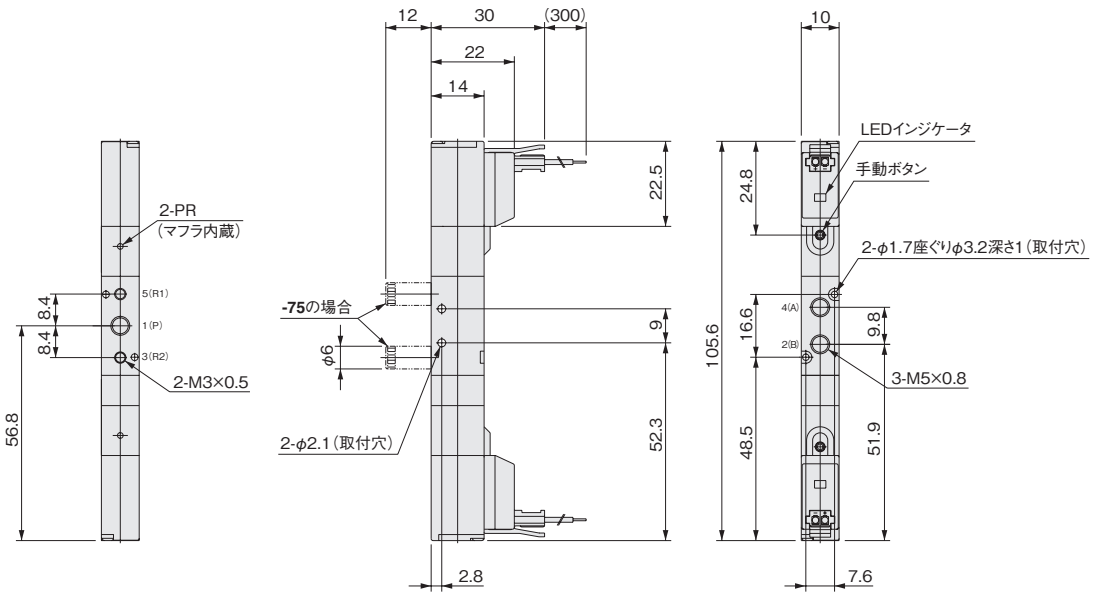

5ポート 3ポジション（サブベース付）

JC10□A7-25-PL
JC10□A8-25-PL
JC10□A9-25-PL

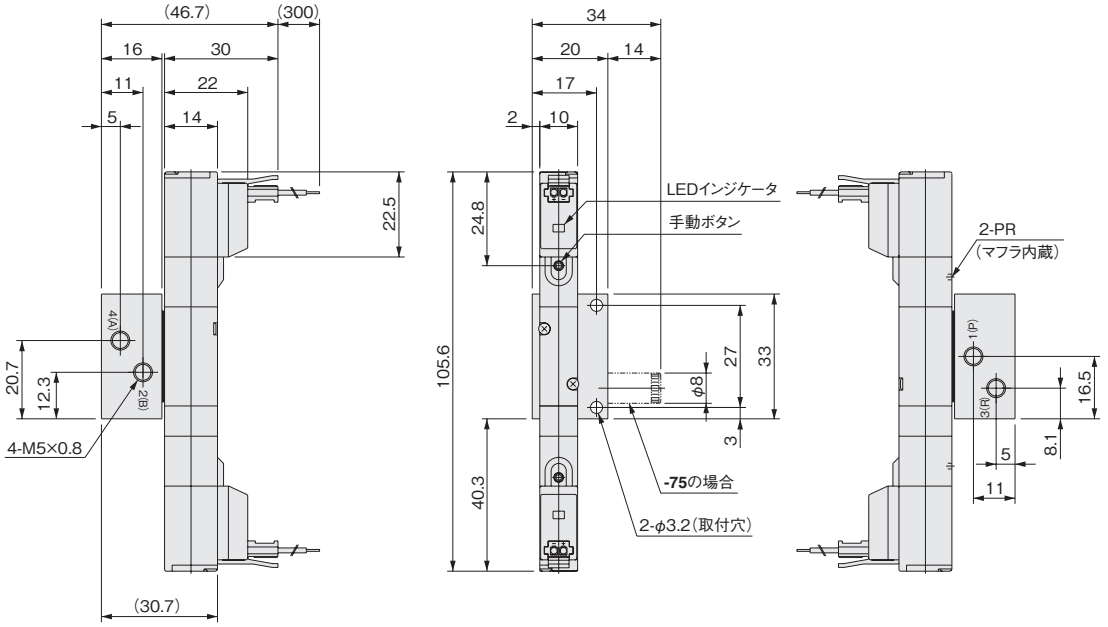

オプション

●ロック形手動ボタン：**-81**

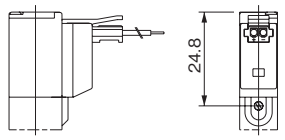

●グロメット：**-GL**

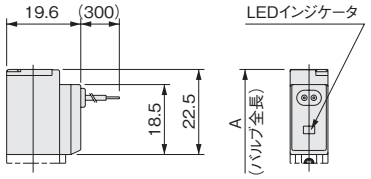

●Sタイププラグコネクタ：**-PS**

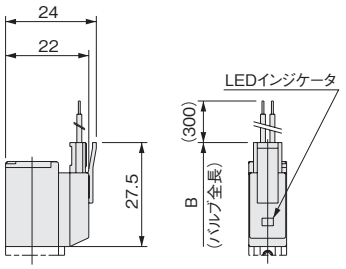

mm

形式 ＼ 記号	A	B	備考
JC10F6,JC10A6	95.6	105.6	反対側ソレノイド端面までの全長
JC10F7～JC10F9,JC10A7～JC10A9	105.6	115.6	
JC10LF6,JC10LA6,JC10SF6,JC10SA6	—	105.6	
JC10LF7～JC10LF9,JC10LA7～JC10LA9 **JC10SF7～JC10SF9,JC10SA7～JC10SA9**	—	115.6	

2・3・5ポート混合取付用

JCM□F

(直接配管形)

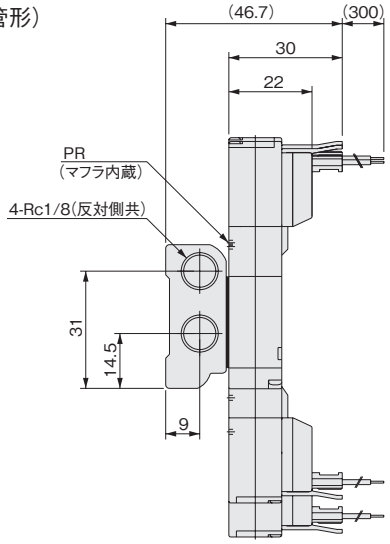

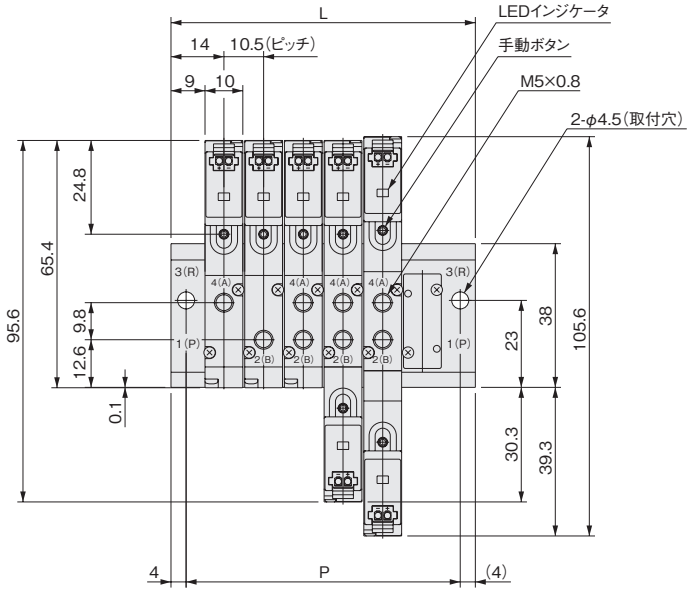

〔搭載例〕

JCM6F
stn.1 JC10F3-PL-D4
stn.2 JC10F4-PL-D4
stn.3 JC10F5-PL-D4
stn.4 JC10F6-PL-D4
stn.5 JC10F7-PL-D4
stn.6 JCBP

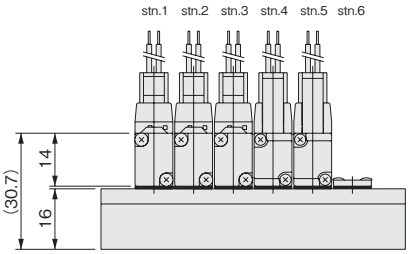

連数別寸法

連数	L	P
2	38.5	30.5
3	49.0	41.0
4	59.5	51.5
5	70.0	62.0
6	80.5	72.5
7	91.0	83.0
8	101.5	93.5
9	112.0	104.0
10	122.5	114.5
11	133.0	125.0
12	143.5	135.5
13	154.0	146.0
14	164.5	156.5
15	175.0	167.0
16	185.5	177.5
17	196.0	188.0
18	206.5	198.5
19	217.0	209.0
20	227.5	219.5

JCシリーズ　マニホールド 寸法図 (mm)

2・3・5ポート混合取付用

JCM□A

(ベース配管形)

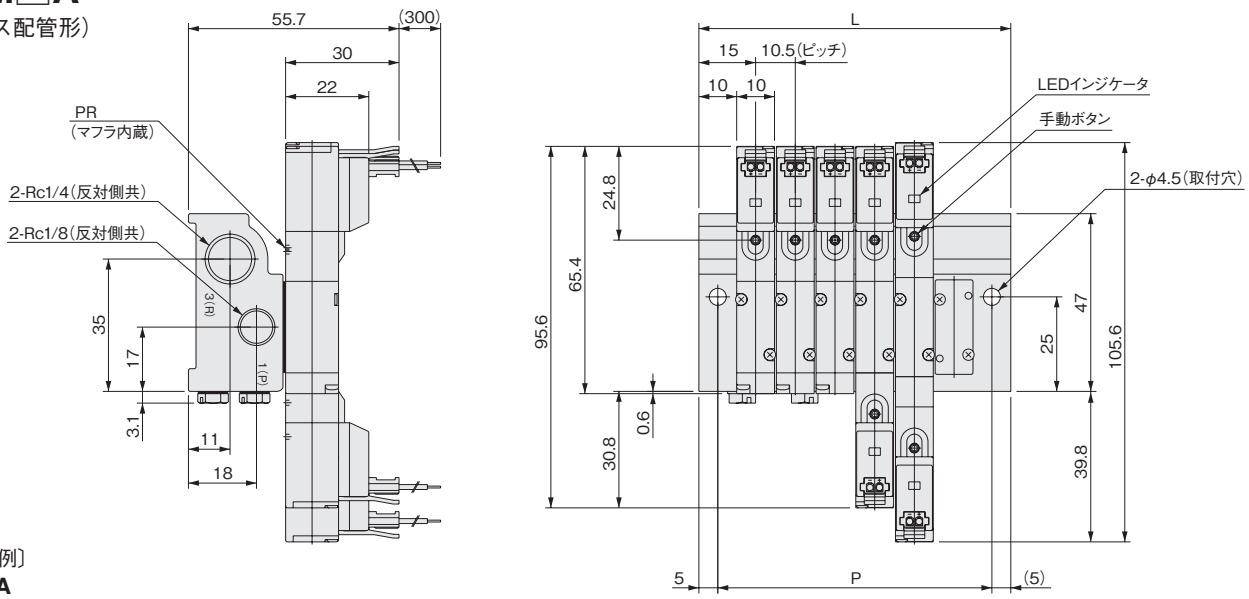

〔搭載例〕

JCM6A
stn.1 JC10A3-PL-D4
stn.2 JC10A4-PL-D4
stn.3 JC10A5-PL-D4
stn.4 JC10A6-PL-D4
stn.5 JC10A7-PL-D4
stn.6 JCBP

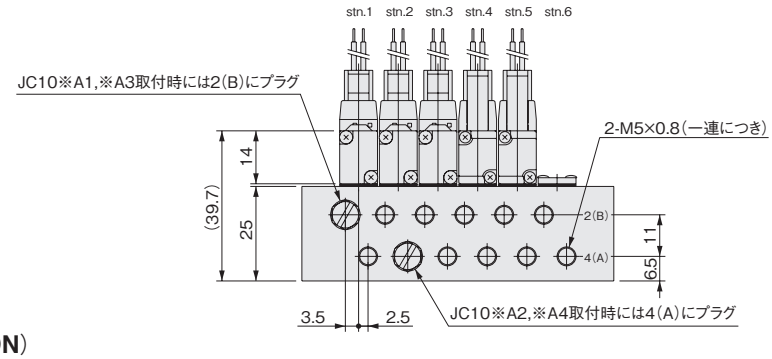

●DINレール取付金具 (**-DN**)

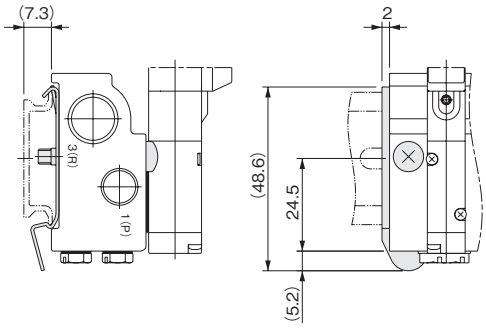

連数別寸法

連数	L	P
2	40.5	30.5
3	51.0	41.0
4	61.5	51.5
5	72.0	62.0
6	82.5	72.5
7	93.0	83.0
8	103.5	93.5
9	114.0	104.0
10	124.5	114.5
11	135.0	125.0
12	145.5	135.5
13	156.0	146.0
14	166.5	156.5
15	177.0	167.0
16	187.5	177.5
17	198.0	188.0
18	208.5	198.5
19	219.0	209.0
20	229.5	219.5