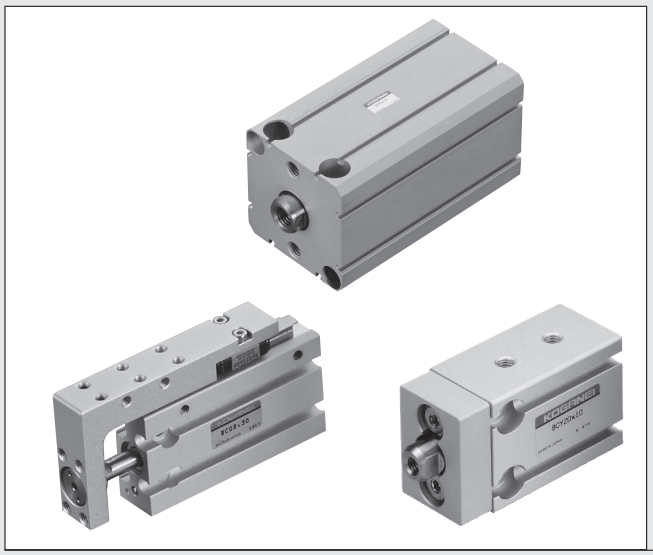

KOGANEI

駆動機器

BASIC CYLINDERS
ベーシックシリンダ
INDEX

RoHS指令規制物質対応製品

特長 ―― 184
取扱い要領と注意事項 ―― 188
複動形・押出単動形・引込単動形 ―― 200
両ロッドシリンダ ―― 230
ガイド付シリンダ ―― 240
クリーンシステム対応シリンダ ―― 248
ブラケット ―― 263
ロッド先端形状パターン図 ―― 264
アディショナルパーツ ―― 265
センサスイッチ ―― 267

⚠注意 ご使用になる前に後付ページの「安全上のご注意」を必ずお読みください。

ベーシックシリンダ

BASIC CYLINDERS

軽量・コンパクト

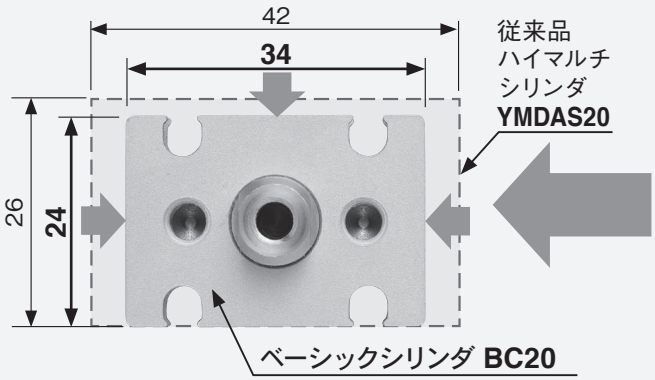

断面積25％カット
本体全長30％カット
質量40％カット
※ストローク10mmでの比較

ダイレクトマウント取付

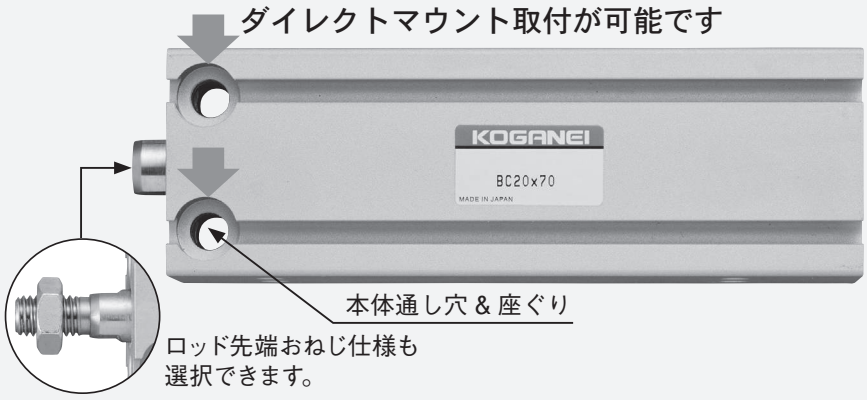

φ10〜φ125はヘッド側に
ブラケットを取付可能
（ガイド付を除く）

ブラケットの材質
φ10〜φ32：ステンレス鋼
φ40〜φ125：アルミ合金

φ6〜φ125までの豊富なシリーズ構成

（複動形、両ロッドシリンダ）

H1グリス標準対応　耐熱仕様は150℃対応

（食品機械仕様H1グレード標準対応）

NSF H1グレードグリスを使用しています。

φ6　φ8　φ10　φ12　φ16　φ20　φ25　φ32　φ40　φ50

ガイド付シリンダ

φ8、φ12、φ16、φ20、φ25、φ32、φ40

リニアガイドを搭載し、省スペースと不回転精度を実現しました

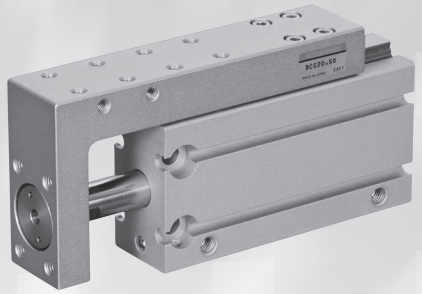

位置決めピン穴付（オプション）
※本体3面、テーブル2面

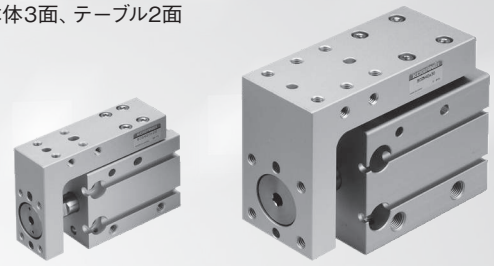

後方配管が可能

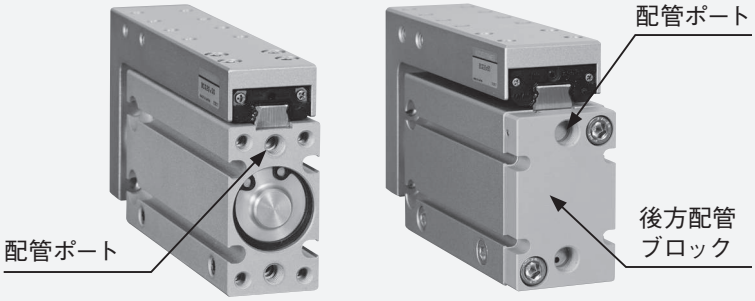

φ8～φ25は標準で
後方配管が可能です。

φ32、φ40は後方配管ブロック
を選択することで後方配管が
可能です。

注：リニアガイドは低発塵グリスを使用しています。

スクレーパ仕様

粉塵や水滴のかかる環境に対応します。

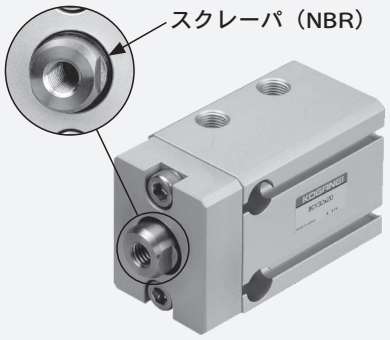

●複動形

クリーンシステム対応シリンダ

クリーン度
集塵ポート付：クラス5相当
集塵ポートなし：クラス6相当

●複動形

集塵ポート付の場合

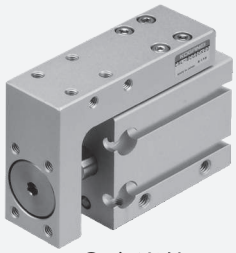

●ガイド付シリンダ
（集塵ポートなし）

φ63

φ80

φ100

φ125

バリエーション

■複動形 200 ページ

φ6 〜φ125（φ6、φ8、φ10、φ12、φ16、φ20、φ25、φ32、φ40、φ50、φ63、φ80、φ100、φ125）
※複動形は優れた低速性を実現します（使用速度範囲：10 〜 500mm/s）。

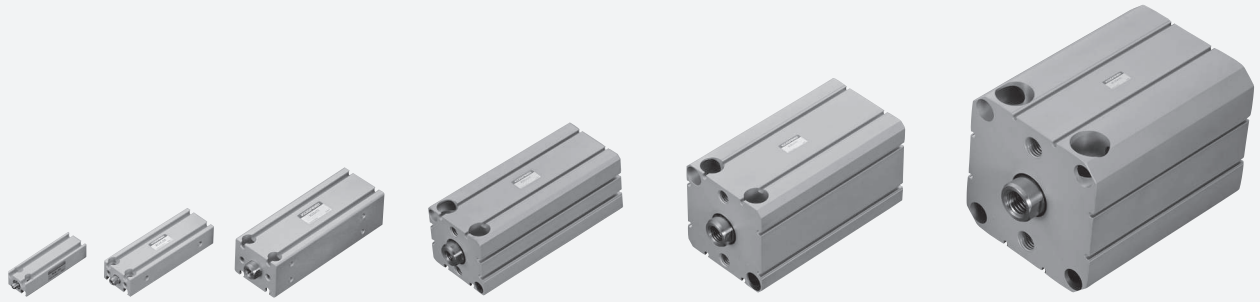

■押出単動形 200 ページ

φ6〜φ50
（φ6、φ8、φ10、φ12、φ16、φ20、φ25、φ32、φ40、φ50）

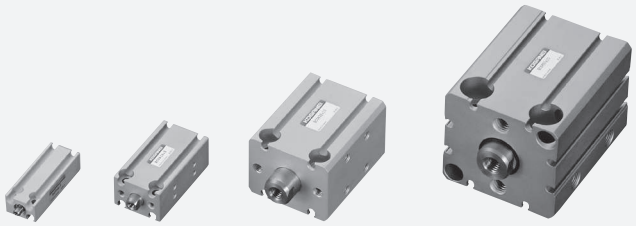

■引込単動形 200 ページ

φ6 〜φ50
（φ6、φ8、φ10、φ12、φ16、φ20、φ25、φ32、φ40、φ50）

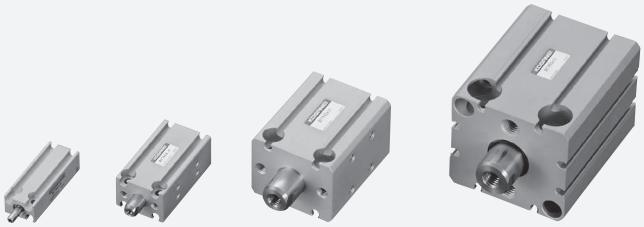

■両ロッドシリンダ 230 ページ

φ6〜φ125
（φ6、φ8、φ10、φ12、φ16、φ20、φ25、φ32、φ40、φ50、φ63、φ80、φ100、φ125）

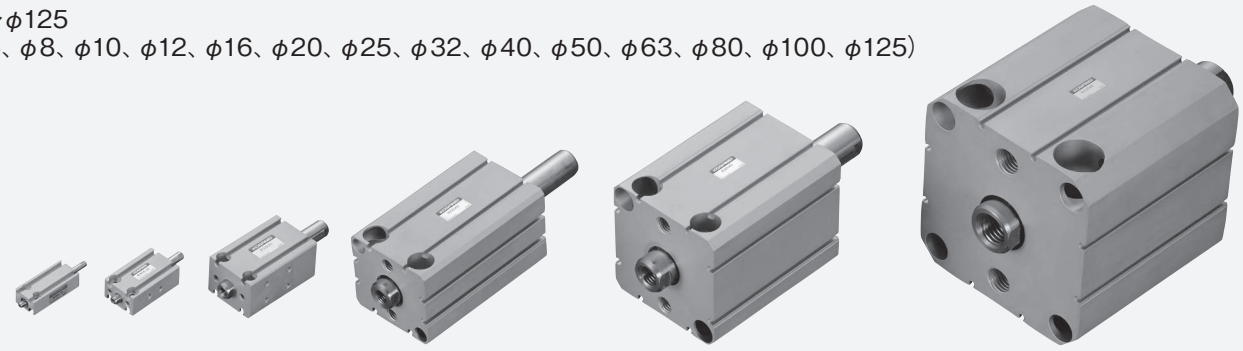

■ガイド付シリンダ 240 ページ

φ8 〜φ40（φ8、φ12、φ16、φ20、φ25、φ32、φ40）

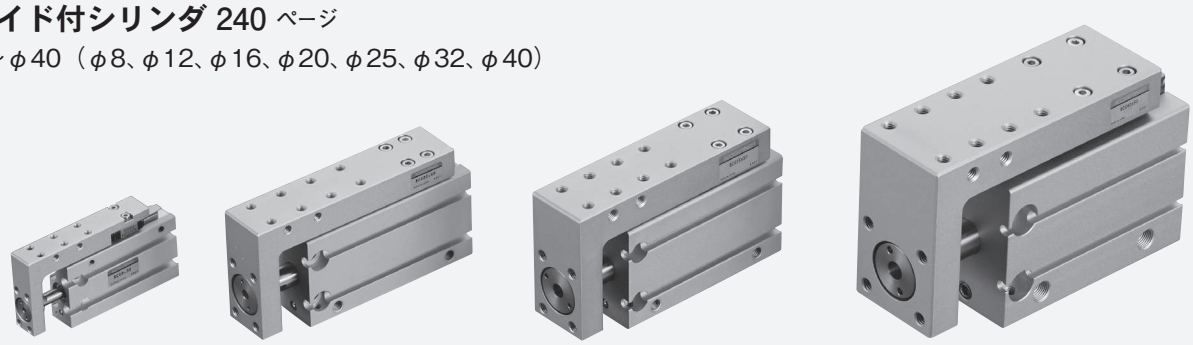

バリエーション

◆ 耐食仕様

・ピストンロッド：ステンレス
・スナップリング：無電解ニッケルめっき
・ガイド：H1グリス　・パッキン類：NBR

対応シリンダ
●複動形　φ6～φ125　200 ページ
●押出単動形・引込単動形　φ6～φ50　200 ページ
●両ロッドシリンダ　φ6～φ125　230 ページ
●ガイド付シリンダ　φ8～φ40　240 ページ

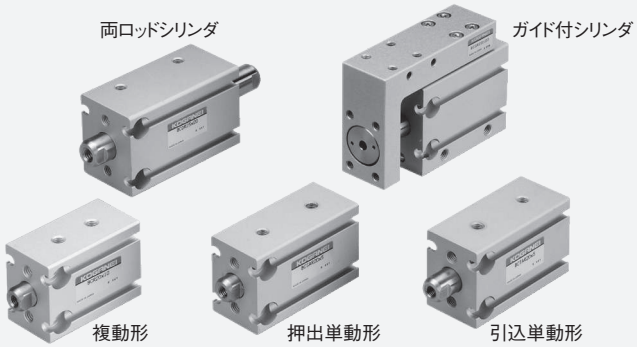

◆ 耐熱仕様

MAX. 150℃に対応します。
・パッキン類：フッ素ゴム
注：センサスイッチは取り付けられません。

対応シリンダ
●複動形　φ6～φ125　200 ページ
●ガイド付シリンダ　φ8～φ40　240 ページ

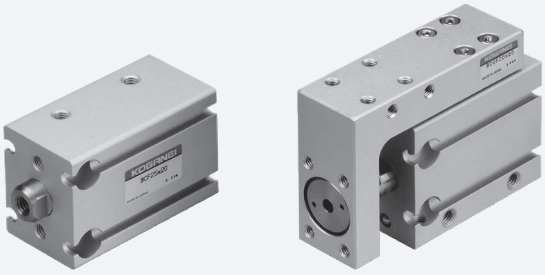

◆スクレーパ仕様

粉塵や水滴のかかる環境に
対応します。

対応シリンダ
●複動形　φ10～φ125〈φ6、φ8にはなし〉　200 ページ

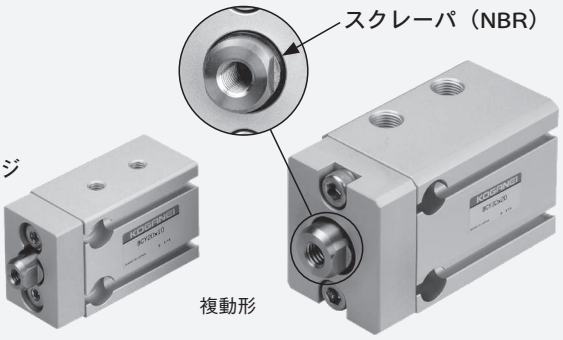

◆ クリーンシステム対応シリンダ

集塵ポート付：クラス5相当
集塵ポートなし：クラス6相当

対応シリンダ
●複動形（集塵ポートなし）φ6～φ63　248 ページ
●複動形（集塵ポート付）φ10～φ63　248 ページ
●ガイド付シリンダ（集塵ポートなし）φ8～φ40　256 ページ

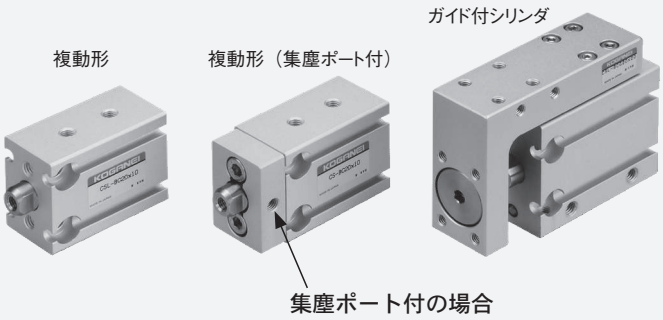

◆位置決めピン穴付（オプション）

シリンダ本体：3面にピン穴
テーブル：2面にピン穴

対応シリンダ
●ガイド付シリンダ　φ8～φ40　240、256 ページ

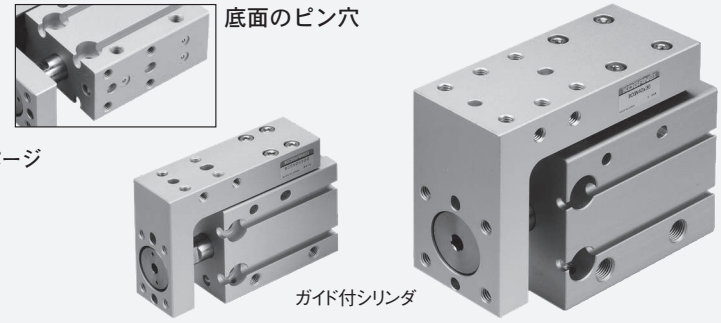

取扱い要領と注意事項

一般注意事項

配管

シリンダに配管する前に、必ず配管内のフラッシング（圧縮空気の吹き流し）を十分に行なってください。配管作業中に発生した切り屑やシールテープ、錆などが混入すると、空気漏れなどの作動不良の原因となります。

空気源

1. 使用流体は空気を使用し、それ以外の流体の場合は最寄りの当社営業所へご相談ください。
2. シリンダに使用される空気は、劣化したコンプレッサ油などを含まない清浄な空気を使用してください。シリンダやバルブの近くにエアフィルタ（ろ過度40μm以下）を取り付けて、ドレンやゴミを取り除いてください。またエアフィルタのドレン抜きは定期的に行なってください。ドレンやゴミなどがシリンダ内に入ると作動不良の原因となります。

潤滑

無給油で使用できますが、ルブリケータなどで給油をする場合には、タービン油１種（ISO VG32）相当品を使用してください。スピンドル油、マシン油の使用は避けてください。

環境

1. 水滴、油滴などがかかる場所や、粉塵が多い場所で使用する場合は、カバーなどで保護してください。
2. シリンダは、腐食の恐れがある雰囲気で使用しないでください。このような環境での使用は、損傷、作動不良の原因となります。
3. 極度な乾燥状態での使用はしないでください。
4. 周囲温度が60℃を超える場合は、損傷、作動不良などの発生の原因になりますので使用はしないでください。また、5℃以下の場合、水分が凍結し、損傷、作動不良の発生原因になりますので、凍結防止を配慮してください。

使用時

1. シリンダ作動方向に、手などを置かないでください。
2. シリンダ引込時、シリンダ本体と先端プレート間に、身体などをはさまないように注意してください。
3. メンテナンス時、シリンダ内に残圧がないことを確認してから、作業してください。
4. シリンダ速度は、使用速度範囲内で使用してください。但し、速度が許容範囲内であっても、負荷が大きく、許容運動エネルギーを超える場合は、外部ストッパなどを設けて、シリンダに直接、衝撃がかからないようにしてください。
5. 振動、騒音などが気になる場合は、ショックアブソーバなど、別途クッション機器を併用してください。

一般注意事項

その他

単動形において、配管ポートよりエアを連続印加させ、スプリングを縮ませたままの状態で長時間（48時間以上）放置した場合、エアを排気してもピストンが戻らない（復帰しない）場合があります。このように長時間放置して使用される場合は、複動形シリンダをご使用ください。

飛び出し防止用回路について

飛び出し防止用回路
下記図のようにスピードコントローラを組み合わせて使用すると速度制御と同時に飛び出し防止に効果的です。

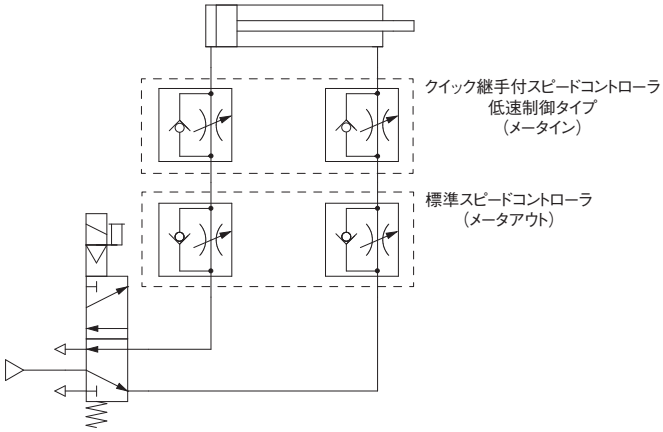

注：シリンダとスピードコントローラは出来るだけ近づけて設置願います。

取付

取付

1. 取付姿勢は自由ですが、取付面は必ず平面としてください。取付時にねじれや曲がりが発生すると、精度が出ないばかりでなく、エア漏れや、作動不良の原因となります。
2. シリンダの取付面に傷や打痕をつけると、平面度を損なうことがありますのでご注意ください。
3. 衝撃が大きい場合には、ボルト取付以外にシリンダ本体に、ブラケットなどのサポート機構などを取り付けてください。
4. シリンダ本体および取付ボルトは、十分な強度を確保してください。
5. 衝撃または振動によるボルトの緩みの恐れがある場合は、緩み止めなどを考慮してください。
6. ピストンロッドの摺動部には傷、打痕などをつけないでください。パッキン類の損傷やエア漏れの原因となります。
7. ピストンロッドおよびリニアガイドには、グリスが塗布してありますので、ふき取らないでください。作動不良の原因となります。油分が見られない場合は、グリスを塗布してください。
   使用するグリスは、各仕様によって異なります。詳細については当社にお問い合わせください。
8. シリンダ本体の座ぐり穴で取付けを行なった場合、本体前面(ロッド側）のタップ穴は使用できませんので注意してください。
   （複動形、押出単動形、引込単動形、両ロッド複動形のφ10 ～ φ 32）
9. シリンダとガイドを併用する場合は、シリンダジョイントなどを使用し、フレキシブルに接続してください。

ブラケットの取付について

下記条件にてシリンダを使用する場合には、ブラケットを使用することを推奨いたします。（BCZ-BK□または-BK）

●ストローク：標準ストローク以上のシリンダを使用する場合。
●取付け　：ストロークの長いシリンダを垂直取付け、天井取付けで使用される場合（目安：φ20以上のシリンダでストローク50mm以上の製品）。
●工　程　：プレス工程など、大きな静荷重が加わる工程で使用する場合。
●その他　：激しい振動が発生する場所で使用する場合。

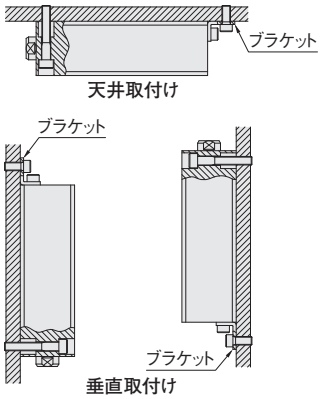

締付トルク一覧

●継手

N・m

ねじサイズ	締付トルク
M3×0.5	0.7
M5×0.8	1.0～1.5
R1/8	4.5～6.5
R1/4	7～9
R3/8	12.5～14.5

●ワーク取付け（ガイド付シリンダ）

N・m

ねじサイズ	締付トルク
M3×0.5	0.63
M4×0.7	1.5
M5×0.8	3.0
M6×1	5.2

●プラグ（ガイド付シリンダ）

N・m

ねじサイズ	締付トルク
M3×0.5	0.3
M5×0.8	0.4

●シリンダの取付け・ブラケットの取付け

N・m

ねじサイズ	締付トルク	
	シリンダ	ブラケット
M3×0.5	1.2	
M4×0.7	2.7	
M5×0.8	5.4	
M6×1	9.2	
M8×1.25	22	
M10×1.5	44	
M12×1.75	76	
M16×2	190	
M20×2.5	370	

※シリンダへの取付け、相手側への取付け共通です。

●センサスイッチの取付け

止めねじの締付トルク：0.1N・m～0.2N・m

取扱い要領と注意事項

ガイド付シリンダへのワーク取付け

注 **1.** テーブルは、リニアガイドで支持されていますので、ワーク取付けの際強い衝撃や過大のモーメントを与えないよう注意してください。

2. ワークをボルトなどでテーブルに固定する際は、テーブルを保持して行なってください。ボディを保持して締め付けますと、ガイド部に過大なモーメントがかかり、精度の悪化につながります。

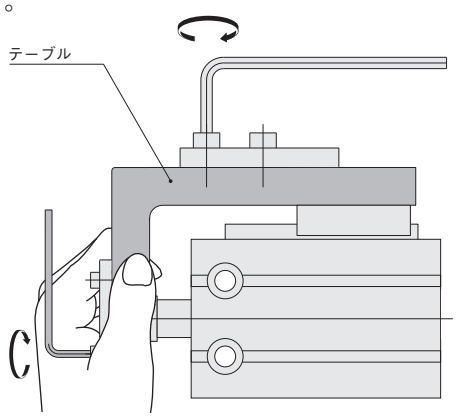

推奨取付ボルト一覧

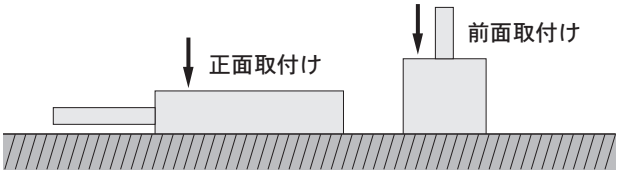

■正面取付け

●複動形●単動形（押出、引込）●両ロッド●ガイド付

シリンダ径 mm	推奨取付ボルト
6	M3×12
8	M3×12
10	M3×16
12	M4×16
16	M4×20
20	M5×25
25	M5×30
32	M6×35
40	M8×45
50	M10×55
63	M12×65
80	M12×80
100	M16×110
125	M20×130

シリンダを固定する時は、上記表以上の長さのボルトを使用してください。

■前面取付け

●複動形●単動形（押出、引込）●両ロッド

シリンダ径 mm	推奨取付ボルト		
	複動形	単動形	両ロッド
50	M6×35+ストローク	M6×55+ストローク	M6×45+ストローク
63	M8×40+ストローク	—	M8×50+ストローク
80	M10×45+ストローク	—	M10×55+ストローク
100	M10×55+ストローク	—	M10×55+ストローク
125	M12×55+ストローク	—	M12×55+ストローク

シリンダを固定する時は、上記表以上の長さのボルトを使用してください。

許容運動エネルギー（ガイド付シリンダを除く）

シリンダは下表の許容運動エネルギー以下で使用してください。

シリンダ径 mm	許容運動エネルギー（J）	
	複動、両ロッド	単動（押出、引込）
6	0.008	0.004
8	0.014	0.007
10	0.022	0.012
12	0.032	0.017
16	0.057	0.03
20	0.09	0.05
25	0.14	0.08
32	0.23	0.13
40	0.36	0.21
50	0.56	0.32
63	0.89	—
80	1.4	—
100	2.2	—
125	3.5	—

●負荷の運動エネルギーは下記式によって求められます。

$$Ex = \frac{m}{2} v^2$$

Ex：運動エネルギー（J）
m：負荷の質量（kg）
v：ピストン速度（m/s）

許容横荷重（ガイド付シリンダを除く）

シリンダは下記の最大許容横荷重以下で使用してください。

計算式

●ϕ6〜ϕ12、ϕ50〜ϕ125

最大許容横荷重 $W \leqq \frac{\ell_2 - A}{\ell_1 + \ell_2 + St} \cdot R$

●ϕ16〜ϕ40

最大許容横荷重 $W \leqq \frac{\ell_2}{\ell_1 + \ell_2 + St} \cdot R$

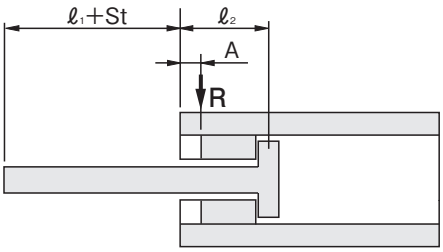

シリンダ径 mm	許容横負荷R N	ℓ_1 mm	ℓ_2 mm	A mm
6	1.0	4.0	13.8	3.8
8	1.8	4.0	14.3	4.3
10	2.7	4.0	14.4	4.3
12	4.0	5.0	14.0	3.5
16	7.0	5.0	15.0	—
20	11.0	6.0	17.5	—
25	17.2	6.0	18.0	—
32	28.1	7.0	18.5	—
40	44.0	7.0	23.0	—
50	68.7	8.0	27.3	8.0
63	109.1	8.0	33.0	8.0
80	175.9	10.0	32.5	8.0
100	274.9	12.0	44.5	9.0
125	429.5	16.0	50.0	9.0

ガイド付シリンダ 許容運動エネルギー

①φ8～φ20

形式	BCG□8	BCG□12	BCG□16	BCG□20
許容運動エネルギー J	0.0084	0.0084	0.020	0.044

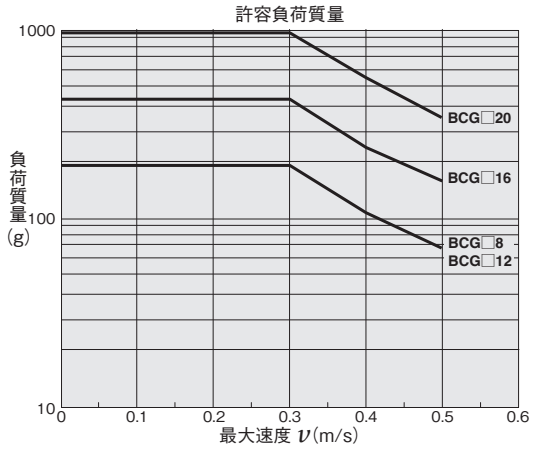

②φ25～φ40

形式	BCG□25	BCG□32	BCG□40
許容運動エネルギー J	0.051	0.082	0.134

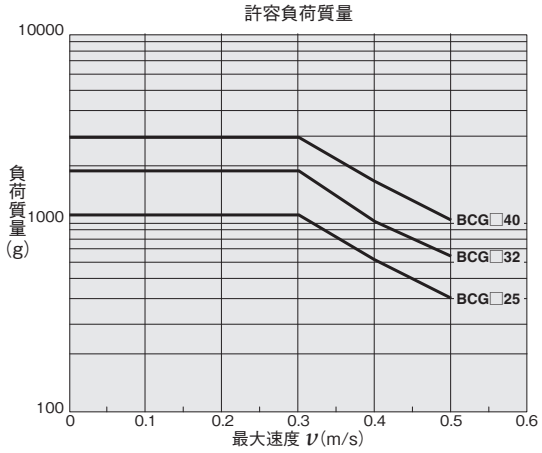

取扱い要領と注意事項

ガイド付シリンダ 許容曲げモーメント

許容曲げモーメント以上でご使用されますとガイド部のガタの発生および精度の悪化など寿命に悪影響を与える原因となります。

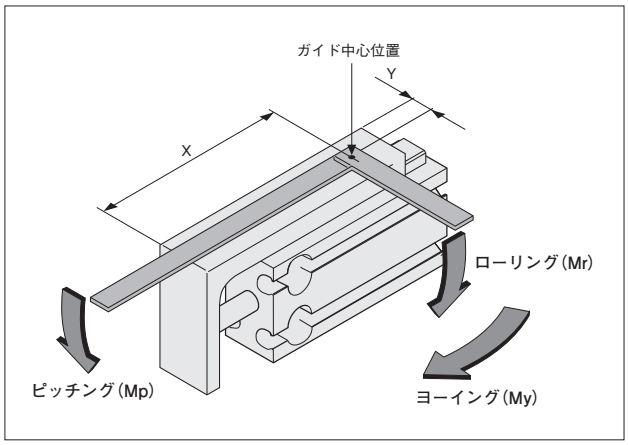

●モーメントの中心位置は、図のガイド中心位置を基準にしてください。

●ガイド中心位置寸法

mm

形式	ストローク	X	Y
BCG□6	5	31.5	6
	10		
	15	41.5	
	20		
	25	51.5	
	30		
	35	61.5	
	40		
	45	71.5	
	50		
	55	81.5	
	60		
BCG□12	10	32.5	18
	15	42.5	
	20		
	25	52.5	
	30		
	35	62.5	
	40		
	45	72.5	
	50		
	55	82.5	
	60		
BCG□16	5	37.5	9.5
	10		
	15	47.5	
	20		
	25	57.5	
	30		
	35	67.5	
	40		
	45	77.5	
	50		
	55	87.5	
	60		
BCG□20	5	44	11.5
	10		
	15	54	
	20		
	25	64	
	30		
	35	74	
	40		
	45	84	
	50		
	55	94	
	60		

mm

形式	ストローク	X	Y
BCG□25	5	47.5	14.5
	10		
	15	57.5	
	20		
	25	67.5	
	30		
	35	77.5	
	40		
	45	87.5	
	50		
	55	97.5	
	60		
BCG□32	10	57	18
	15	67	
	20		
	25	77	
	30		
	35	87	
	40		
	45	97	
	50		
	55	107	
	60		
BCG□40	10	70.5	23
	15		
	20		
	25	80.5	
	30		
	35	90.5	
	40		
	45	100.5	
	50		
	55	110.5	
	60		

■許容曲げモーメント

N・m

形式	Mp(ピッチング)	Mr(ローリング)	My(ヨーイング)
BCG□8、BCG□12	0.12	0.12	0.21
BCG□16	0.4	0.4	0.68
BCG□20	1.5	1.8	2.2
BCG□25	2.18	2.18	4.18
BCG□32	4.46	4.46	7.31
BCG□40	6.7	8	13.7

耐熱仕様の場合

N・m

形式	Mp(ピッチング)	Mr(ローリング)	My(ヨーイング)
BCGF8、BCGF12	0.11	0.11	0.18
BCGF16	0.35	0.35	0.60
BCGF20	0.88	0.88	1.25
BCGF25	1.37	1.21	2.30
BCGF32	3.56	2.99	6.00
BCGF40	6.32	5.30	11.04

ガイド付シリンダ 曲げモーメントに対するテーブルの変位量（参考値）

耐熱仕様のグラフは196ページをご覧ください。

●ピッチング（Mp）

矢印部に荷重Wを作用させた時のテーブル端（矢印部）の変位量

（注意：テーブルに衝撃荷重が作用した後は、変位量が増大することがあります）

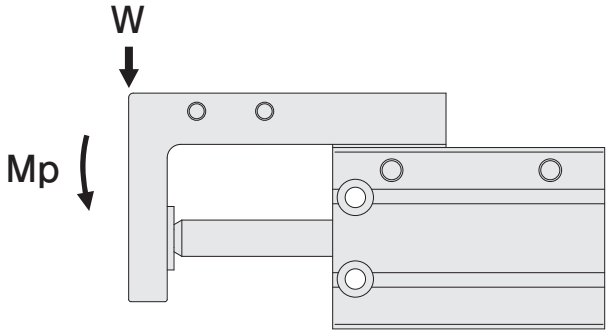

●BCG□8

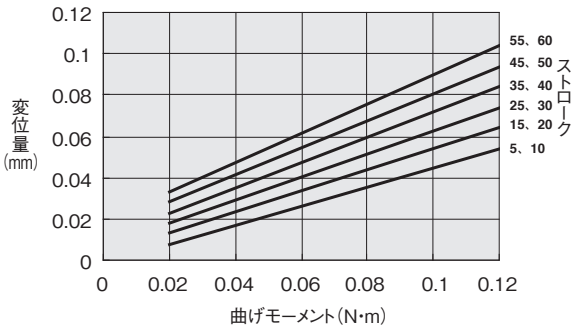

●BCG□12

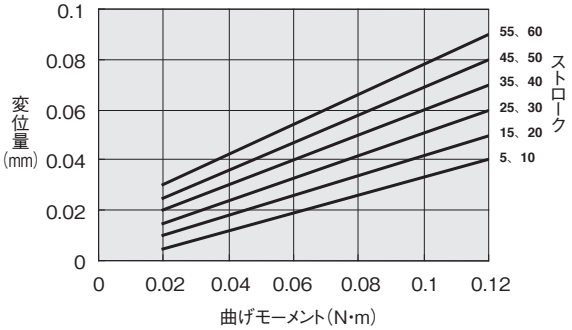

●BCG□16

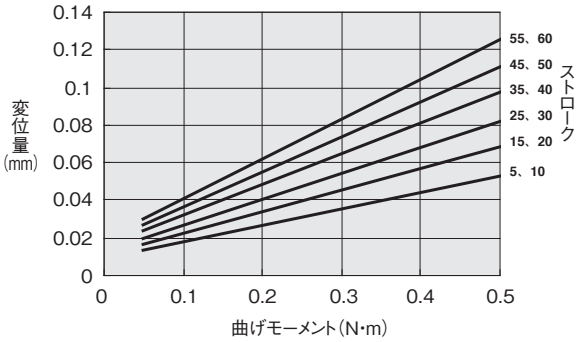

●BCG□20

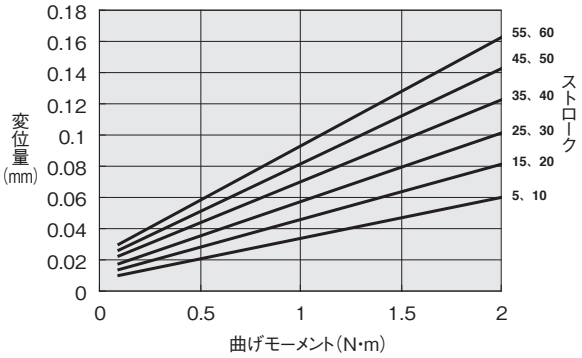

●BCG□25

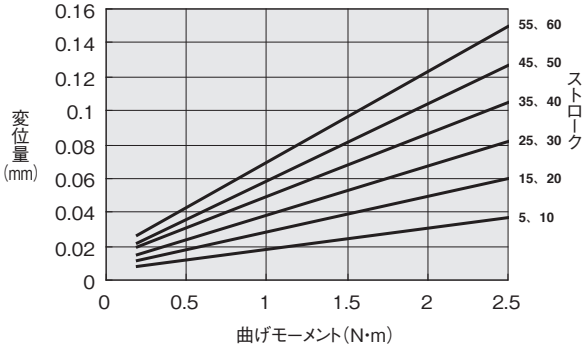

●BCG□32

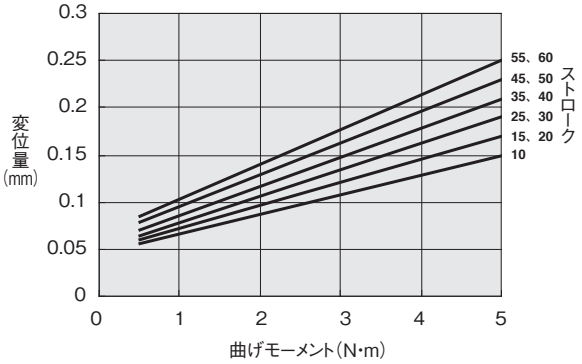

●BCG□40

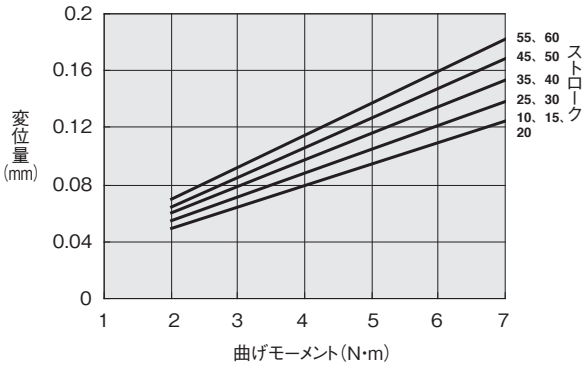

取扱い要領と注意事項

ガイド付シリンダ 曲げモーメントに対するテーブルの変位量（参考値）

耐熱仕様のグラフは197ページをご覧ください。

●ヨーイング（My）

矢印部に荷重Wを作用させた時のテーブル端（矢印部）の変位量

（注意：テーブルに衝撃荷重が作用した後は、変位量が増大することがあります）

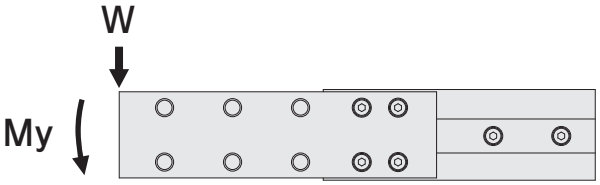

●BCG□8

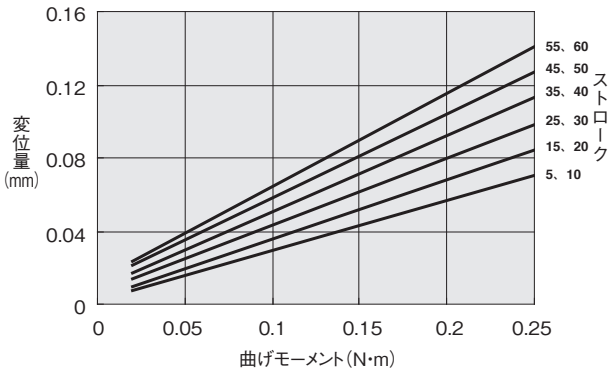

●BCG□12

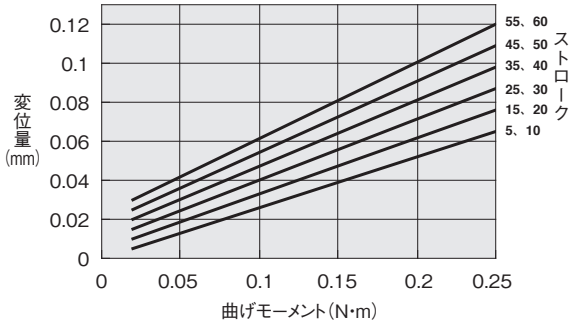

●BCG□16

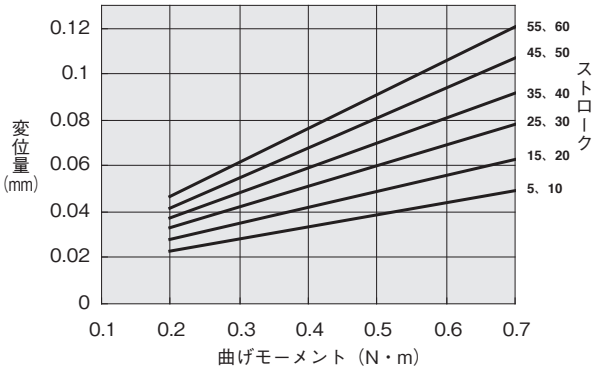

●BCG□20

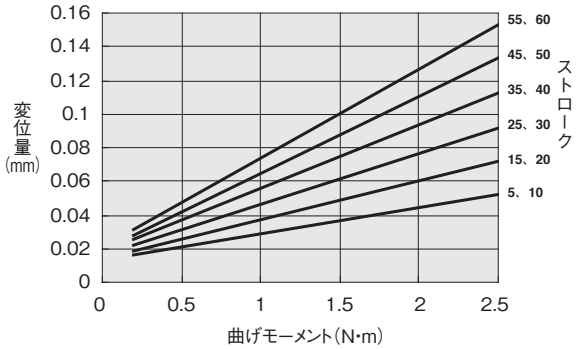

●BCG□25

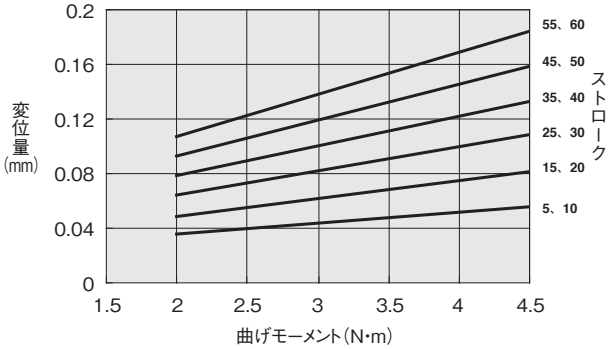

●BCG□32

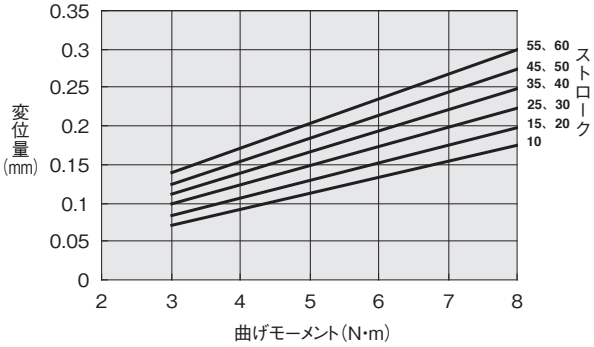

●BCG□40

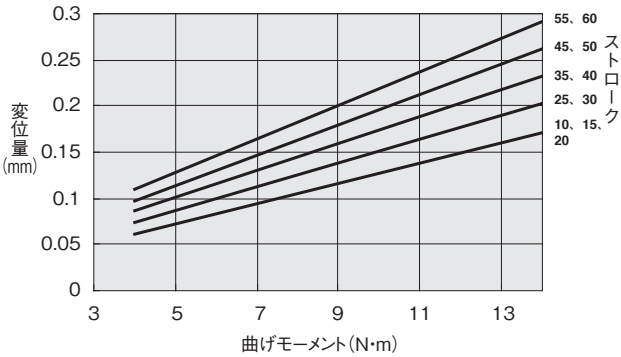

ガイド付シリンダ 曲げモーメントに対するテーブルの変位量（参考値）

耐熱仕様のグラフは198ページをご覧ください。

●ローリング（Mr）

矢印部に荷重Wを作用させた時のテーブル端（矢印A部）の変位量

（注意：テーブルに衝撃荷重が作用した後は、変位量が増大することがあります）

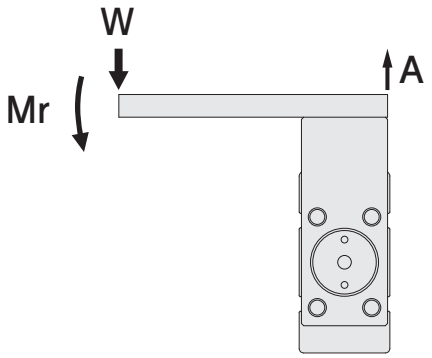

●BCG□8

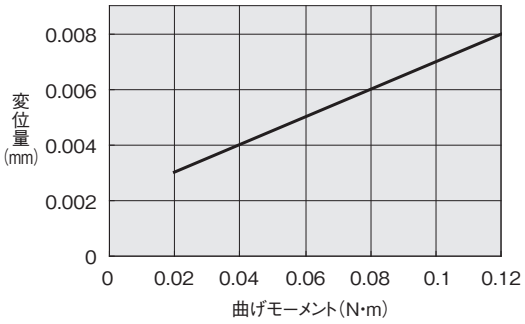

●BCG□12

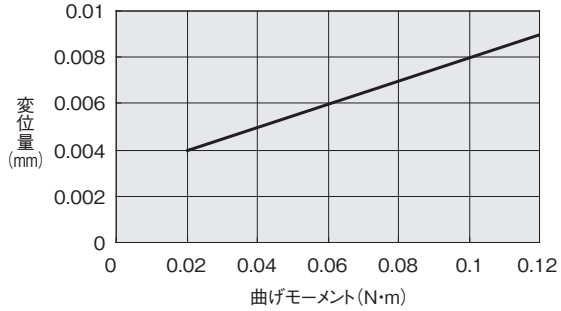

●BCG□16

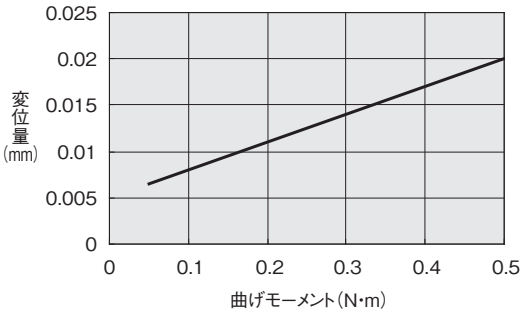

●BCG□20

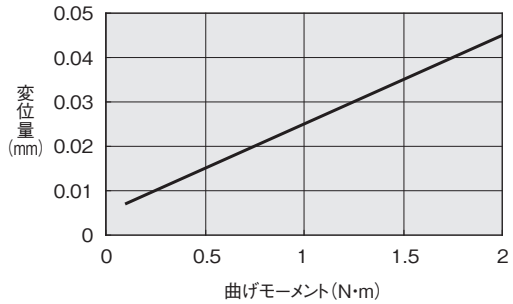

●BCG□25

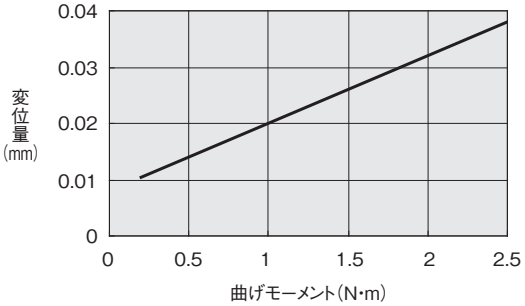

●BCG□32

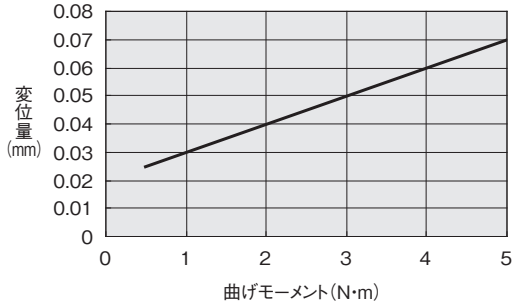

●BCG□40

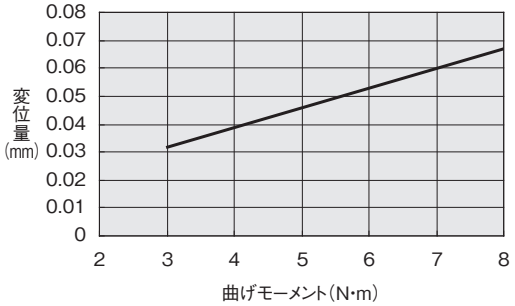

取扱い要領と注意事項

耐熱仕様　ガイド付シリンダ 曲げモーメントに対するテーブルの変位量（参考値）

●ピッチング（Mp）

矢印部に荷重Wを作用させた時のテーブル端（矢印部）の変位量

（注意：テーブルに衝撃荷重が作用した後は、変位量が増大することがあります）

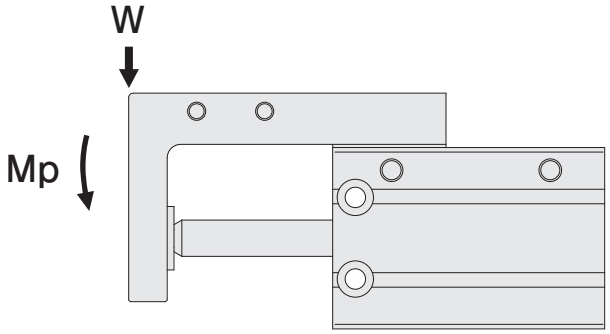

●BCGF8

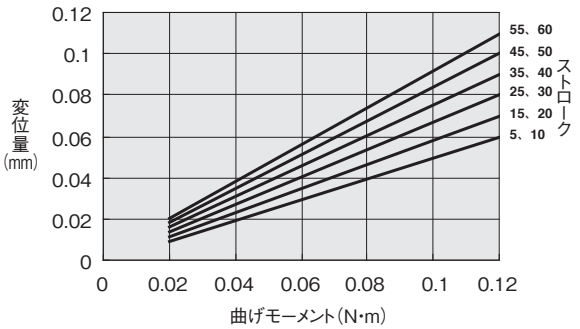

●BCGF12

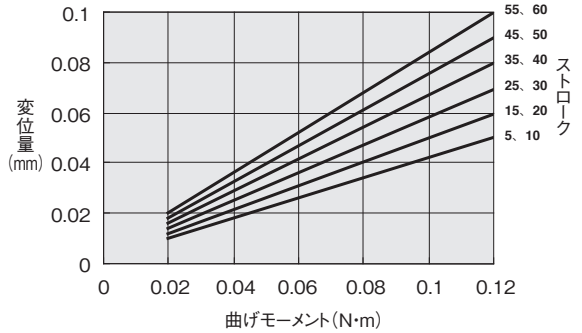

●BCGF16

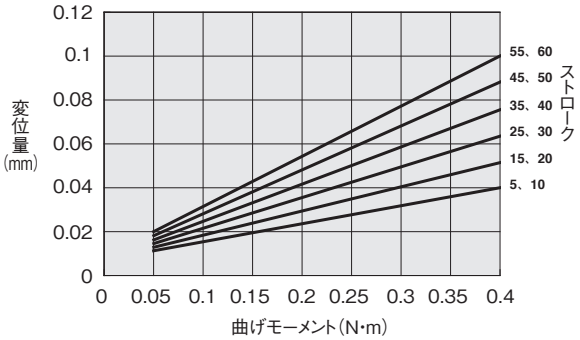

●BCGF20

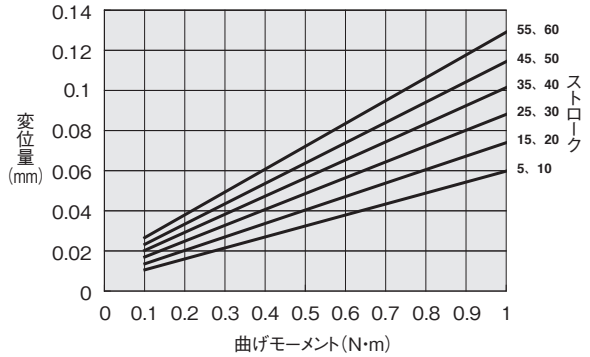

●BCGF25

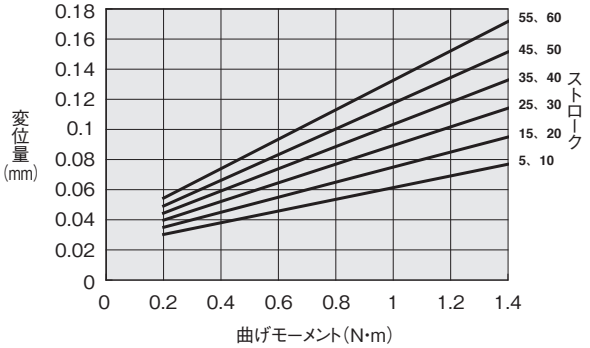

●BCGF32

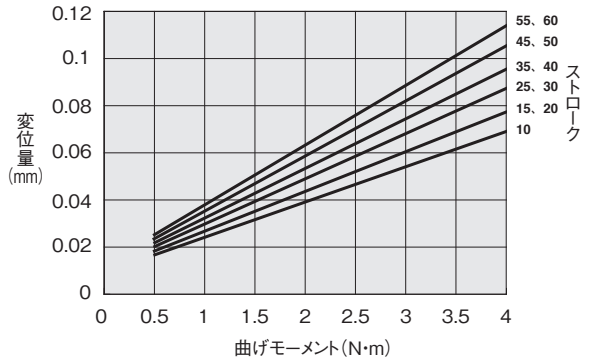

●BCGF40

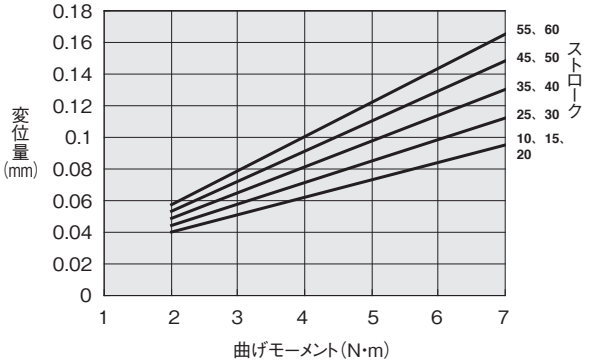

耐熱仕様　ガイド付シリンダ 曲げモーメントに対するテーブルの変位量（参考値）

●ヨーイング（My）

矢印部に荷重Wを作用させた時のテーブル端（矢印部）の変位量

（注意：テーブルに衝撃荷重が作用した後は、変位量が増大することがあります）

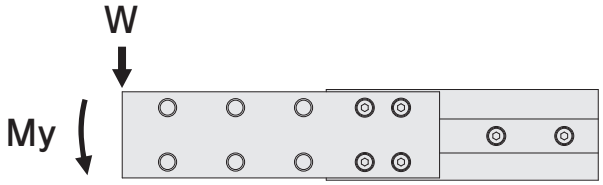

●BCGF8

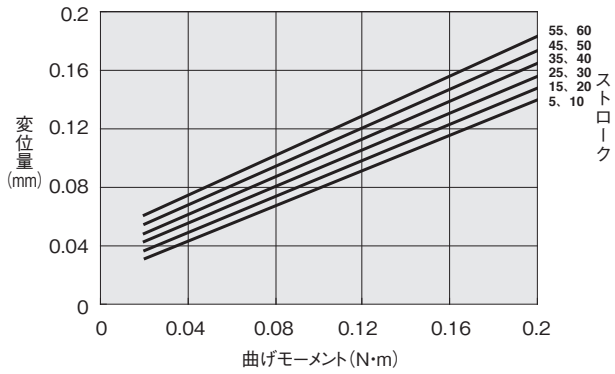

●BCGF12

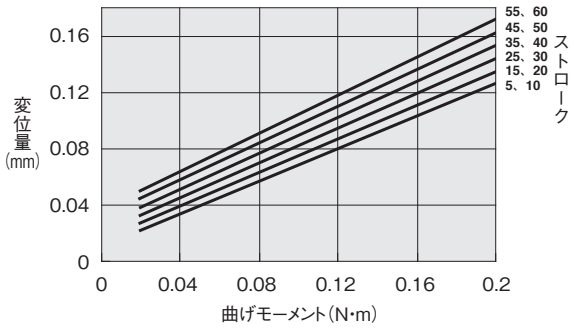

●BCGF16

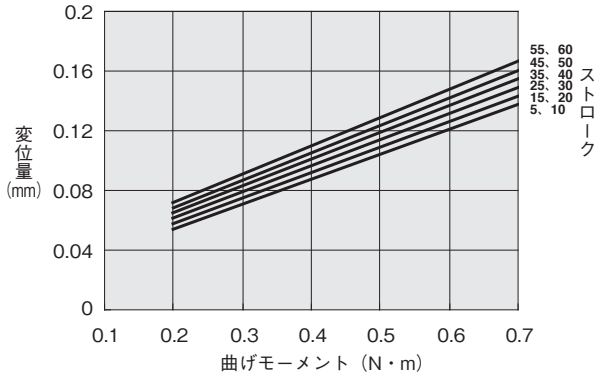

●BCGF20

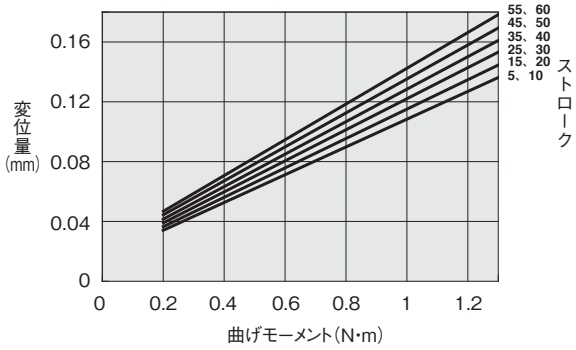

●BCGF25

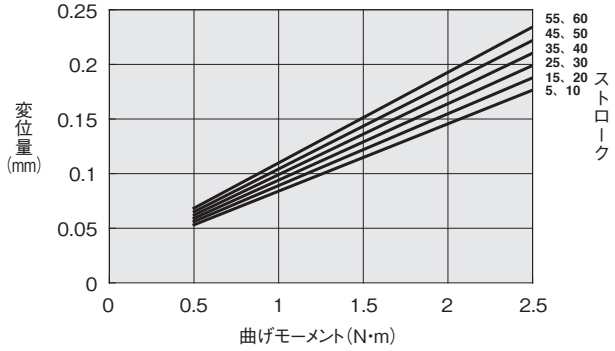

●BCGF32

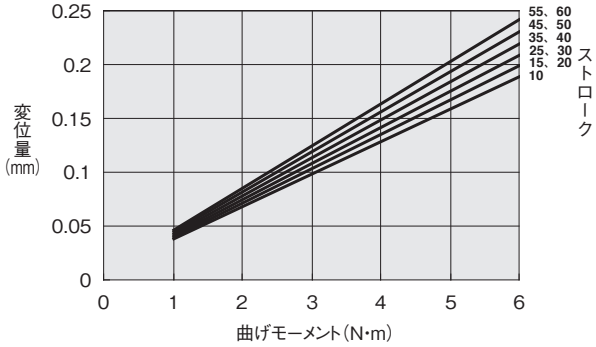

●BCGF40

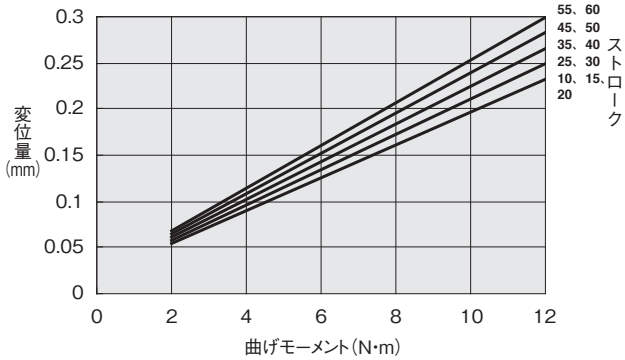

取扱い要領と注意事項

耐熱仕様　ガイド付シリンダ 曲げモーメントに対するテーブルの変位量（参考値）

●ローリング（Mr）

矢印部に荷重Wを作用させた時のテーブル端（矢印A部）の変位量

（注意：テーブルに衝撃荷重が作用した後は、変位量が増大することがあります）

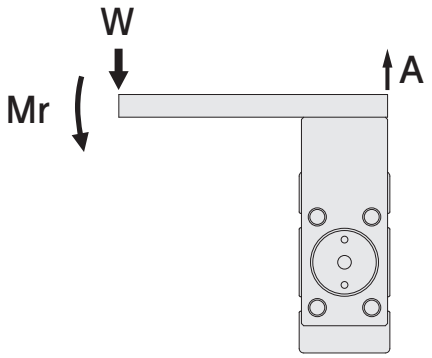

●BCGF8

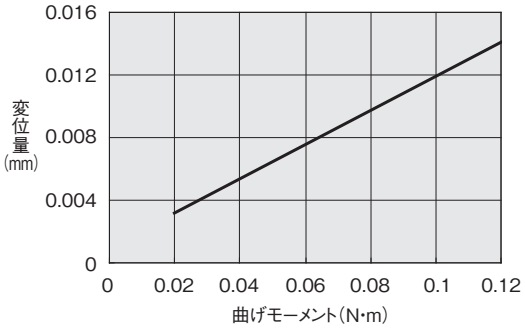

●BCGF12

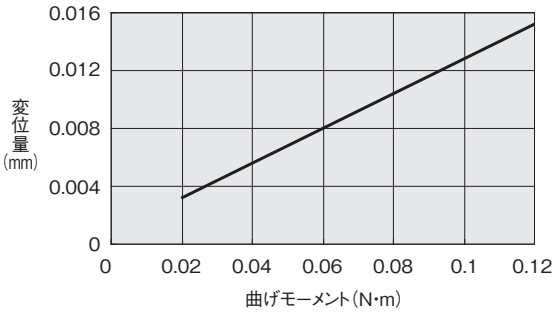

●BCGF16

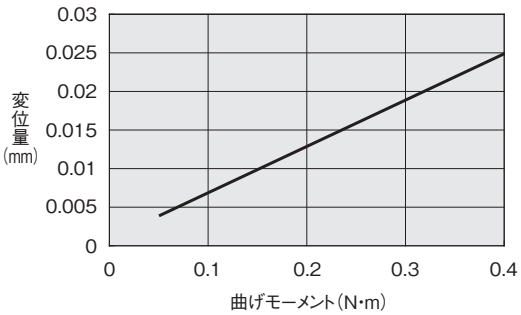

●BCGF20

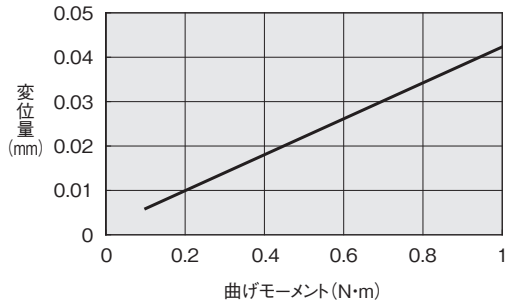

●BCGF25

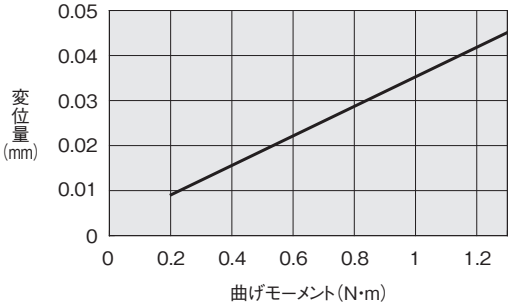

●BCGF32

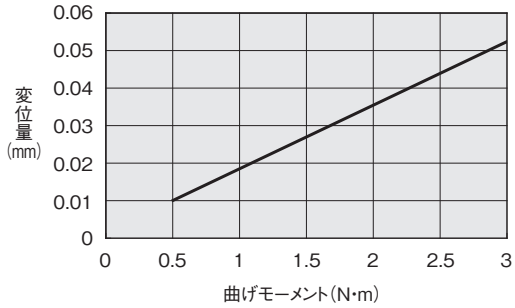

●BCGF40

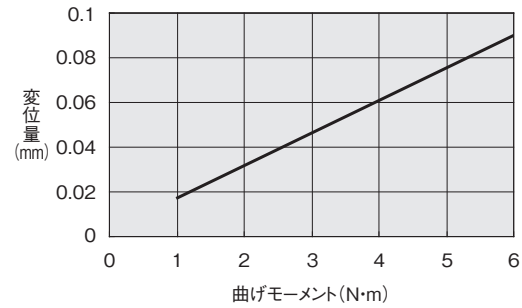

推力

●複動形

N

シリンダ径 mm	ピストンロッド径 mm	動作	受圧面積 mm²	空気圧力 MPa						
				0.1	0.2	0.3	0.4	0.5	0.6	0.7
6	4	押側	28.3	2.8	5.7	8.5	11.3	14.2	17.0	19.8
		引側	15.7	1.6	3.1	4.7	6.3	7.9	9.4	11.0
8	5	押側	50.3	5.0	10.1	15.1	20.1	25.2	30.2	35.2
		引側	30.6	3.1	6.1	9.2	12.2	15.3	18.4	21.4
10	5	押側	78.5	7.9	15.7	23.6	31.4	39.3	47.1	55.0
		引側	58.9	5.9	11.8	17.7	23.6	29.5	35.3	41.2
12	6	押側	113.0	11.3	22.6	33.9	45.2	56.5	67.8	79.1
		引側	84.8	8.5	17.0	25.4	33.9	42.4	50.9	59.4
16	8	押側	201.0	20.1	40.2	60.3	80.4	100.5	120.6	140.7
		引側	150.0	15.0	30.0	45.0	60.0	75.0	90.0	105.0
20	10	押側	314.0	31.4	62.8	94.2	125.6	157.0	188.4	219.8
		引側	235.5	23.6	47.1	70.7	94.2	117.8	141.3	164.9
25	12	押側	490.6	49.1	98.1	147.2	196.2	245.3	294.4	343.4
		引側	377.6	37.8	75.5	113.3	151.0	188.8	226.6	264.3
32	16	押側	803.8	80.4	160.8	241.1	321.5	401.9	482.3	562.7
		引側	602.9	60.3	120.6	180.9	241.2	301.5	361.7	422.0
40	16	押側	1256.0	125.6	251.2	376.8	502.4	628.0	753.6	879.2
		引側	1055.0	105.5	211.0	316.5	422.0	527.5	633.0	738.5
50	20	押側	1962.5	196.3	392.5	588.8	785.0	981.3	1177.5	1373.8
		引側	1648.5	164.9	329.7	494.6	659.4	824.3	989.1	1154.0
63	20	押側	3115.7	311.6	623.1	934.7	1246.3	1557.9	1869.4	2181.0
		引側	2801.7	280.2	560.3	840.5	1120.7	1400.9	1681.0	1961.2
80	25	押側	5024.0	502.4	1004.8	1507.2	2009.6	2512.0	3014.4	3516.8
		引側	4533.4	453.3	906.7	1360.0	1813.4	2266.7	2720.0	3173.4
100	30	押側	7850.0	785.0	1570.0	2355.0	3140.0	3925.0	4710.0	5495.0
		引側	7143.5	714.4	1428.7	2143.1	2857.4	3571.8	4286.1	5000.5
125	35	押側	12265.6	1226.6	2453.1	3679.7	4906.3	6132.8	7359.4	8585.9
		引側	11304.0	1130.4	2260.8	3391.2	4521.6	5652.0	6782.4	7912.8

●単動形

N

作動形式	シリンダ径 mm	ピストンロッド径 mm	受圧面積 mm²	空気圧力 MPa						スプリング戻り力 (END)
				0.2	0.3	0.4	0.5	0.6	0.7	
押出 単動形	6	4	28.3	2.5	5.3	8.1	11.0	13.8	16.6	3.16
	8	5	50.3	3.6	8.6	13.6	18.7	23.7	28.7	6.5
	10	5	78.5	8.5	16.4	24.2	32.1	39.9	47.8	7.17
	12	6	113.0	12.7	24.0	35.3	46.6	57.9	69.2	9.9
	16	8	201.0	23.8	43.9	64.0	84.1	104.2	124.3	16.4
	20	10	314.0	46.4	77.8	109.2	140.6	172.0	203.4	16.4
	25	12	490.6	77.8	126.9	175.9	225.0	274.1	323.1	20.3
	32	16	803.8	127.8	208.1	288.5	368.9	449.3	529.7	33
	40	16	1256.0	211.7	337.3	462.9	588.5	714.1	839.7	39.5
	50	20	1962.5	338.8	535.1	731.3	927.6	1123.8	1320.1	53.7
引込 単動形	6	4	15.7	—	1.3	2.8	4.4	6.0	7.5	3.45
	8	5	30.6	—	2.0	5.1	8.1	11.2	14.3	7.17
	10	5	58.9	4.6	10.5	16.4	22.3	35.3	34.2	7.17
	12	6	84.8	7.1	15.5	24.0	32.5	41.0	49.5	9.9
	16	8	150.0	13.6	28.6	43.6	58.6	73.6	88.6	16.4
	20	10	235.5	30.7	54.3	77.8	101.4	124.9	148.5	16.4
	25	12	377.6	55.2	93.0	130.7	168.5	206.3	244.0	20.3
	32	16	602.9	87.6	147.9	208.2	268.5	328.7	389.0	33
	40	16	1055.0	171.5	277.0	382.5	488.0	593.5	699.0	39.5
	50	20	1648.5	276.0	440.9	605.7	770.6	935.4	1100.3	53.7

ベーシックシリンダ

ガイド付シリンダ

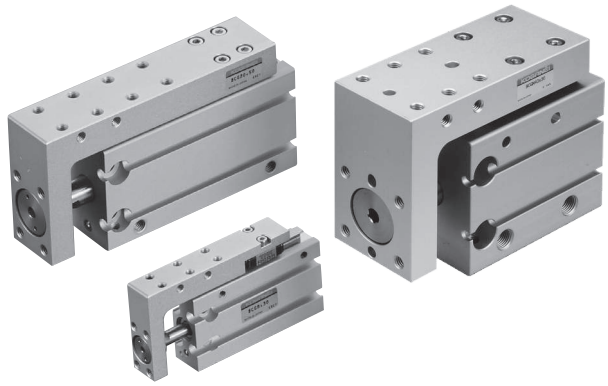

表示記号

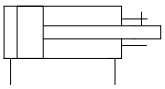

仕様（標準仕様、耐食仕様、耐熱仕様）

項目 ＼ シリンダ径		8	12	16	20	25	32	40
作動形式		複動形						
使用流体		空気						
使用圧力範囲 MPa	標準、耐食仕様	0.2〜0.7	0.1〜0.7		0.08〜0.7			
	耐熱仕様	0.25〜0.7	0.15〜0.7					
保証耐圧力 MPa		1.05						
使用温度範囲 ℃		0〜60（耐熱仕様は0〜150注）						
使用速度範囲 mm/s		50〜500（耐熱仕様は100〜300）						
クッション		ゴムバンパ						
給油		不要						
配管接続口径		M3×0.5	M5×0.8				Rc1/8	
走り平行度 mm		0.1以下						
許容モーメント N·m（ ）内は耐熱仕様	ピッチング	0.12（0.11）		0.40（0.35）	1.50（0.88）	2.18（1.37）	4.46（3.56）	6.70（6.32）
	ローリング	0.12（0.11）		0.40（0.35）	1.80（0.88）	2.18（1.21）	4.46（2.99）	8.00（5.30）
	ヨーイング	0.21（0.18）		0.68（0.60）	2.20（1.25）	4.18（2.30）	7.31（6.00）	13.70（11.04）

注：耐熱仕様にセンサスイッチは付きません。

使用リニアガイド

シリンダ径	レール幅	メーカ 標準、耐食仕様	メーカ 耐熱仕様
φ8、φ12	5	THK	THK
φ16	7		
φ20	9		
φ25	12		
φ32	15		IKO
φ40	20		

シリンダ径とストローク

シリンダ径	標準ストローク
8、12、16、20、25	5注、10、15注、20、25注、30、35注、40、45注、50、55注、60
32	10、15注、20、25注、30、35注、40、45注、50、55注、60
40	10注、15注、20、25注、30、35注、40、45注、50、55注、60

注：このストロークはカラー詰めとなります。

●標準仕様

BC G □ × - □ - □ □ □

センサスイッチの数
1：1個付
2：2個付
3：3個付
⋮

後方配管ブロック注1
※φ32、φ40のみ選択
無記入：側面配管
BP：後方配管

リード線長さ
A：1000mm
B：3000mm
G：300mm M8コネクタ付、
ZE175、**ZE177**、**ZE275**、**ZE277**のみ

シリンダ径
×
ストローク
●240ページのシリンダ径とストロークをご覧ください。

センサスイッチ形式
無記入：センサスイッチなし
ZE135：2線式、無接点タイプ リード線横出し
ZE155：3線式、無接点NPN出力タイプ リード線横出し
ZE175：3線式、無接点PNP出力タイプ リード線横出し
ZE235：2線式、無接点タイプ リード線上出し
ZE255：3線式、無接点NPN出力タイプ リード線上出し
ZE275：3線式、無接点PNP出力タイプ リード線上出し
ZE137：2線式、2色発光無接点タイプ リード線横出し
ZE157：3線式、2色発光無接点NPN出力タイプ リード線横出し
ZE177：3線式、2色発光無接点PNP出力タイプ リード線横出し
ZE237：2線式、2色発光無接点タイプ リード線上出し
ZE257：3線式、2色発光無接点NPN出力タイプ リード線上出し
ZE277：3線式、2色発光無接点PNP出力タイプ リード線上出し
ZE101：2線式、有接点タイプ表示灯なし リード線横出し注2
ZE102：2線式、有接点タイプ リード線横出し注2
ZE201：2線式、有接点タイプ表示灯なし リード線上出し注2
ZE202：2線式、有接点タイプ リード線上出し注2

●センサスイッチの詳細は1819ページをご覧ください。

位置決めピン穴
無記入：ピン穴なし
N：ピン穴付

G：ガイド付複動形

ベーシックシリンダ

注1：後方配管ブロックは、シリンダ径φ32、φ40以外は取り付けられません。φ8～φ25は、標準で側面配管または後方配管が可能です。
2：有接点タイプのセンサスイッチは、シリンダ径φ8、φ12には取り付けられません。

●耐食仕様（ピストンロッド等の材質変更）

BC G □ R × - □ - □ □ □

R：耐食仕様

センサスイッチの数
1：1個付
2：2個付
3：3個付
⋮

後方配管ブロック注1
※φ32、φ40のみ選択
無記入：側面配管
BP：後方配管

リード線長さ
A：1000mm
B：3000mm
G：300mm M8コネクタ付、
ZE175、**ZE177**、**ZE275**、**ZE277**のみ

シリンダ径
×
ストローク
●240ページのシリンダ径とストロークをご覧ください。

センサスイッチ形式
無記入：センサスイッチなし
ZE135：2線式、無接点タイプ リード線横出し
ZE155：3線式、無接点NPN出力タイプ リード線横出し
ZE175：3線式、無接点PNP出力タイプ リード線横出し
ZE235：2線式、無接点タイプ リード線上出し
ZE255：3線式、無接点NPN出力タイプ リード線上出し
ZE275：3線式、無接点PNP出力タイプ リード線上出し
ZE137：2線式、2色発光無接点タイプ リード線横出し
ZE157：3線式、2色発光無接点NPN出力タイプ リード線横出し
ZE177：3線式、2色発光無接点PNP出力タイプ リード線横出し
ZE237：2線式、2色発光無接点タイプ リード線上出し
ZE257：3線式、2色発光無接点NPN出力タイプ リード線上出し
ZE277：3線式、2色発光無接点PNP出力タイプ リード線上出し
ZE101：2線式、有接点タイプ表示灯なし リード線横出し注2
ZE102：2線式、有接点タイプ リード線横出し注2
ZE201：2線式、有接点タイプ表示灯なし リード線上出し注2
ZE202：2線式、有接点タイプ リード線上出し注2

●センサスイッチの詳細は1819ページをご覧ください。

位置決めピン穴
無記入：ピン穴なし
N：ピン穴付

G：ガイド付複動形

ベーシックシリンダ

注1：後方配管ブロックは、シリンダ径φ32、φ40以外は取り付けられません。φ8～φ25は、標準で側面配管または後方配管が可能です。
2：有接点タイプのセンサスイッチは、シリンダ径φ8、φ12には取り付けられません。

注文記号

●耐熱仕様（センサスイッチは取り付けられません。）

BC G □ F ×□ - □

F：耐熱仕様

後方配管ブロック注
※φ32、φ40のみ選択
無記入：側面配管
BP：後方配管

注：後方配管ブロックは、シリンダ径φ32、φ40以外は取り付けられません。φ8〜φ25は、標準で側面配管または後方配管が可能です。

シリンダ径
×
ストローク

●240ページのシリンダ径とストロークをご覧ください。

位置決めピン穴
無記入：ピン穴なし
N：ピン穴付

G：ガイド付複動形

ベーシックシリンダ

質量

●ガイド付シリンダ

g

形式	ストローク											
	5	10	15	20	25	30	35	40	45	50	55	60
BCG8	56	54	68	66	80	78	92	90	104	102	116	114
BCG12	82	81	96	95	110	109	124	123	138	137	152	151
BCG16	133	131	155	153	178	176	200	198	222	220	245	243
BCG20	207(209)	205(207)	236(238)	234(236)	265(267)	263(265)	294(296)	292(294)	323(325)	321(323)	352(354)	350(352)
BCG25	321(330)	317(326)	366(375)	362(371)	411(420)	407(416)	456(465)	452(461)	501(510)	497(506)	546(555)	542(551)
BCG32	—	597(627)	675(705)	669(699)	746(776)	740(770)	818(848)	812(842)	889(919)	883(913)	961(991)	955(985)
BCG40	—	1031(1075)	1025(1069)	1019(1063)	1122(1166)	1116(1160)	1219(1263)	1213(1257)	1316(1360)	1310(1354)	1413(1457)	1407(1451)

（　　）内は耐熱仕様の質量

後方配管仕様の場合、シリンダ径φ32の場合76g、シリンダ径φ40の場合108gを加算してください。

●センサスイッチの 加算質量

ZE□□□A、**ZE□□□G**：15g　　**ZE□□□B**：35g

内部構造

●φ8

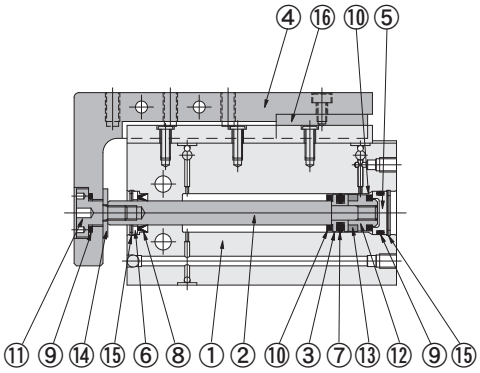

●φ12～φ25

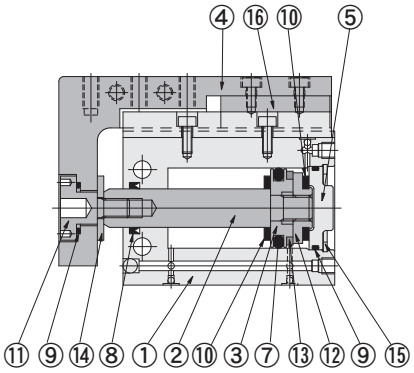

●φ32、φ40

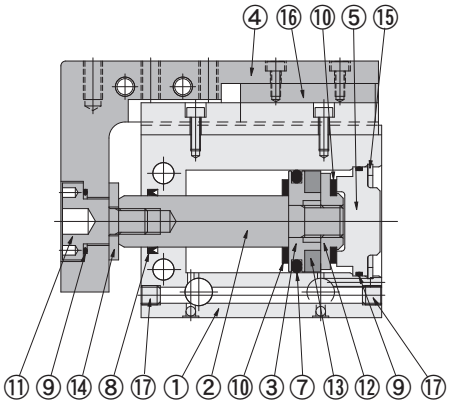

●中間ストローク品
（ガイド付複動形寸法図参照）

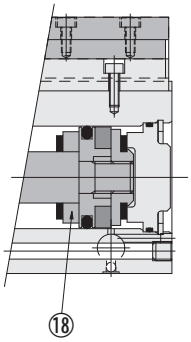

●-BP：後方配管仕様
（φ32、φ40）

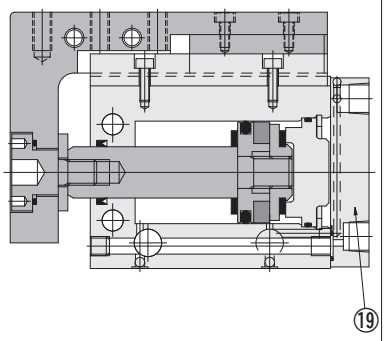

各部名称と主要部材質（標準仕様、耐食仕様、耐熱仕様）

No	名称	φ8	φ12	φ16	φ20	φ25	φ32	φ40
①	シリンダ本体	アルミ合金（特殊耐摩耗処理）						
②	ピストンロッド	ステンレス鋼					炭素鋼（耐食、耐熱仕様はステンレス鋼）	
③	ピストン	ステンレス鋼		アルミ合金（アルマイト処理）				
④	テーブル	アルミ合金（アルマイト処理）						
⑤	ヘッドカバー	アルミ合金（アルマイト処理）						
⑥	パッキン押え	アルミ合金（アルマイト処理）	—	—	—	—	—	—
⑦	★ピストンパッキン	合成ゴム（NBR）（耐熱仕様はFKM）						
⑧	★ロッドパッキン	合成ゴム（NBR）（耐熱仕様はFKM）						
⑨	★Oリング	合成ゴム（NBR）（耐熱仕様はFKM）						
⑩	バンパ	合成ゴム（NBR）（耐熱仕様はFKM）						
⑪	先端ボルト	ステンレス鋼						
⑫	サポート	アルミ合金（アルマイト処理）						
⑬	マグネット	ネオジムマグネット（耐熱仕様はなし）					樹脂マグネット（耐熱仕様はなし）	
⑭	ボルトリテーナ	ステンレス鋼						
⑮	★止め輪	硬鋼（耐食、耐熱仕様は無電解ニッケルめっき）						
⑯	リニアガイド	ステンレス鋼						
⑰	プラグ	—	—	—	—	—	ステンレス鋼	ステンレス鋼
⑱	カラー	アルミ合金（アルマイト処理）						
⑲	★後方配管ブロック	—	—	—	—	—	アルミ合金（アルマイト処理）	アルミ合金（アルマイト処理）

★印はアディショナルパーツ パッキンセットとして用意しています。注文形式については265、266ページを参照ください。

ガイド付複動形寸法図 (mm)

●BCG□8
●BCG□R8（耐食仕様）
●BCG□F8（耐熱仕様）

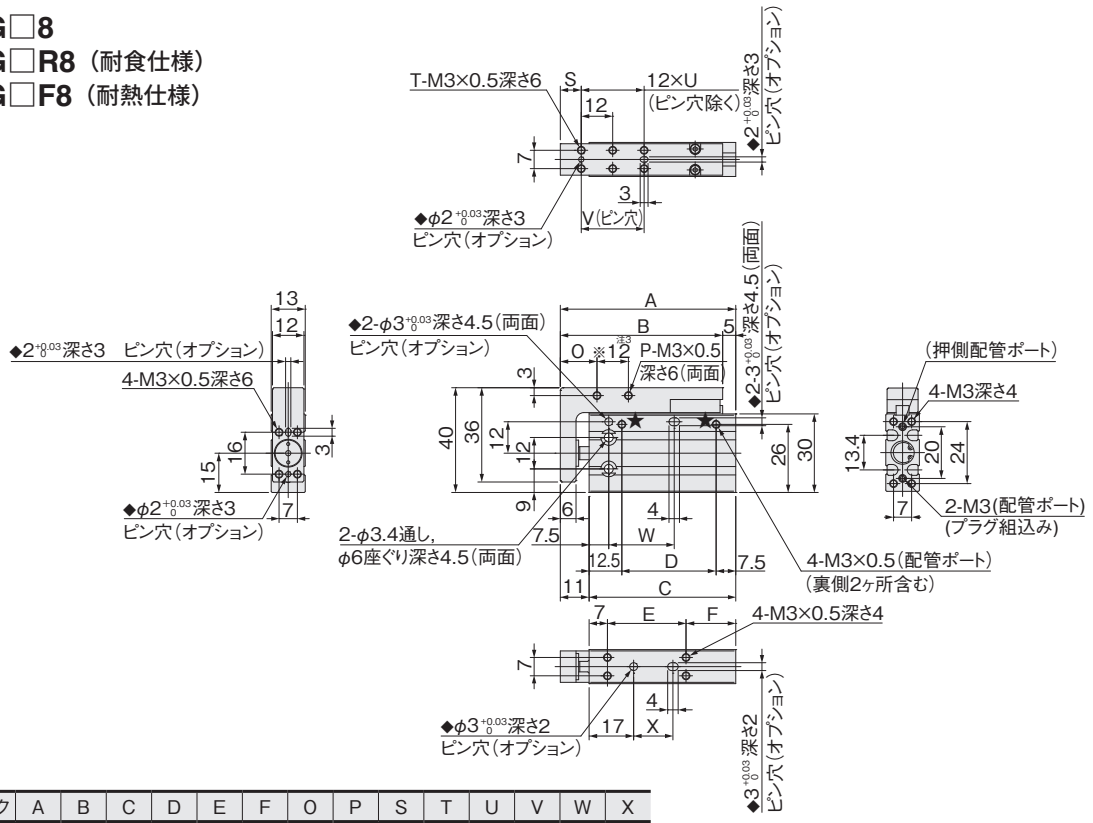

ストローク	A	B	C	D	E	F	O	P	S	T	U	V	W	X
5、10	47	42	36	16	15	14	10	2	5	4	—	12	15	10
15、20	57	52	46	26	20	19	14	4	8	4	—	12	15	15
25、30	67	62	56	36	30	19	14	4	8	6	2	24	25	15
35、40	77	72	66	46	40	19	14	4	8	8	3	24	25	25
45、50	87	82	76	56	50	19	14	4	8	10	4	36	35	35
55、60	97	92	86	66	60	19	14	4	8	12	5	36	35	45

注1：本製品には、有接点タイプのセンサスイッチは使用できません。
2：5、15、25、35、45、55ストロークはカラー詰め対応となります。
3：※部寸法は15ストローク以上の場合。
4：★部配管ポート以外は、プラグを組込んでいます（組替え可）。
5：プラグ組替えの際、0リングにグリスを塗布してください。
6：◆部ピン穴はオプション（N）選択時のみ対応となります。

●BCG□12
●BCG□R12（耐食仕様）
●BCG□F12（耐熱仕様）

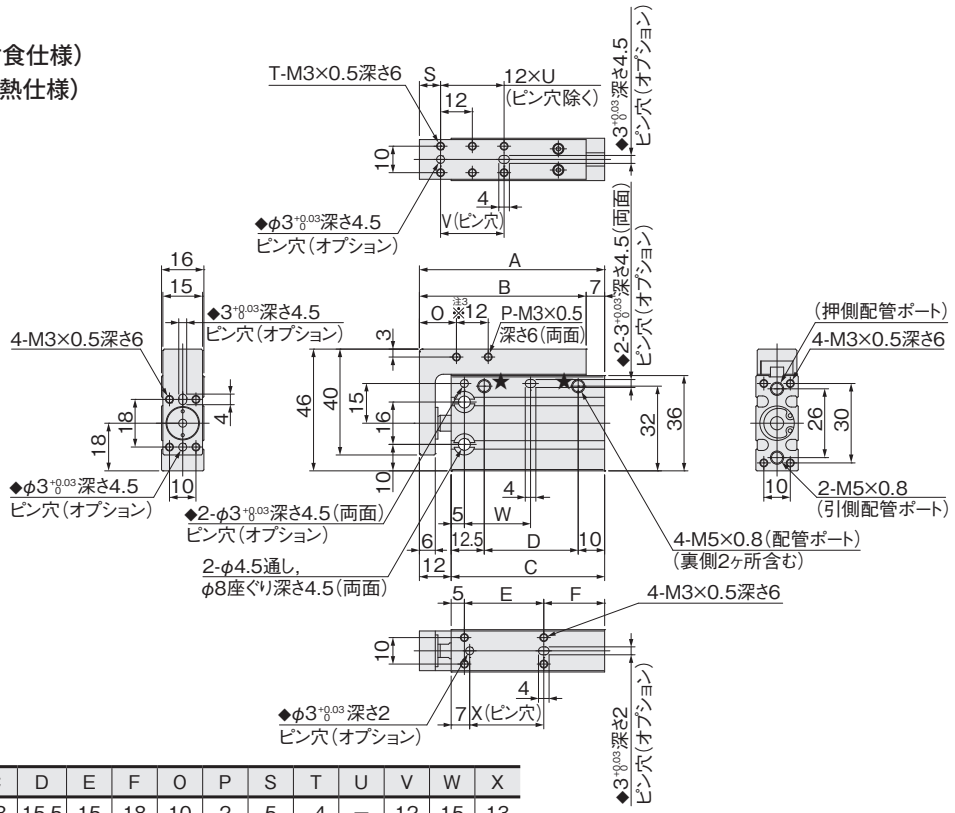

ストローク	A	B	C	D	E	F	O	P	S	T	U	V	W	X
5、10	50	43	38	15.5	15	18	10	2	5	4	—	12	15	13
15、20	60	53	48	25.5	20	23	14	4	8	4	—	12	15	18
25、30	70	63	58	35.5	30	23	14	4	8	6	2	24	25	28
35、40	80	73	68	45.5	40	23	14	4	8	8	3	24	25	38
45、50	90	83	78	55.5	50	23	14	4	8	10	4	36	35	48
55、60	100	93	88	65.5	60	23	14	4	8	12	5	36	35	58

注1：本製品には、有接点タイプのセンサスイッチは使用できません。
2：5、15、25、35、45、55ストロークはカラー詰め対応となります。
3：※部寸法は15ストローク以上の場合。
4：★部配管ポート以外は、プラグを組込んでいます（組替え可）。
5：プラグ組替えの際、0リングにグリスを塗布してください。
6：◆部ピン穴はオプション（N）選択時のみ対応となります。

●BCG□16
●BCG□R16（耐食仕様）
●BCG□F16（耐熱仕様）

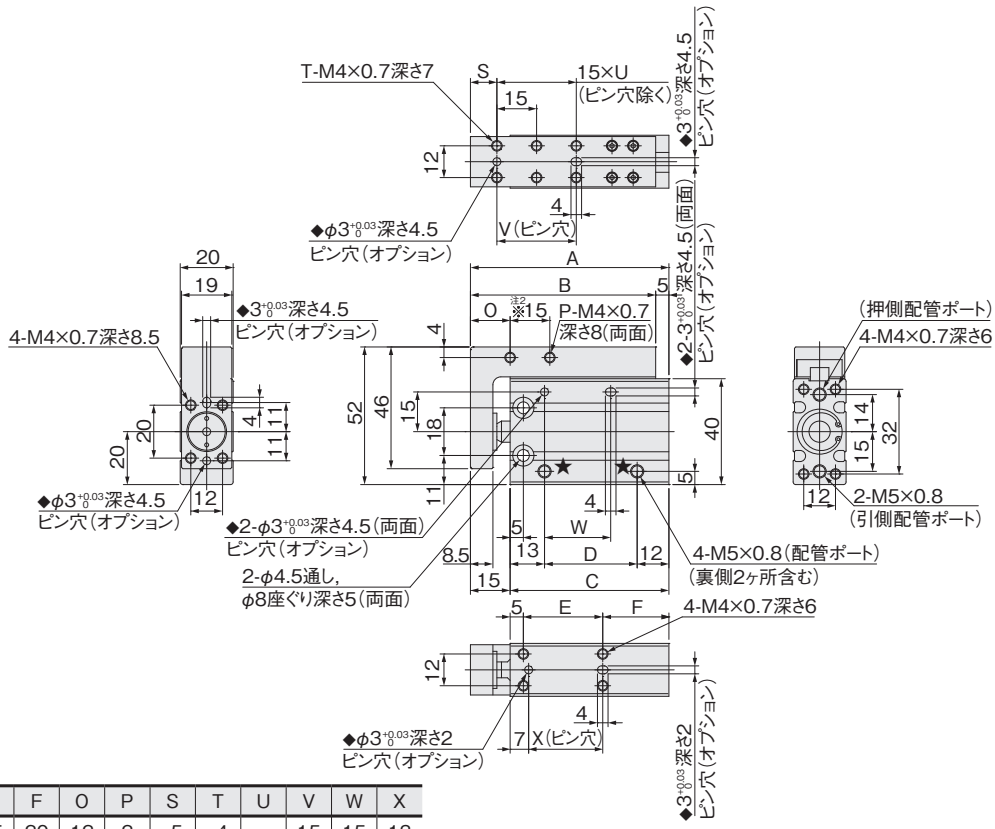

ストローク	A	B	C	D	E	F	O	P	S	T	U	V	W	X
5、10	55	50	40	15	15	20	12	2	5	4	—	15	15	13
15、20	65	60	50	25	20	25	15	4	10	4	—	15	15	18
25、30	75	70	60	35	30	25	15	4	10	6	2	30	25	28
35、40	85	80	70	45	40	25	15	4	10	6	2	30	25	38
45、50	95	90	80	55	50	25	15	4	10	8	3	45	35	48
55、60	105	100	90	65	60	25	15	4	10	10	4	45	35	58

注1：5、15、25、35、45、55ストロークはカラー詰め対応となります。
2：※部寸法は15ストローク以上の場合。
3：★部配管ポート以外は、プラグを組込んでいます（組替え可）。
4：プラグ組替えの際、0リングにグリスを塗布してください。
5：◆部ピン穴はオプション（N）選択時のみ対応となります。

●BCG□20
●BCG□R20（耐食仕様）
●BCG□F20（耐熱仕様）

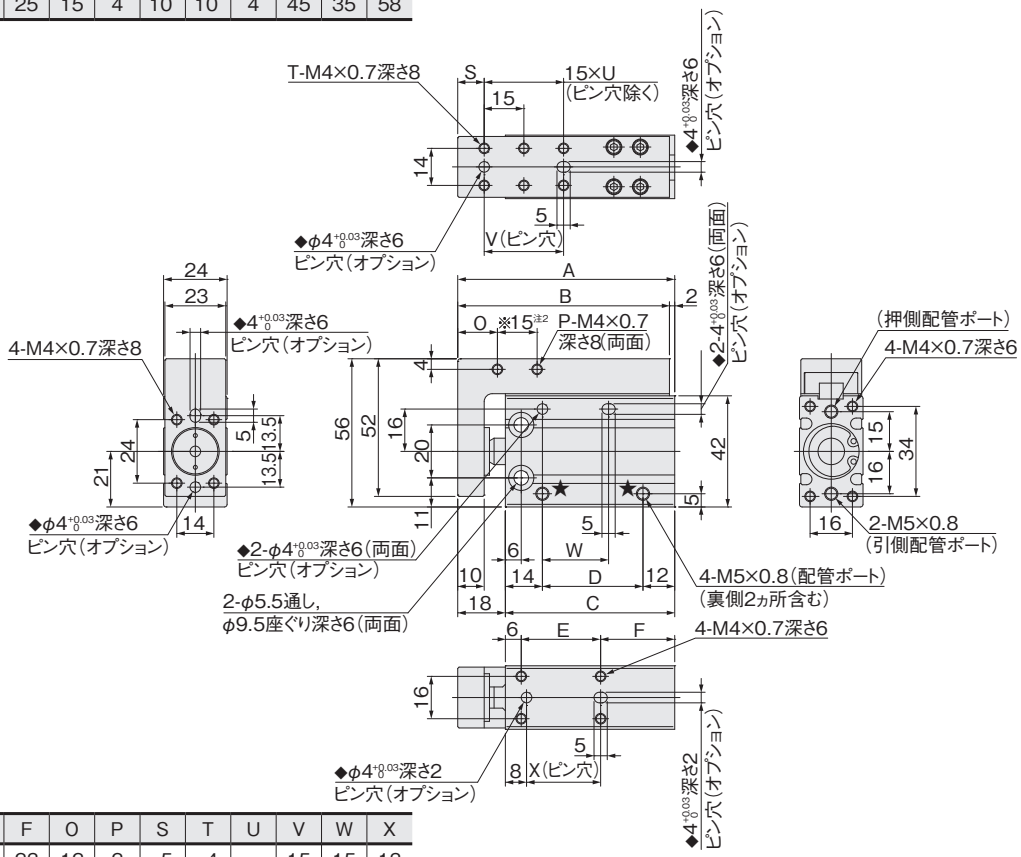

ストローク	A	B	C	D	E	F	O	P	S	T	U	V	W	X
5、10	62	60	44	18	15	23	12	2	5	4	—	15	15	13
15、20	72	70	54	28	20	28	15	4	10	4	—	15	15	18
25、30	82	80	64	38	30	28	15	4	10	6	2	30	25	28
35、40	92	90	74	48	40	28	15	4	10	6	2	30	25	38
45、50	102	100	84	58	50	28	15	4	10	8	3	45	35	48
55、60	112	110	94	68	60	28	15	4	10	10	4	45	35	58

注1：5、15、25、35、45、55ストロークはカラー詰め対応となります。
2：※部寸法は15ストローク以上の場合。
3：★部配管ポート以外は、プラグを組込んでいます（組替え可）。
4：プラグ組替えの際、0リングにグリスを塗布してください。
5：◆部ピン穴はオプション（N）選択時のみ対応となります。

ガイド付複動形寸法図 (mm)

●BCG□25
●BCG□R25（耐食仕様）
●BCG□F25（耐熱仕様）

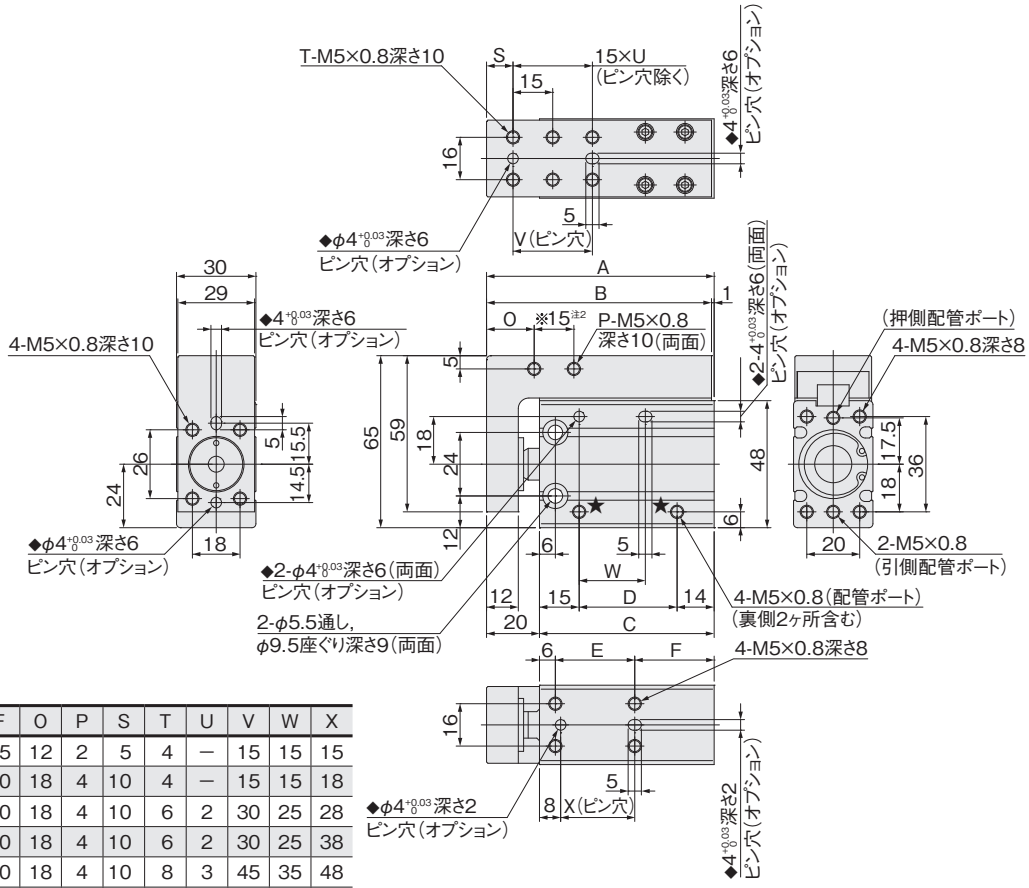

ストローク	A	B	C	D	E	F	O	P	S	T	U	V	W	X
5、10	66	65	46	17	15	25	12	2	5	4	—	15	15	15
15、20	76	75	56	27	20	30	18	4	10	4	—	15	15	18
25、30	86	85	66	37	30	30	18	4	10	6	2	30	25	28
35、40	96	95	76	47	40	30	18	4	10	6	2	30	25	38
45、50	106	105	86	57	50	30	18	4	10	8	3	45	35	48
55、60	116	115	96	67	60	30	18	4	10	10	4	45	35	58

注1：5、15、25、35、45、55ストロークはカラー詰め対応となります。
2：※部寸法は15ストローク以上の場合。
3：★部配管ポート以外は、プラグを組込んでいます（組替え可）。
4：プラグ組替えの際、Oリングにグリスを塗布してください。
5：◆部ピン穴はオプション（N）選択時のみ対応となります。

●BCG□32
●BCG□R32（耐食仕様）
●BCG□F32（耐熱仕様）

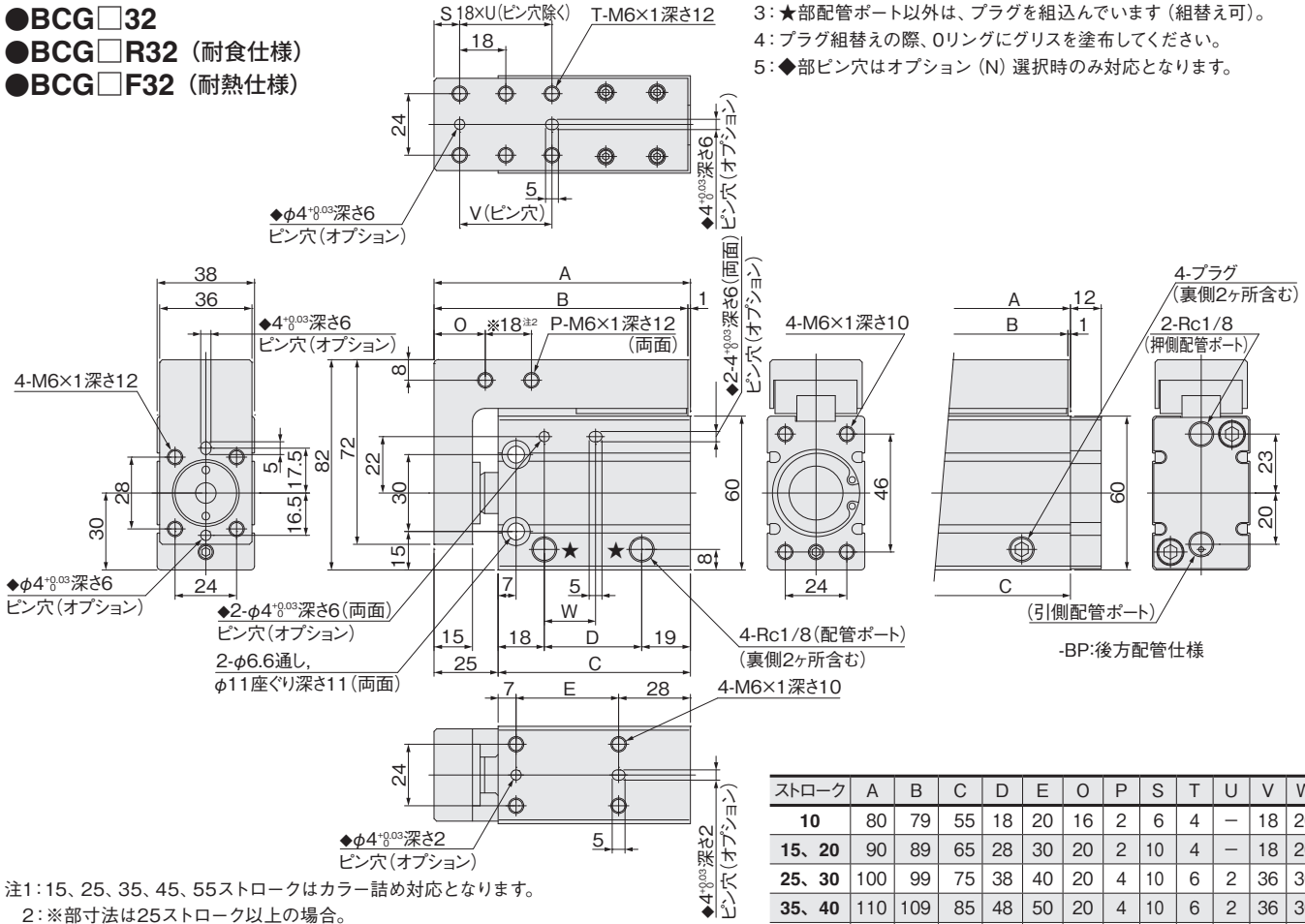

ストローク	A	B	C	D	E	O	P	S	T	U	V	W
10	80	79	55	18	20	16	2	6	4	—	18	20
15、20	90	89	65	28	30	20	2	10	4	—	18	20
25、30	100	99	75	38	40	20	4	10	6	2	36	30
35、40	110	109	85	48	50	20	4	10	6	2	36	30
45、50	120	119	95	58	60	20	4	10	8	3	54	40
55、60	130	129	105	68	70	20	4	10	8	3	54	40

注1：15、25、35、45、55ストロークはカラー詰め対応となります。
2：※部寸法は25ストローク以上の場合。
3：★部配管ポート以外は、プラグを組込んでいます（組替え可）。ただし、耐食仕様の場合、後方配管仕様以外ではプラグは添付となります。シール剤等を使用のうえ組み付けてください。
4：◆部ピン穴はオプション（N）選択時のみ対応となります。

●BCG□40
●BCG□R40（耐食仕様）
●BCG□F40（耐熱仕様）

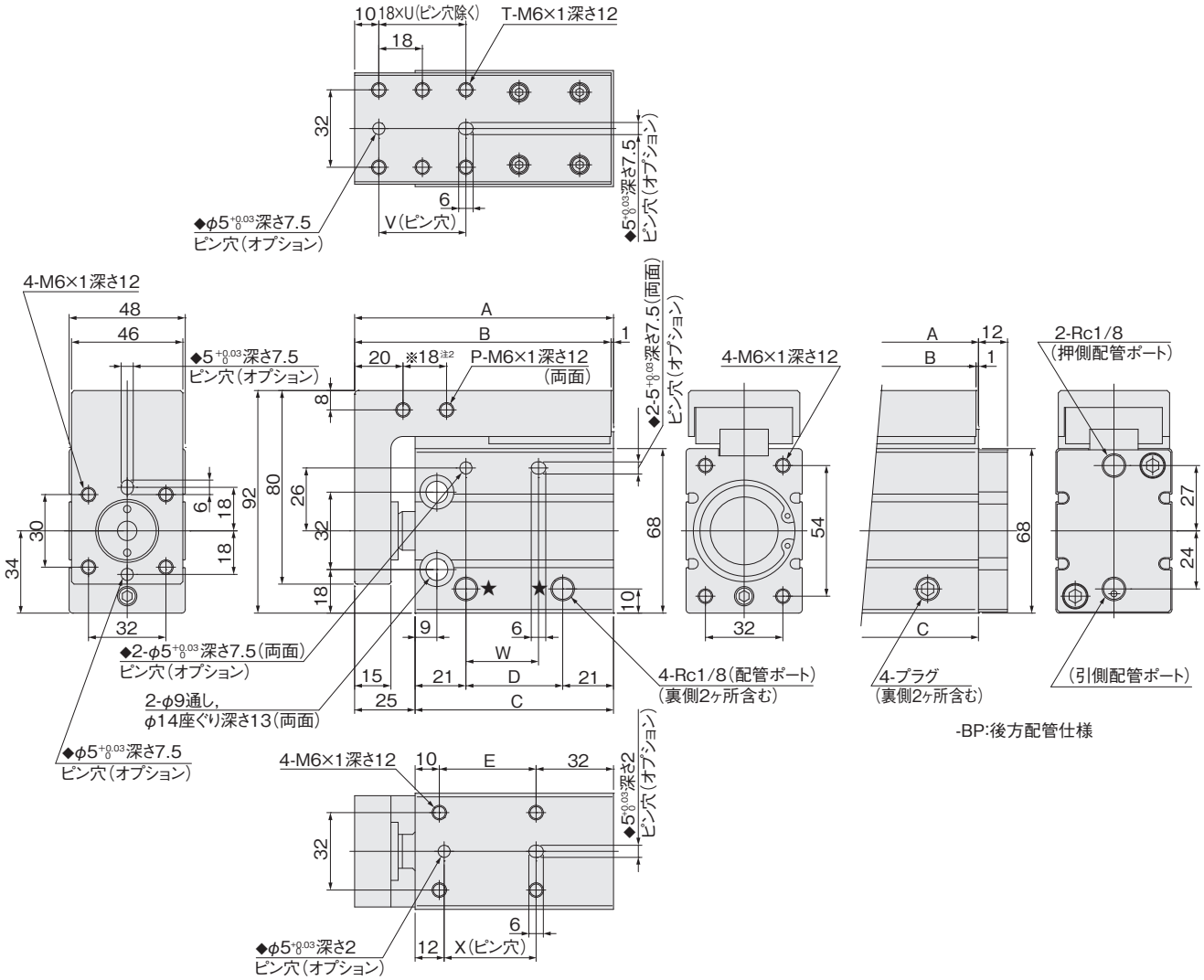

ストローク	A	B	C	D	E	P	T	U	V	W	X
10、15、20	97	96	72	30	30	2	4	—	18	25	28
25、30	107	106	82	40	40	4	6	2	36	30	38
35、40	117	116	92	50	50	4	6	2	36	30	48
45、50	127	126	102	60	60	4	8	3	54	40	58
55、60	137	136	112	70	70	4	8	3	54	40	68

注1：10、15、25、35、45、55ストロークはカラー詰め対応となります。
2：※部寸法は25ストローク以上の場合。
3：★部配管ポート以外は、プラグを組込んでいます（組替え可）。ただし、耐食仕様の場合、後方配管仕様以外ではプラグは添付となります。シール剤等を使用のうえ組み付けてください。
4：◆部ピン穴はオプション（N）選択時のみ対応となります。

ブラケット

ブラケットのみの注文記号

BCZ-BK □

シリンダ径

10：φ**10**用	**40**：φ**40**用
12：φ**12**用	**50**：φ**50**用
16：φ**16**用	**63**：φ**63**用
20：φ**20**用	**80**：φ**80**用
25：φ**25**用	**100**：φ**100**用
32：φ**32**用	**125**：φ**125**用

注：ガイド付シリンダ（**BCG**□）には取り付けできません。

ブラケット寸法図（mm）

●φ10～φ32

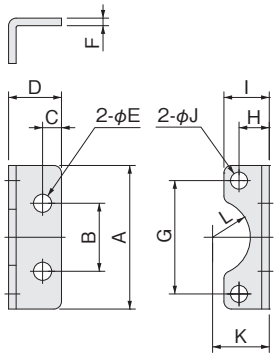

●φ40～φ80

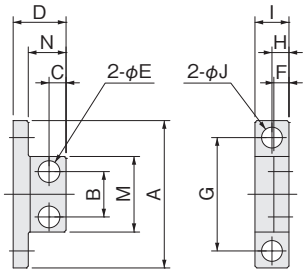

●φ100～φ125

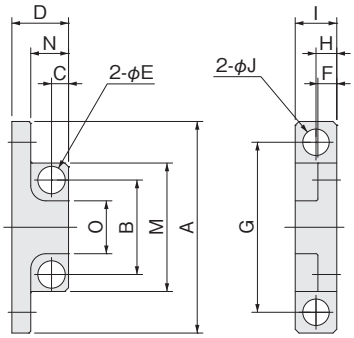

●取付ボルト（2個）

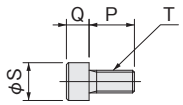

材質:ステンレス鋼（M16のみ鋼）

径＼記号	A	B	C	D	E	F	G	H	I	J	K	L	M	N	O	P	Q	S	T	材質	質量（g）
10	22	16	3	10	3.8	1	16	7	9.3	3.4	8	R5	—	—	—	5	3	4.5	M3×0.5	ステンレス鋼	4
12	26	14	4	13	4.8	1	19	8	11	4.5	8	R5	—	—	—	4	4	5.5	M4×0.7	ステンレス鋼	6
16	28	14	4	13	4.8	1.5	22	7	10	3.5	11	R7	—	—	—	5	3	5.5	M3×0.5	ステンレス鋼	7
20	34	14	4	13	4.8	2	26	8	12	4.5	13	R8	—	—	—	8	4	7	M4×0.7	ステンレス鋼	12
25	38	18	5	14	4.8	2	30	8	12	4.5	15	R10	—	—	—	8	4	7	M4×0.7	ステンレス鋼	14
32	48	22	6	18	5.8	2	38	8	13	5.5	19	R12	—	—	—	8	5	8.5	M5×0.8	ステンレス鋼	24
40	52	18	6	20	6.8	5	40	7	13	6.5	—	—	28	14	—	12	6	10	M6×1	アルミ合金	25
50	66	24	7	24	9.5	5	52	7	15	9	—	—	37	18	—	12	8	13	M8×1.25	アルミ合金	45
63	78	24	9	28	11.5	8	60	9	18	11	—	—	40	20	—	16	10	16	M10×1.5	アルミ合金	80
80	90	30	10	36	14.5	8	70	10	20	14	—	—	48	28	—	20	12	18	M12×1.75	アルミ合金	128
100	112	50	9	30	14.5	10	90	11	22	14	—	—	68	20	28	20	12	18	M12×1.75	アルミ合金	167
125	140	58	14	42	18.5	14	110	15	30	18	—	—	82	30	30	35	16	24	M16×2	アルミ合金	410

注：質量は、添付ボルト2個の質量も含む

ロッド先端形状パターン図

7種類のパターン化された形状のうち、必要とするパターン形状が描かれている注文書に諸項目を記入することで簡単に標準外先端形状のシリンダがオーダーメイドできます。これらはベーシックシリンダ全機種に対応できます。なお、パターン形状が描かれている注文書は当社営業所にお問い合わせください。

注文記号例

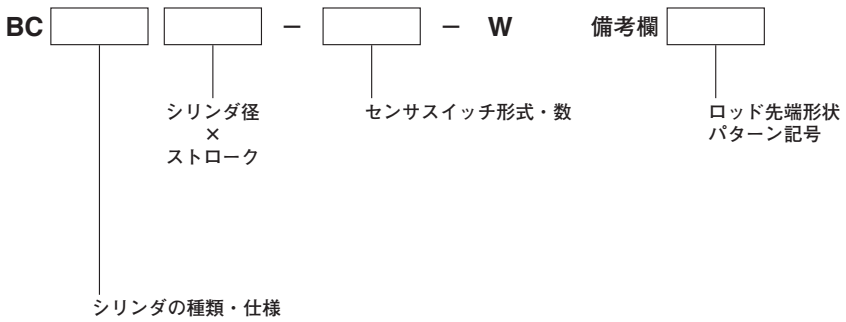

備考：クリーン仕様の場合には、BCの先頭にCS-またはCSL-が付きます。詳細は各注文記号のページをご覧ください。

ピストンロッド先端形状パターン図（7種類）

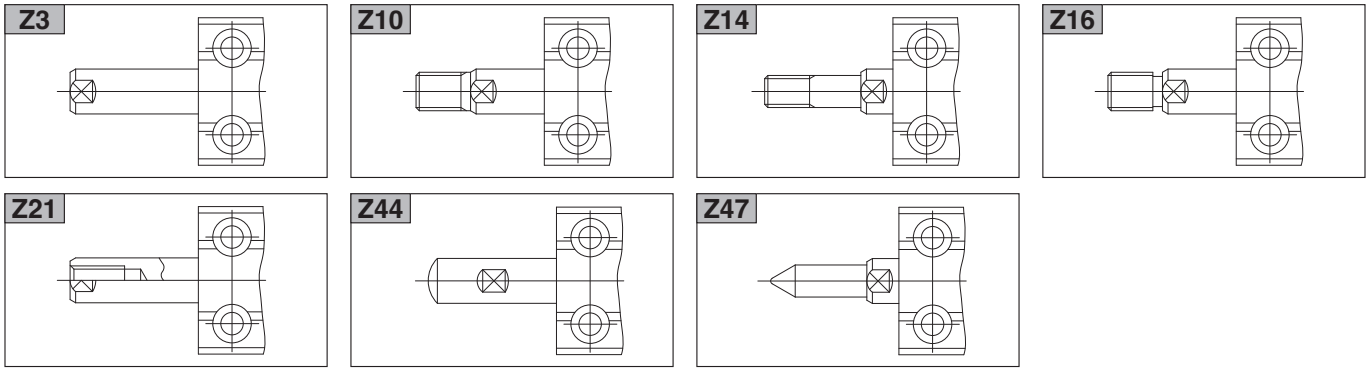

アディショナルパーツ

注1：φ6、φ8、φ10は分解不可です。
　2：ガイド付シリンダのメンテナンス時は、リニアガイドの鋼球の脱落に注意してください。

●複動形用パッキンセット（ガイド付含む）

BCZ-PK-□（標準仕様用）

シリンダ径
12：BC12、BCG(N)12用
16：BC16、BCG(N)16用
20：BC20、BCG(N)20用
25：BC25、BCG(N)25用
32：BC32、BCG(N)32用
40：BC40、BCG(N)40用
50：BC50用
63：BC63用
80：BC80用
100：BC100用
125：BC125用

※ロッドパッキン、ピストンパッキン、Oリング
　止め輪各1個

BCZ-PK-R-□（耐食、クリーン仕様用）

シリンダ径
12：BCR12、CS(L)-BC12、BCG(N)R12、CSL-BCG(N)12用
16：BCR16、CS(L)-BC16、BCG(N)R16、CSL-BCG(N)16用
20：BCR20、CS(L)-BC20、BCG(N)R20、CSL-BCG(N)20用
25：BCR25、CS(L)-BC25、BCG(N)R25、CSL-BCG(N)25用
32：BCR32、CS(L)-BC32、BCG(N)R32、CSL-BCG(N)32用
40：BCR40、CS(L)-BC40、BCG(N)R40、CSL-BCG(N)40用
50：BCR50、CS(L)-BC50用
63：BCR63、CS(L)-BC63用
80：BCR80用
100：BCR100用
125：BCR125用

※ロッドパッキン、ピストンパッキン、Oリング
　止め輪各1個

BCZ-PK-F-□（耐熱仕様用）

シリンダ径
12：BCF12、BCG(N)F12用
16：BCF16、BCG(N)F16用
20：BCF20、BCG(N)F20用
25：BCF25、BCG(N)F25用
32：BCF32、BCG(N)F32用
40：BCF40、BCG(N)F40用
50：BCF50用
63：BCF63用
80：BCF80用
100：BCF100用
125：BCF125用

※ロッドパッキン、ピストンパッキン、Oリング
　止め輪各1個

BCZ-PK-Y-□（スクレーパ仕様用）

シリンダ径
12：BCY12用
16：BCY16用
20：BCY20用
25：BCY25用
32：BCY32用
40：BCY40用
50：BCY50用
63：BCY63用
80：BCY80用
100：BCY100用
125：BCY125用

※ロッドパッキン、ピストンパッキン、Oリング
　スクレーパ、止め輪各1個

●グリス（30g）

GR-HA-030（標準、耐食、スクレーパ仕様用）（H1対応グリス）
GR-FA-030（クリーン仕様用）（H1対応グリス）
GR-FB-030（耐熱仕様用）

※NSF規格H1認定グリス30g入り
注：パッキンセットを購入し、分解、再組立を行なった場合は、
　　本グリスを使用ください。
※グリス使用量目安（30ストローク1台の場合）
　BC20:2g
　BC63:4g
　BC125:10g

注 分解、再組立を行なった製品は保証外になります。

アディショナルパーツ

注：φ6、φ8、φ10は分解不可です。

●両ロッド複動形用パッキンセット

BCZ-PK-D □ （標準仕様用）

シリンダ径
12：BCD12用
16：BCD16用
20：BCD20用
25：BCD25用
32：BCD32用
40：BCD40用
50：BCD50用
63：BCD63用
80：BCD80用
100：BCD100用
125：BCD125用

BCZ-PK-R-D □ （耐食仕様用）

シリンダ径
12：BCDR12用
16：BCDR16用
20：BCDR20用
25：BCDR25用
32：BCDR32用
40：BCDR40用
50：BCDR50用
63：BCDR63用
80：BCDR80用
100：BCDR100用
125：BCDR125用

※ロッドパッキン2個、ピストンパッキン、Oリング止め輪各1個

●押出・引込単動形用パッキンセット

BCZ-PK-S □ （標準仕様用）

シリンダ径
12：BCSA12、BCTA12用
16：BCSA16、BCTA16用
20：BCSA20、BCTA20用
25：BCSA25、BCTA25用
32：BCSA32、BCTA32用
40：BCSA40、BCTA40用
50：BCSA50、BCTA50用

BCZ-PK-R-S □ （耐食仕様用）

シリンダ径
12：BCSAR12、BCTAR12用
16：BCSAR16、BCTAR16用
20：BCSAR20、BCTAR20用
25：BCSAR25、BCTAR25用
32：BCSAR32、BCTAR32用
40：BCSAR40、BCTAR40用
50：BCSAR50、BCTAR50用

※ロッドパッキン、ピストンパッキン、Oリング止め輪、スプリング各1個

●ガイド付用配管ポートプラグ

BCZ-PM □ （標準、耐食、クリーン仕様用）

ねじサイズ
3：M3用（BCG(N)8、BCG(N)R8、CSL-BCG(N)8用）
5：M5用（BCG(N)12、BCG(N)R12、CSL-BCG(N)12、BCG(N)16、BCG(N)R16、CSL-BCG(N)16、BCG(N)20、BCG(N)R20、CSL-BCG(N)20、BCG(N)25、BCG(N)R25、CSL-BCG(N)25用）

※Oリングを装着したプラグ1袋4個入り

BCZ-F-PM □ （耐熱仕様用）

ねじサイズ
3：M3用（BCG(N)F8用）
5：M5用（BCG(N)F12、BCG(N)F16、BCG(N)F20、BCG(N)F25用）

●ガイド付用後方配管ブロック

BCZ-BP □ （標準仕様用）

シリンダ径
32：BCG(N)32用
40：BCG(N)40用

BCZ-R-BP □ （耐食、クリーン仕様用）

シリンダ径
32：BCG(N)R32、CSL-BCG(N)32用
40：BCG(N)R40、CSL-BCG(N)40用

BCZ-F-BP □ （耐熱仕様用）

シリンダ径
32：BCG(N)F32用
40：BCG(N)F40用

※鋼球を圧入した後方配管ブロック1個
2種類のOリング各1個、取付ボルト2個

注 分解、再組立を行なった製品は保証外になります。

センサスイッチ

無接点タイプ、有接点タイプ

●ロボットケーブルを標準装備

ロボットケーブルに使用されている物と同じ導体を使用しているため、耐屈曲性に優れています。

注文記号

□ □

A —— 1000mm
B —— 3000mm
G —— 300mm　M8コネクタ付(ZE175、ZE275、ZE177、ZE277のみ)

●センサスイッチの詳細は、1819ページをご覧ください。

ZE135	無接点タイプ	表示灯付	DC10V～28V	リード線横出し
ZE235	無接点タイプ	表示灯付	DC10V～28V	リード線上出し
ZE101	有接点タイプ	表示灯なし	DC5V～28V AC85～115V	リード線横出し
ZE201	有接点タイプ	表示灯なし	DC5V～28V AC85～115V	リード線上出し
ZE155	無接点タイプ	表示灯付	DC4.5V～28V	リード線横出し
ZE255	無接点タイプ	表示灯付	DC4.5V～28V	リード線上出し
ZE102	有接点タイプ	表示灯付	DC10V～28V AC85V～115V	リード線横出し
ZE202	有接点タイプ	表示灯付	DC10V～28V AC85V～115V	リード線上出し
ZE175	無接点タイプ	表示灯付	DC4.5V～28V	リード線横出し
ZE275	無接点タイプ	表示灯付	DC4.5V～28V	リード線上出し
ZE137	2色発光無接点タイプ		DC10V～28V	リード線横出し
ZE157	NPN出力2色発光無接点タイプ		DC4.5V～28V	リード線横出し
ZE177	PNP出力2色発光無接点タイプ		DC4.5V～28V	リード線横出し
ZE237	2色発光無接点タイプ		DC10V～28V	リード線上出し
ZE257	NPN出力2色発光無接点タイプ		DC4.5V～28V	リード線上出し
ZE277	PNP出力2色発光無接点タイプ		DC4.5V～28V	リード線上出し

センサスイッチの移動要領

●止めねじをゆるめますと、センサスイッチはシリンダチューブのスイッチ取付溝にそって移動することができます。
●止めねじの締付トルクは0.1N・m〜0.2N・m程度にしてください。

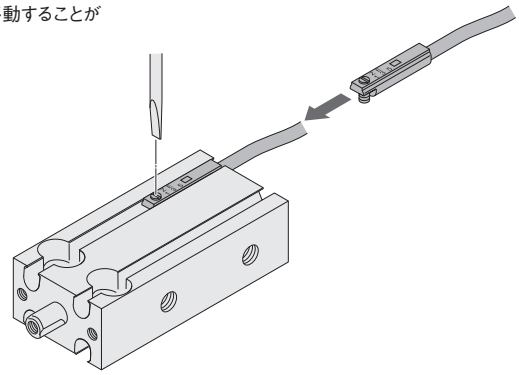

センサスイッチ作動範囲・応差・最高感度位置

●作動範囲：ℓ

ピストンが移動してセンサスイッチがONしてから、さらにピストンが同方向に移動して、OFFするまでの範囲をいいます。

●応差：C

ピストンが移動してセンサスイッチがONした位置から、ピストンを逆方向に移動して、OFFするまでの距離をいいます。

●無接点タイプ（参考値） mm

項目＼径	6	8	10	12	16	20	25	32	40	50	63	80	100	125
作動範囲注1：ℓ	1.5〜5		2〜5			2〜6			3〜7	3〜11				
応　差：C	0.3以下													
最高感度位置注2	6													

●有接点タイプ（参考値） mm

項目＼径	16	20	25	32	40	50	63	80	100	125
作動範囲注1：ℓ	3〜9	4〜12			6〜14	7〜18			8〜19	8〜24
応　差：C	0.3以下									
最高感度位置注2	10									

●2色発光無接点タイプ（参考値） mm

項目＼径	6	8	10	12	16	20	25	32	40	50	63	80	100	125
作動範囲注1：ℓ	1.5〜5		2〜6				3〜8			4〜12				5〜12
応　差：C	0.5以下													
最高感度位置注2	6													

注1：センサスイッチ2個を上表の作動範囲以下のストロークで使用する場合、オーバーラップが生じ易くなりますのでご注意ください。
2：リード線の反対側端面からの数値です。（矢印部）

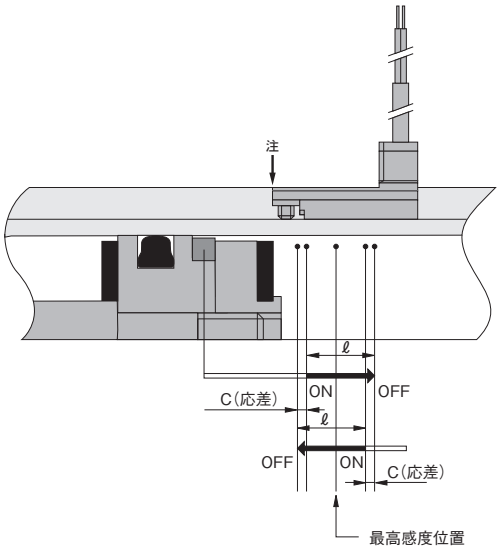

センサスイッチを接近して取り付ける場合

シリンダを隣接して使用される場合は、下表の値以上の条件にて使用してください。

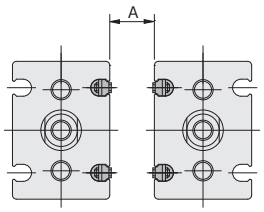

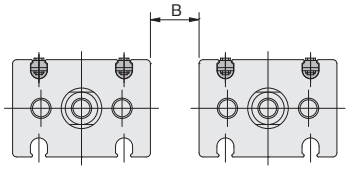

注：2つのシリンダの間に遮蔽板（磁性体厚さ1mm以上）を使用することで、密着しての使用が可能です。ただし、磁性体が外部から磁化される環境では使用できません。

●有接点タイプ mm

シリンダ径	A	B
16	12	0
20		
25		
32		
40		
50		
63		
80		
100		
125		

●無接点タイプ mm

シリンダ径	A	B
6	14	0
8		
10		
12		
16		
20		
25		
32		
40		
50		
63		
80		
100		
125		

●2色発光無接点タイプ mm

シリンダ径	A	B
6	23	0
8		
10		
12		
16		
20		
25		
32		
40		
50		
63		
80		
100		
125		

●ガイド付シリンダの場合

●有接点タイプ mm

シリンダ径	A	B
16	11	0
20		
25		
32		
40		

●無接点タイプ mm

シリンダ径	A	B
8	23	0
12		
16		
20		
25		
32		
40		

●2色発光無接点タイプ mm

シリンダ径	A	B
8	15	0
12		
16		
20		
25		
32		
40		

ストロークエンド検出センサスイッチ取付位置

センサスイッチを下図の位置(表中の数値は参考値)に取り付けると、ストロークエンドでマグネットがセンサスイッチの最高感度位置にきます。

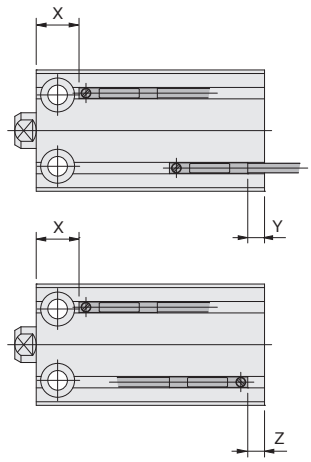

・スクレーパ仕様
・クリーン仕様(集塵ポート付)の場合

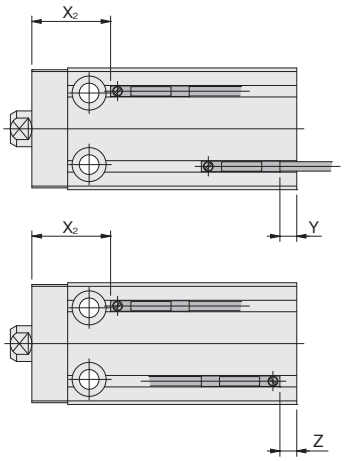

※Y寸法がマイナスの場合は、センサスイッチが本体から出張ります。

●複動形 ●押出単動形 ●引込単動形 2※

無接点タイプ(2色発光を含む) mm

項目	径	6	8	10	12	16	20	25	32	40	50	63	80	100	125
複動形	X	10.5	11	11	11	12	15(20)	16(21)	17.5	22.5	27.5	33.5	34.5	46.5	53
	X_2	—	—	21	21	22	25(30)	26(31)	32.5	37.5	42.5	53.5	※54.5	※66.5	※73
	Y	0	-0.5	0.5	1.5	2.5	3.5	4.5	7	9	10	12	14	18	19.5
	Z	3.5	3	4	5	6	7	8	10.5	12.5	13.5	15.5	17.5	21.5	23
押出単動形	X	25.5	26	26	26	27	30	31	32.5	37.5	47.5	—	—	—	—
	Y	0	-0.5	0.5	1.5	2.5	3.5	4.5	7	9	10	—	—	—	—
	Z	3.5	3	4	5	6	7	8	10.5	12.5	13.5	—	—	—	—
引込単動形	X	10.5	11	11	11	12	15	16	17.5	22.5	27.5	—	—	—	—
	Y	15	14.5	15.5	16.5	17.5	18.5	19.5	22	24	30	—	—	—	—
	Z	18.5	18	19	20	21	22	23	22.5	27.5	33.5	—	—	—	—

注:( )内寸法は、ストローク5mmの時の寸法です。※印の寸法は、スクレーパ仕様のみとなります。

有接点タイプ mm

項目	径	6	8	10	12	16	20	25	32	40	50	63	80	100	125
複動形	X	—	—	—	—	8	11(16)	12(17)	13.5	18.5	23.5	29.5	30.5	42.5	49
	X_2	—	—	—	—	18	21(26)	22(27)	28.5	33.5	38.5	49.5	※50.5	※62.5	※69
	Y	—	—	—	—	-0.5	0.5	1.5	4	6	7	9	11	15	16.5
	Z	—	—	—	—	2	3	4	6.5	8.5	9.5	11.5	13.5	17.5	19
押出単動形	X	—	—	—	—	23	26	27	28.5	33.5	43.5	—	—	—	—
	Y	—	—	—	—	-0.5	0.5	1.5	4	6	7	—	—	—	—
	Z	—	—	—	—	2	3	4	6.5	8.5	9.5	—	—	—	—
引込単動形	X	—	—	—	—	8	11	12	13.5	18.5	23.5	—	—	—	—
	Y	—	—	—	—	14.5	15.5	16.5	19	21	27	—	—	—	—
	Z	—	—	—	—	17	18	19	21.5	23.5	29.5	—	—	—	—

注:( )内寸法は、ストローク5mmの時の寸法です。※印の寸法は、スクレーパ仕様のみとなります。

●両ロッド複動形

無接点タイプ(2色発光を含む) mm

項目	径	6	8	10	12	16	20	25	32	40	50	63	80	100	125
複動形	X	10.5	11	11	11	12	15	16	17.5	22.5	27.5	33.5	34.5	46.5	53
	Y	4	4.5	5.5	6.5	7.5	8.5	9.5	12	14	20	22	24	18	19.5
	Z	7.5	8	9	10	11	12	13	15.5	17.5	23.5	25.5	27.5	21.5	23

有接点タイプ mm

項目	径	6	8	10	12	16	20	25	32	40	50	63	80	100	125
複動形	X	—	—	—	—	8	11	12	13.5	18.5	23.5	29.5	30.5	42.5	49
	Y	—	—	—	—	4.5	5.5	6.5	9	11	17	19	21	15	16.5
	Z	—	—	—	—	7	8	9	11.5	13.5	19.5	21.5	23.5	17.5	19

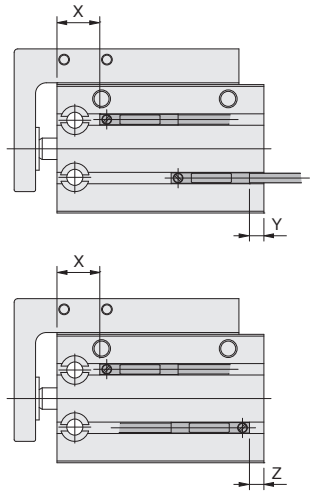

※Y寸法がマイナスの場合は、センサスイッチが本体から出張ります。

●ガイド付複動形

無接点タイプ mm

項目	径	8	12	16	20	25	32	40
複動形	X	11(16)	11(16)	12(17)	15(20)	16(21)	17.5(22.5)	22.5(27.5)(ストローク10の場合のみ32.5)
	Y	-0.5	1.5	2.5	3.5	4.5	12	14
	Z	3	5	6	7	8	15.5	17.5

注:( )内寸法は、中間ストローク(ストローク=5、15、25、35、45、55)の時の寸法です。

有接点タイプ mm

項目	径	8	12	16	20	25	32	40
複動形	X	—	—	8(13)	11(16)	12(17)	13.5(18.5)	18.5(23.5)(ストローク10の場合のみ28.5)
	Y	—	—	-0.5	0.5	1.5	9	11
	Z	—	—	2	3	4	11.5	13.5

注:( )内寸法は、中間ストローク(ストローク=5、15、25、35、45、55)の時の寸法です。