Catalog No. C2062-❸

alpha series

TTスライドテーブル

販売終了

コガネイ

プラス プレジション

空気圧アクチュエータに、高位置精度と高剛性をプラス。
コガネイ-アルファシリーズは、駆動モジュールとしての完成度を高めて、
FAライン設計、製作の省力化とパフォーマンスアップを
優れたアプリケーションで支援します。

alpha series

TTスライドテーブル

高精度・高剛性のリニアガイドを2本内蔵して、高い直進性と耐久性を確保。(日本精工株製：LUタイプ)

テーブルの移動形式は、センタ移動タイプとオプションの片側移動タイプの2タイプ。

ダブルピストン構造の両ロッドシリンダを採用し、フラット&コンパクトなボディで高推力を発揮。

ストロークエンドの微調節が容易に行なえるストッパボルトを標準装備。

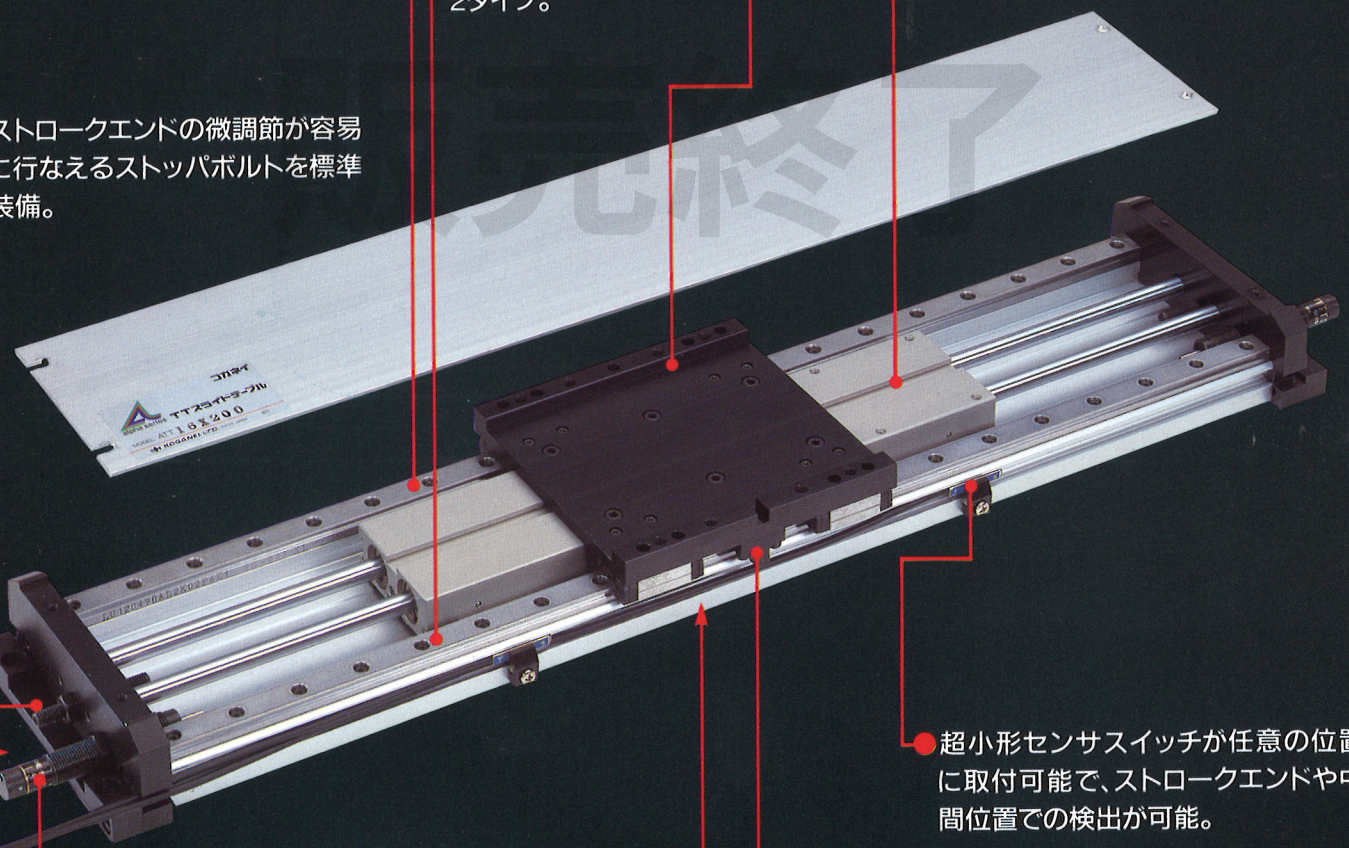

超小形センサスイッチが任意の位置に取付可能で、ストロークエンドや中間位置での検出が可能。

ストロークエンドにおける停止位置精度を向上させ、衝撃・騒音を防止するマルチオリフィスタイプとシングルオリフィスタイプの可変式ショックアブソーバをオプション設定。

センサスイッチ用マグネットを標準装備。

中空ロッドを採用した合理的な構造で、一方向配管を可能とした省スペース設計。

本体底面に、取付の自由度・容易性を高める四角ナット内蔵のTスロットを2列装備。(1列に5個)

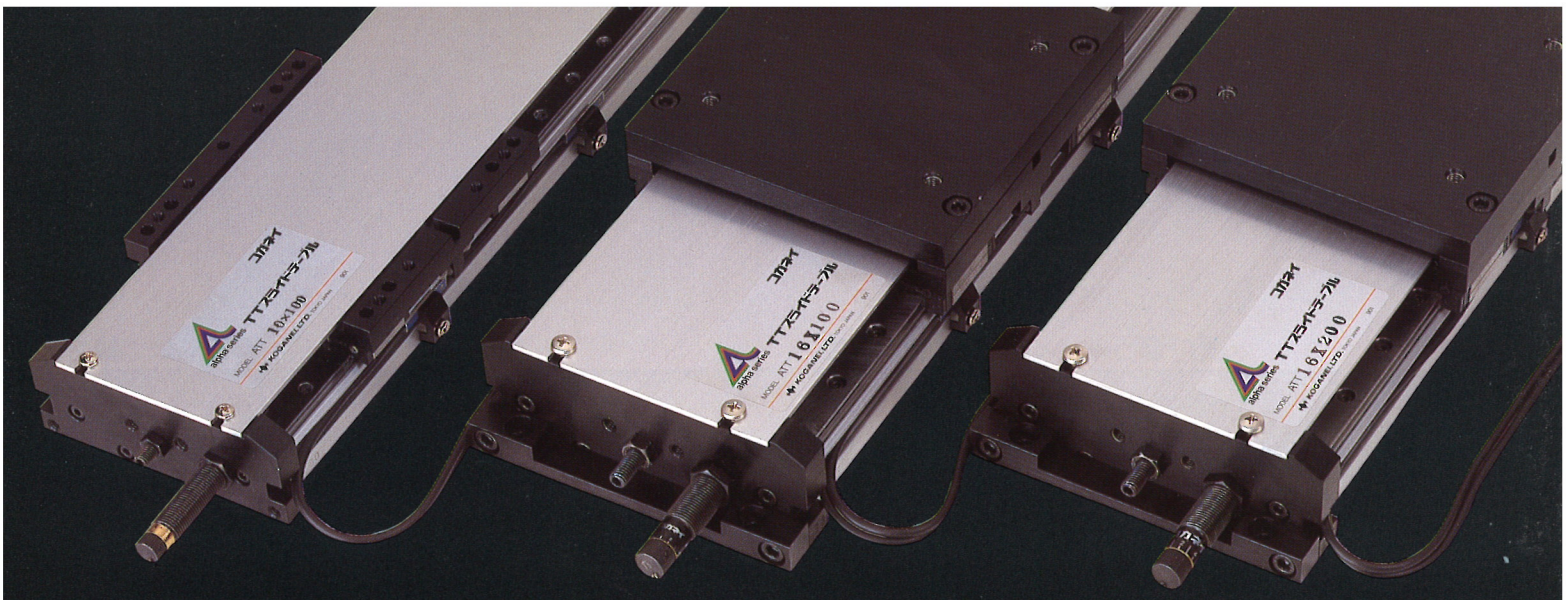

アルファシリーズTTスライドテーブルは、ダブルピストン構造の両ロッドシリンダと2本の高剛性リニアガイドを採用して、軽量・低重心設計で位置精度・直進性・耐負荷性が優れ、Y軸系に最適な極薄形アクチュエータです。

ダブルピストン構造で推力がアップ。

ダブルピストン構造の両ロッドシリンダの採用で、従来のシングルピストンシリンダの2倍の推力とスペース効率の良いフラット&コンパクトな軽量ボディを実現。高効率で複合ユニットを構築して、機械装置の小形化に貢献します。

高速作動に対応する可変式ショックアブソーバをオプション設定。

ストロークエンドでの停止位置精度を一段と向上させ、衝撃と騒音を大幅に低減する、マルチオリフィスタイプとシングルオリフィスタイプの2タイプの可変式ショックアブソーバをオプション設定しています。

省スペース設計ができる、配管・配線口の集約配置。

駆動部の両ロッドシリンダに中空ロッドを採用した合理的な構造と、リード線も収納できるセンサスイッチ取付溝の装備で、エアの配管接続口とセンサスイッチの配線取出口が一方向にまとめられ、コンパクトな配管・配線ができ、省スペースの合理的な装置設計が可能です。

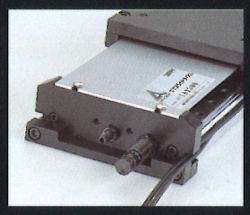

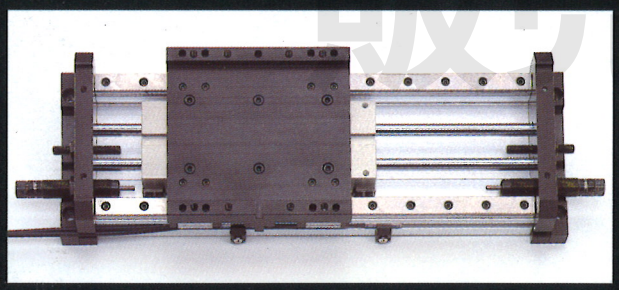

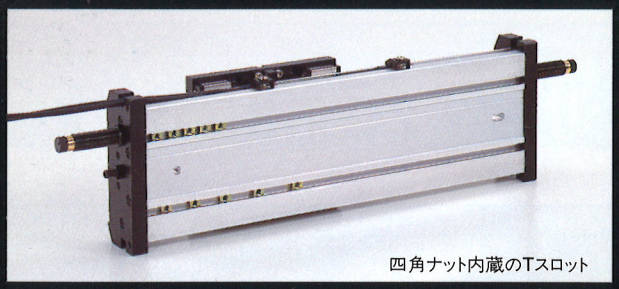

四角ナット内蔵のTスロット

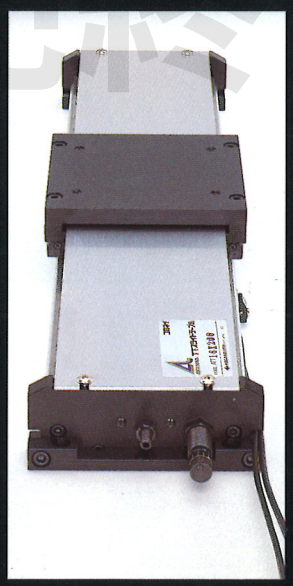

より柔軟で確実な駆動制御にも容易に即対応。

標準でセンサスイッチ用マグネットが内蔵されているので、センサスイッチを任意の位置に取り付けるだけで、ストロークエンドや中間位置の検出が可能です。適応する□4mm超小形センサスイッチには、アンプ一体形の無接点タイプをラインナップ。配線処理も容易です。

ZC130□　ZC153□　CS5T□　CS11T□

形式	タイプ	表示灯	電圧
ZC130□	無接点	付	DC10～28V
ZC153□	無接点	付	DC4.5～28V
CS5T□	有接点	なし	DC5～28V AC85～115V
CS11T□	有接点	付	DC10～28V

ストッパボルトを標準装備して、ストロークエンドでの微調節が容易。

ストロークエンドでの高い繰返し位置精度（±0.025mm）に加えて、ストロークの微調節（-5～0mm・片側）を実現する、ストッパボルトを標準装備。取付け、調整時での作業効率を高めます。

高精度のリニアガイドで、高負荷対応・高い直進性。

フラット&コンパクトなボディの中に、2本の高精度リニアガイドを内蔵。大きな負荷と曲げモーメントにも対応して高い直進性を確保するとともに、長期にわたって初期の固有精度を維持します。

SPECIFICATIONS
仕様一覧

■仕様

項目 ＼ 形式		ATT10	ATT16	ATT25
シリンダ径	mm	10		25
作動形式		複動形		
使用流体		空気		
使用圧力範囲	MPa{kgf/cm²}	0.2～0.7{2.0～7.1}	0.15～0.7{1.5～7.1}	
保証耐圧力	MPa{kgf/cm²}	1.03{10.5}		
使用温度範囲	℃	0～60		
使用速度範囲	mm/s	100～500		
クッション	標準	ゴムバンパ方式		
	オプション	ショックアブソーバ		
給油		不要		
繰返し位置精度	mm	±0.025		
平行度 注1	mm	0.15		
ストローク調節範囲	mm	−10～0 (仕様ストロークに対して、片側5ずつ)		
最大可搬質量 注2	kg ショックアブソーバ付	3	6	10
	kg ショックアブソーバなし	1	3	5
配管接続口径		M5×0.8		Rc 1/8

注1：本体底面に対するテーブル上面の平行度です。走り平行度とは異なります。
　2：ショックアブソーバ付の場合の詳細については❹ショックアブソーバ能力線図をご覧ください。

販売終了

■ショックアブソーバ仕様

項目 ＼ 形式		KSHE5×8	KSH5×8	KSHE6×10	KSH6×10	KSHE10×20	KSH10×15
機能		マルチオリフィスタイプ	シングルオリフィスタイプ	マルチオリフィスタイプ	シングルオリフィスタイプ	マルチオリフィスタイプ	シングルオリフィスタイプ
適応シリンダ		ATT10		ATT16		ATT25	
最大吸収能力	N·m{kgf·m}	1.5{0.15}		3.0{0.3}		14.7{1.5}	9.8{1.0}
吸収ストローク	mm	8		10		20	15
最大衝突速度	mm/s	1500	1000	1500	1000	1500	1000
最高使用頻度	cycle/min	60	30	60	30	60	30
スプリング戻り力(圧縮時)	N{kgf}	5.6 {0.57}		9.2{0.94}		14.4{1.47}	16.6{1.69}
偏角度		3°以下					
使用温度範囲	℃	0～60					

■注文記号例

ATT 16×100 - E - 1A - P - S - ZC153 A 2

- ATT：アルファシリーズ TTスライドテーブル
- 16×100：シリンダ径×ストローク
- E：移動形式
  - E：テーブル片側移動タイプ注
  - 無記入：テーブルセンタ移動タイプ
  - 注：50mmストロークにはありません。
- 1A：取付ブラケット
  - 1A：フートブラケット付(2個付)
  - 無記入：フートブラケットなし
- P：サブプレート
  - P：サブプレート付
  - 無記入：サブプレートなし
- S：ショックアブソーバ形式(2個付)
  - S：φ10——KSH5×8
  - φ16——KSH6×10
  - φ25——KSH10×15
  - SE：φ10——KSHE5×8
  - φ16——KSHE6×10
  - φ25——KSHE10×20
  - 無記入：ショックアブソーバなし
- ZC153：センサスイッチ形式
  - ZC130：無接点タイプ 2線式 表示灯付 DC10V～28V
  - ZC153：無接点タイプ 3線式 表示灯付 DC4.5V～28V
  - CS5T：有接点タイプ 2線式 表示灯なし DC5V～28V AC85V～115V
  - CS11T：有接点タイプ 2線式 表示灯付 DC10V～28V
  - 無記入：センサスイッチなし
- A：センサスイッチのリード線長さ
  - A：1m
  - B：3m
  - C：5m
- 2：センサスイッチの数
  - 1：1個付
  - 2：2個付
  - 3：3個付
  - 4：4個付

●国際単位系(SI単位)への対応について

コガネイは4月1日からの新版カタログ制作にあたっては国際単位系(SI単位)を優先して表記しております。
本カタログは、SI単位で制作されています。
旧単位へは下記の換算式にて換算してください。

kgf/cm² = MPa×10.1972
kgf·m = N·m×0.101972
kgf = N×0.101972

■シリンダ径とストローク

mm

シリンダ径	標準ストローク
10	50, 75, 100
16	50, 75, 100, 125, 150, 175, 200
25	50, 75, 100, 125, 150, 175, 200

注：50mmストロークには、テーブル片側移動タイプ（注文記号：-E）はありません。

■質量

●本体質量

g

シリンダ径 mm ＼ ストローク mm	50	75	100	125
10	1130	1300	1470	——
16	1905	2192	2480	2768
25	4515	5038	5560	6083

シリンダ径 mm ＼ ストローク mm	150	175	200
10	——	——	——
16	3055	3343	3630
25	6605	7128	7650

●オプション加算質量

ショックアブソーバ（2個）

g

シリンダ径mm	質量
10	43
16	81
25	S：255, SE：283

フートブラケット（2個）

g

シリンダ径mm	質量
10	36
16	64
25	316

サブプレート（1枚）

g

シリンダ径mm	質量
10	200
16	375
25	892

センサスイッチ（1個）

g

形式	質量
ZC130□	20
ZC153□	20
CS5T□	20
CS11T□	20

■ショックアブソーバ能力線図

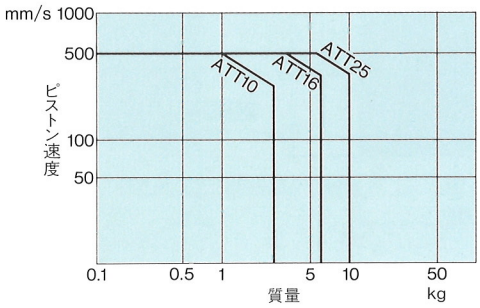

■許容曲げモーメントと変位量

●許容曲げモーメント

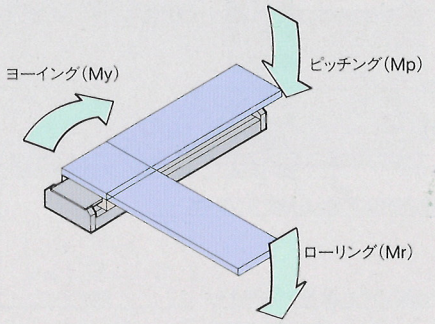

N・m{kgf・m}

シリンダ径 mm ＼ モーメント方向	ピッチング（Mp）	ヨーイング（My）	ローリング（Mr）
10	10.6{1.08}	10.6{1.08}	12.1{1.23}
16	17.4{1.77}	17.4{1.77}	17.8{1.82}
25	40.8{4.16}	40.8{4.16}	41.7{4.25}

販売終了

●許容曲げモーメントに対するテーブル端の変位量

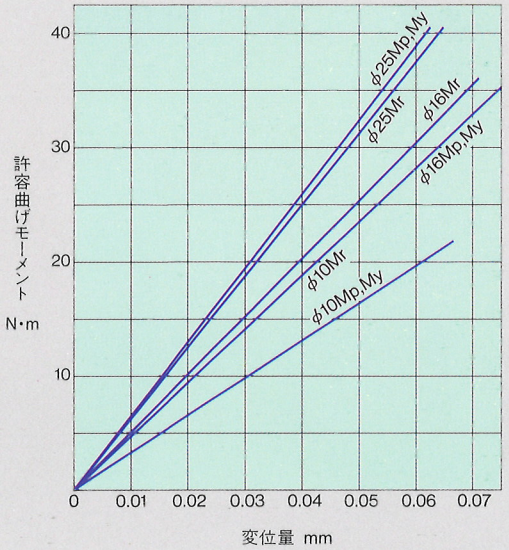

ATT10

(縮尺1/4, 単位mm)

●φ10 ●最大可搬質量3kg(ショックアブソーバ付)

●図は仕様ストロークの場合。
(テーブルは左側ストロークエンド位置)

■テーブルセンタ移動タイプ

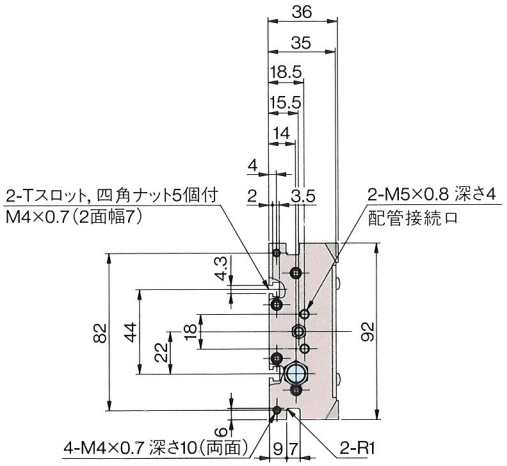

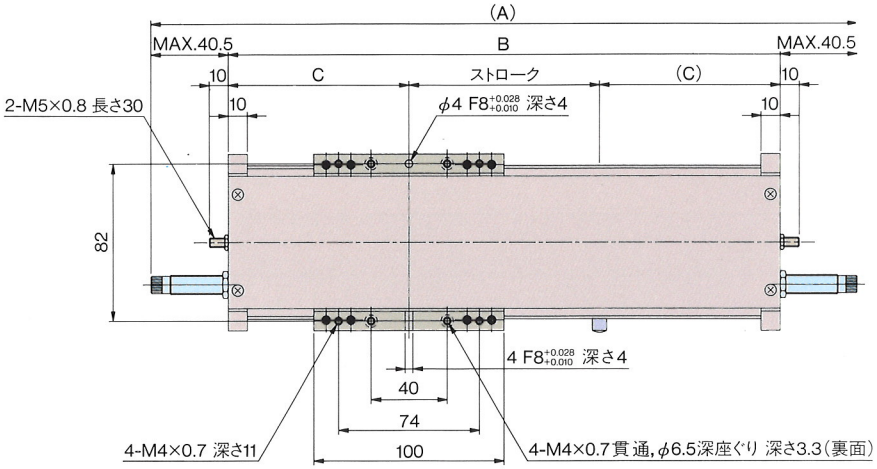

記号 / ストローク	A	B	C
50	271	190	70
75	321	240	82.5
100	371	290	95

販売終了

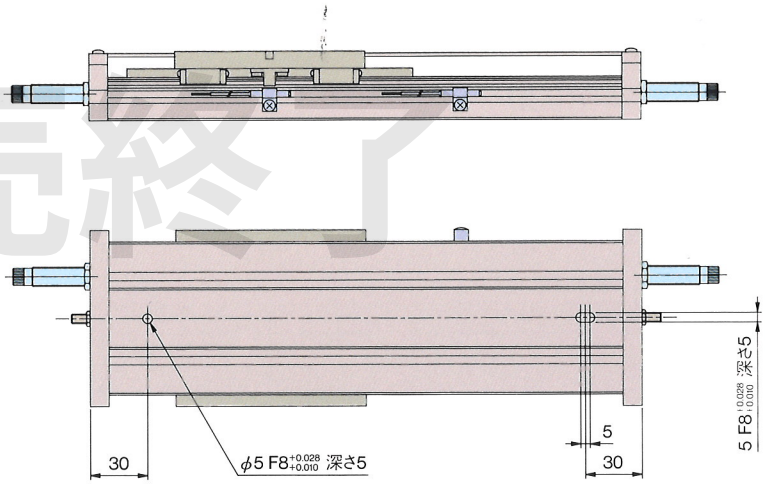

■サブプレート:-P

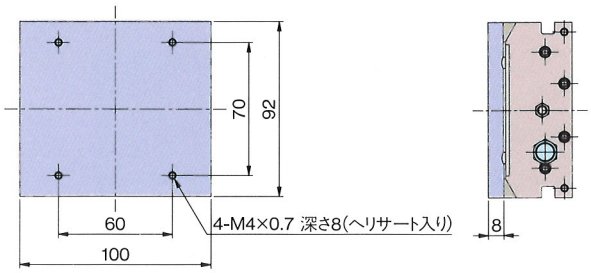

●図は仕様ストロークの場合。
（テーブルは左側ストロークエンド位置）

■テーブル片側移動タイプ

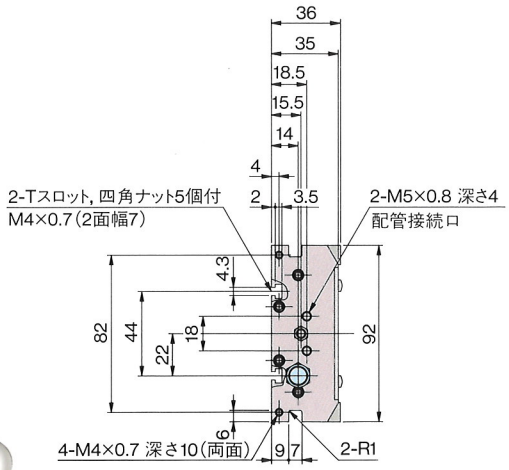

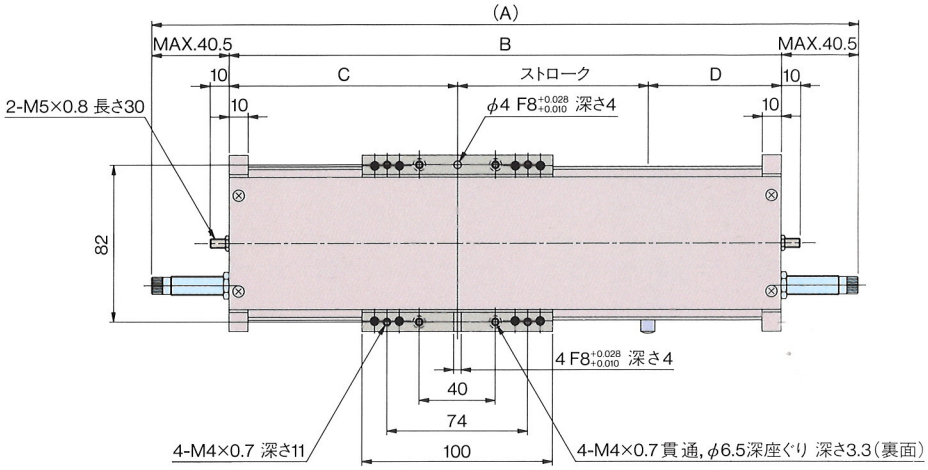

記号 / ストローク	A	B	C	D
50	271	190	70	70
75	321	240	95	70
100	371	290	120	70

販売終了

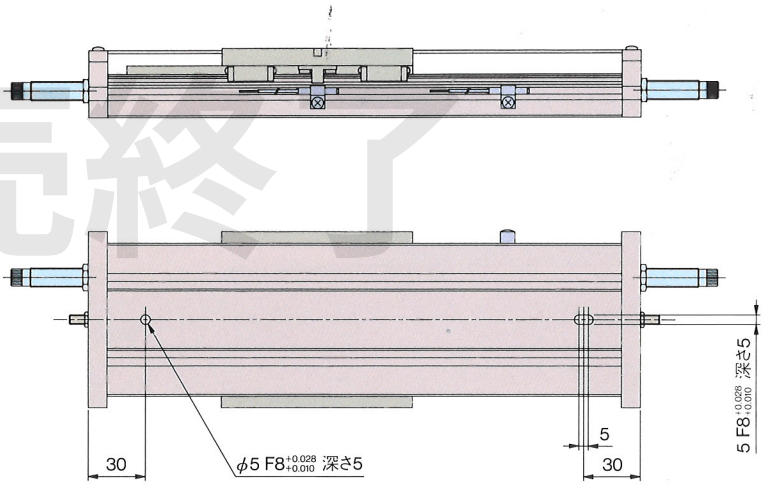

■フートブラケット：-1A

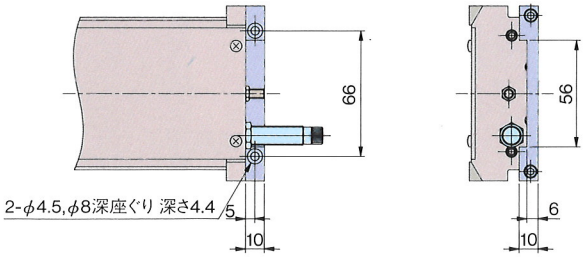

ATT16

(縮尺1/4, 単位mm)

●φ16 ●最大可搬質量6kg(ショックアブソーバ付)

●図は仕様ストロークの場合。
(テーブルは左側ストロークエンド位置)

■テーブルセンタ移動タイプ

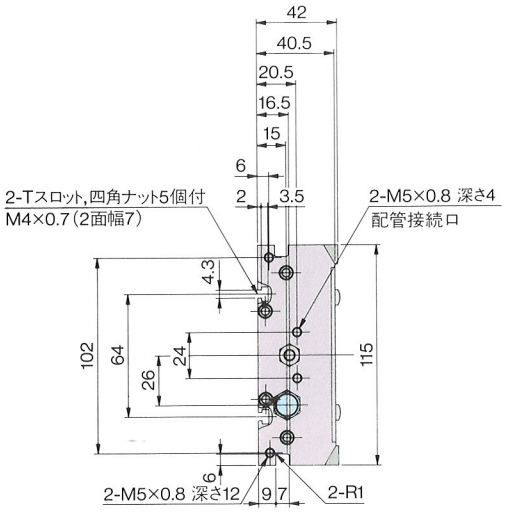

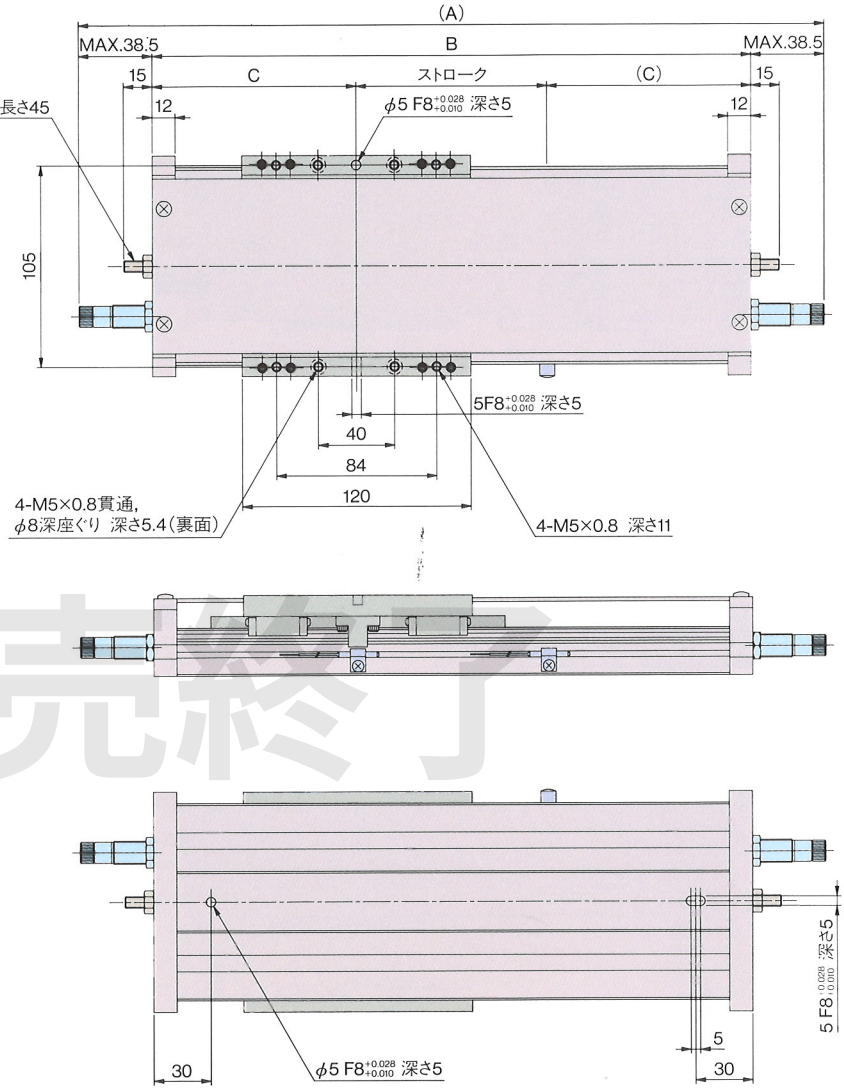

記号 / ストローク	A	B	C
50	291	214	82
75	341	264	94.5
100	391	314	107
125	441	364	119.5
150	491	414	132
175	541	464	144.5
200	591	514	157

販売終了

■サブプレート:-P

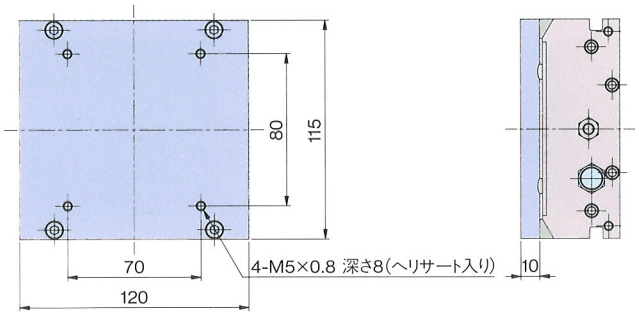

●図は仕様ストロークの場合。
（テーブルは左側ストロークエンド位置）

■テーブル片移動タイプ

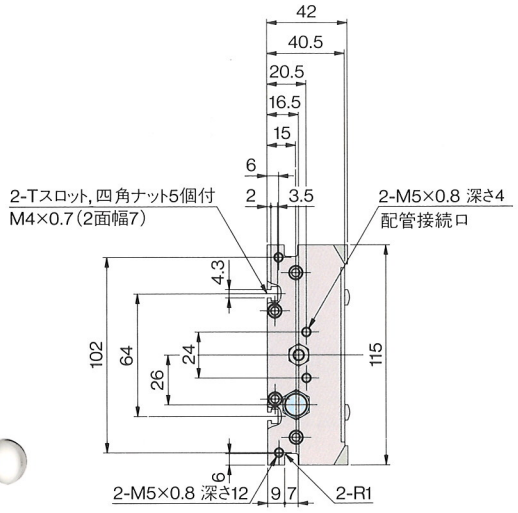

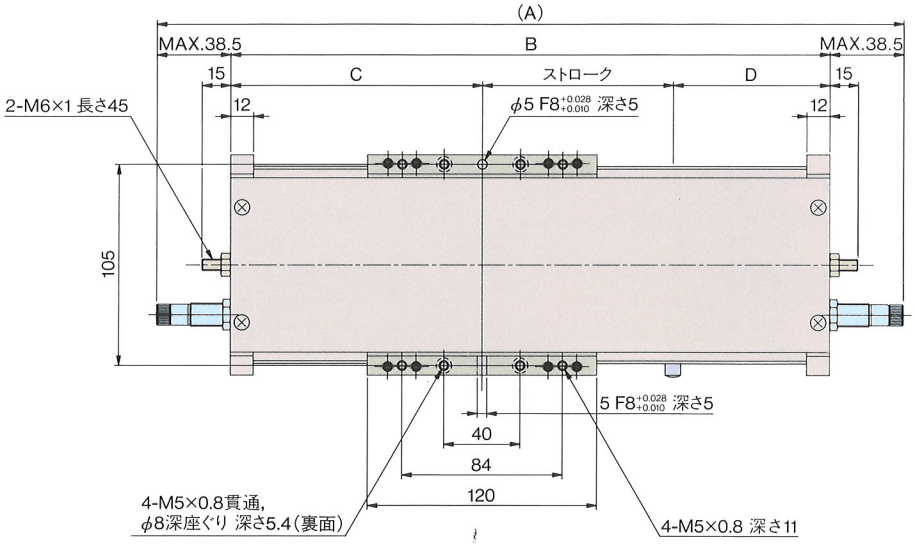

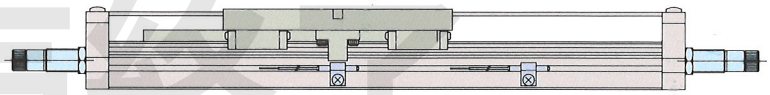

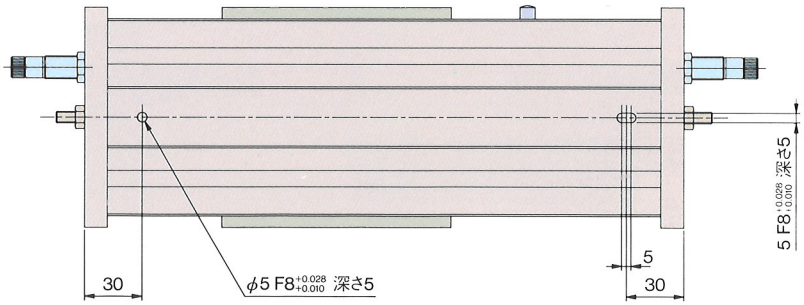

販売終了

記号 / ストローク	A	B	C	D
50	291	214	82	82
75	341	264	107	82
100	391	314	132	82
125	441	364	157	82
150	491	414	182	82
175	541	464	207	82
200	591	514	232	82

■フートブラケット：-1A

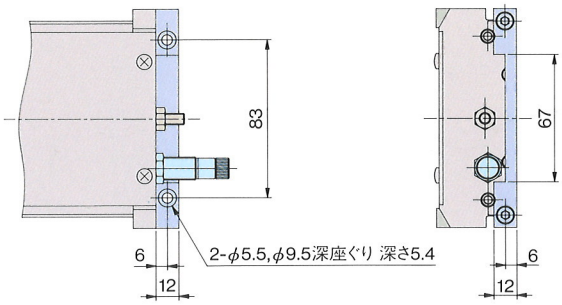

ATT25 (縮尺1/4, 単位mm)

●φ25●最大可搬質量10kg(ショックアブソーバ付)

●図は仕様ストロークの場合。
(テーブルは左側ストロークエンド位置)

■テーブルセンタ移動タイプ

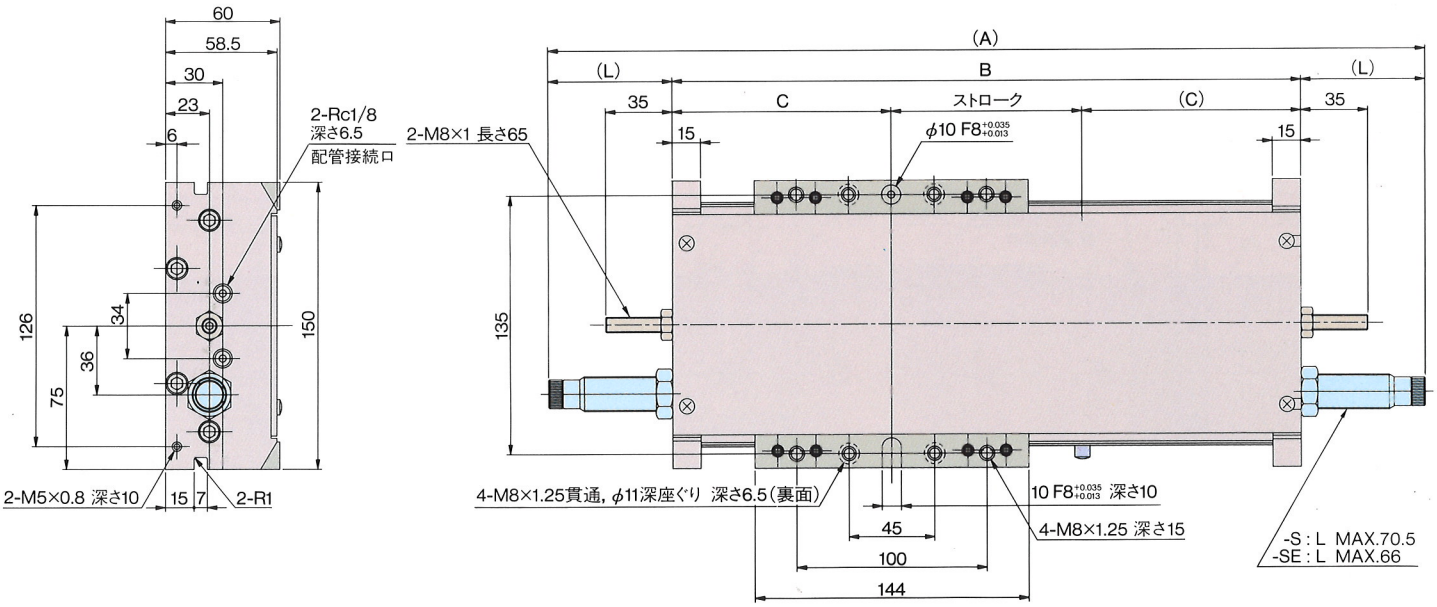

記号 / ストローク	A	B	C
50	360	230	90
75	410	280	102.5
100	460	330	115
125	510	380	127.5
150	560	430	140
175	610	480	152.5
200	660	530	165

販売終了

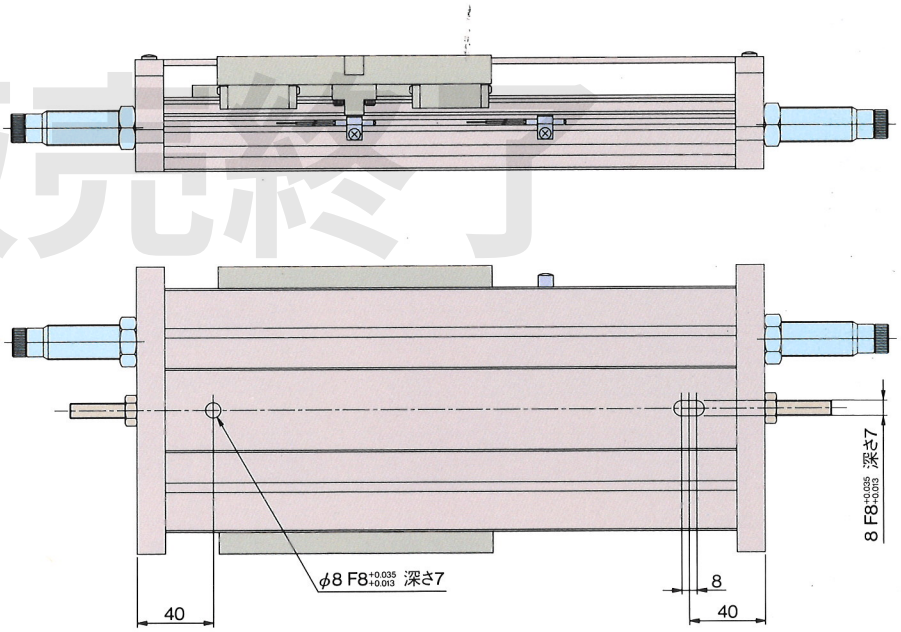

●取付用Tスロット寸法図

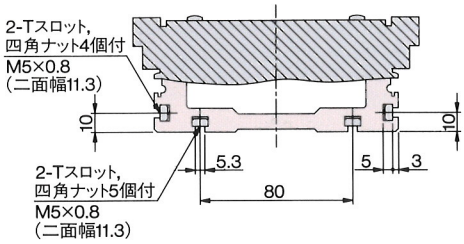

■サブプレート:-P

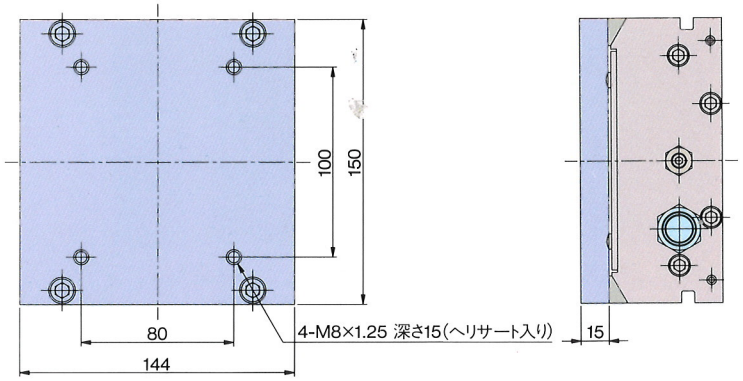

●図は仕様ストロークの場合。
（テーブルは左側ストロークエンド位置）

■テーブル片移動タイプ

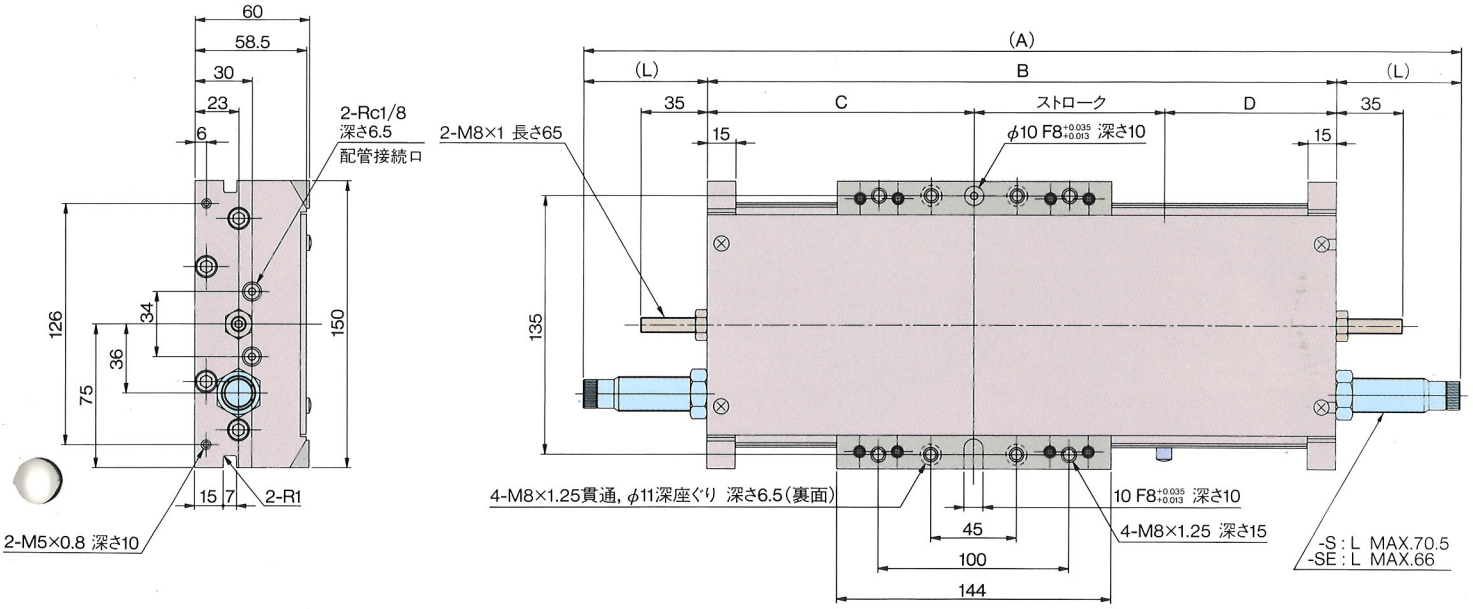

記号 / ストローク	A	B	C	D
50	360	230	90	90
75	410	280	115	90
100	460	330	140	90
125	510	380	165	90
150	560	430	190	90
175	610	480	215	90
200	660	530	240	90

販売終了

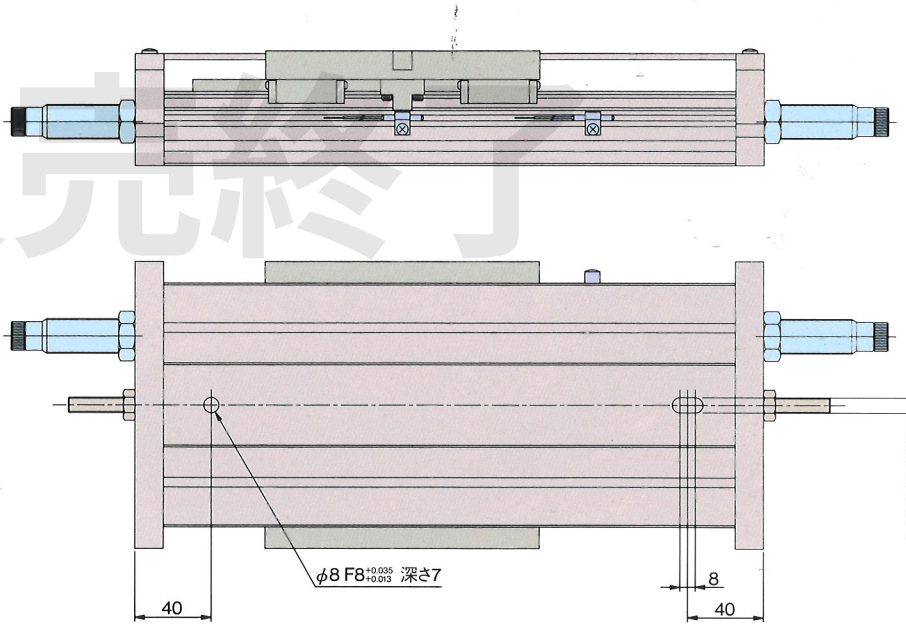

●取付用Tスロット寸法図

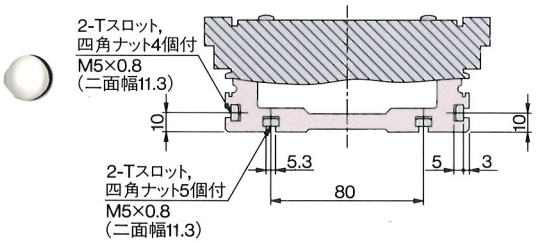

■フートブラケット：-1A

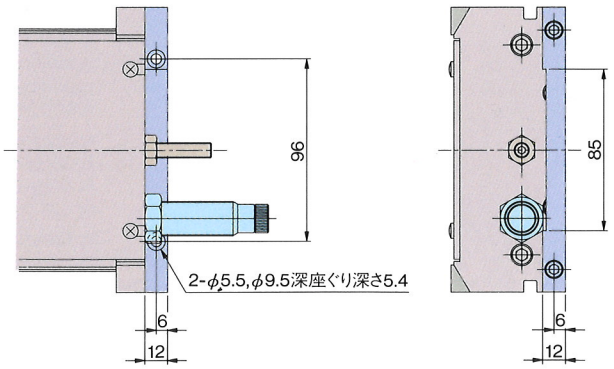

国内外を信頼で結ぶ
コガネイ・サービスネット

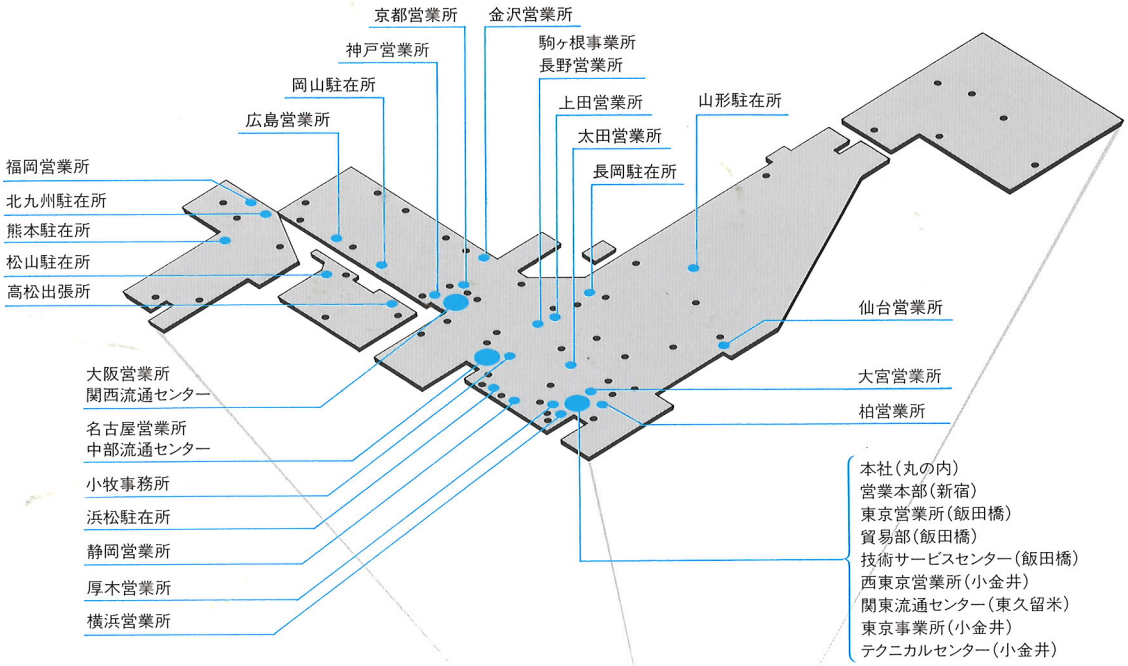

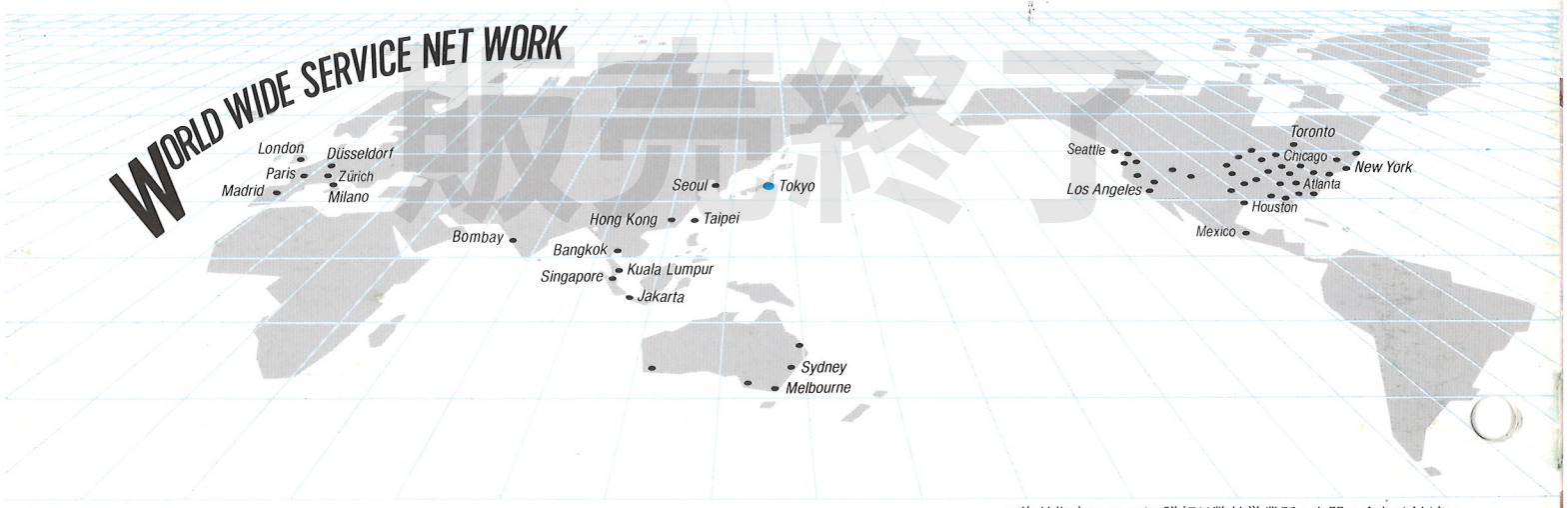

※海外拠点についての詳細は弊社営業所へお問い合わせください。

株式会社コガネイ

●このカタログは1993年7月現在のものです。
●記載されている仕様および外観は、改良のため予告なく変更することがあります。ご了承ください。

○本社：東京（丸の内）　○営業本部：東京（新宿）

○東京営業所	162	東京都新宿区揚場町1-21飯田橋升本ビル	☎〈03〉3267-9691
○西東京営業所	184	東京都小金井市緑町3-11-28	☎〈0423〉83-7211
○横浜営業所	222	横浜市港北区新横浜3-16-10京浜建物第3ビル	☎〈045〉471-5371
○大宮営業所	330	埼玉県大宮市宮原町3-567-4小山ビル	☎〈048〉652-4051
○厚木営業所	243	神奈川県厚木市岡田1-1-5厚木中央ビル	☎〈0462〉29-7273
○柏営業所	277	千葉県柏市千代田1-2-48アネックス柏ビル	☎〈0471〉64-0401
○太田営業所	373	群馬県太田市新井町515-9	☎〈0276〉46-5422
○仙台営業所	983	仙台市若林区卸町1-6-15卸町セントラルビル	☎〈022〉232-0441
○長野営業所	399-41	長野県駒ヶ根市飯坂2-6-1	☎〈0265〉83-7111
○上田営業所	386	長野県上田市中央西2-6-7グリーンビル	☎〈0268〉23-5800
○貿易部	162	東京都新宿区揚場町1-21飯田橋升本ビル	☎〈03〉3267-4661
○技術サービスセンター	162	東京都新宿区揚場町1-21飯田橋升本ビル	☎〈03〉3267-4444

テクニカルセンター　○東京（小金井）　工場　○東京（小金井）　○長野（駒ヶ根）

○大阪営業所	550	大阪市西区新町1-2-13新町ビル	☎〈06〉 531-6844
○京都営業所	600	京都市下京区五条通堀川西入柿本町618芝慶ビル	☎〈075〉811-6410
○高松出張所	760	香川県高松市塩上町3-2-2中村第一ビル	☎〈0878〉33-2535
○神戸営業所	651	神戸市中央区布引町2-1-7ソーラービル	☎〈078〉232-7407
○名古屋営業所	460	名古屋市中区金山1-7-10金山名藤ビル	☎〈052〉322-4444
○小牧事務所	485	小牧市中央3-106	☎〈0568〉73-5455
○金沢営業所	921	石川県金沢市玉鉾2-2第2平和ビル	☎〈0762〉92-1193
○静岡営業所	422	静岡市馬渕2-9-6日商プラザビル	☎〈054〉286-6041
○広島営業所	730	広島市中区十日市町2-1-31沖田ビル	☎〈082〉291-1531
○福岡営業所	812	福岡市博多区博多駅前2-19-29博多相互ビル	☎〈092〉411-5526

駐在所　○山形　○長岡　○浜松　○岡山　○松山　○北九州　○熊本
流通センター　○東京　○大阪　○名古屋

39112　39307　50　CHP　©KOGANEI CORP.　1990.11　PRINTED IN JAPAN