KOGANEI

ジグシリンダ

新旧シリーズ比較表

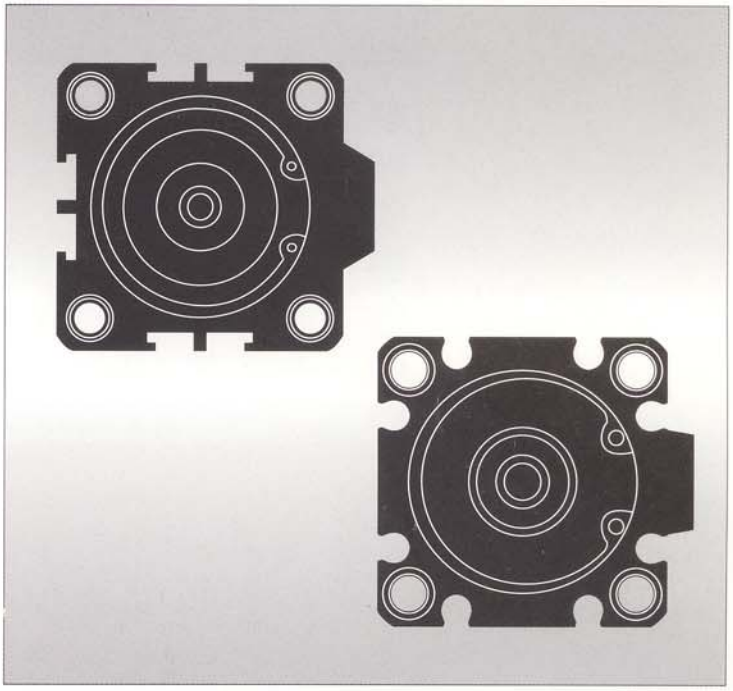

目　次

比較ダイジェスト …… 1
スタンダードシリンダ …… 6
スクエアロッドシリンダ …… 16
両ロッドシリンダ …… 22
多位置形シリンダ …… 30
デュアルストロークシリンダ …… 42
新旧ジグシリンダ取付金具 …… 56

比較ダイジェスト

基本形式

●従来シリーズ
（発売：1986年4月～）

J □

ジグシリンダ
Jシリーズ

●新シリーズ
（発売：1994年1月～）

C □

ジグシリンダ
Cシリーズ

シリーズ構成

□ Jシリーズ、Cシリーズ に 共通適用
■ Jシリーズのみに適用
■ Cシリーズのみに適用

仕様 / バリエーション	作動形式			シリンダ仕様			ロッド先端仕様			バンパなし	バンパ付（耐熱仕様不可）	インローなし	インロー付	取付形式			
	複動形	押出単動形	引込単動形	標準シリンダ	センサシリンダ	耐熱シリンダ	めねじ	おねじ	ねじなし					基本形	フート形	フランジ形	クレビス形
スタンダードシリンダ	□	□	□	□	□	□	□	□	■	□	□	■	□	□	□	□	■
ロングストロークシリンダ	■			■	■		■	■			■	■	■	■	■	■	■
スクエアロッドシリンダ	□			□	□		□	□		□	□	■	□	□	□	□	
両ロッドシリンダ	□	共用		□	□	□	□	□	■	□	□	■	□	□	□	□	
多位置形シリンダ	□	□		□	□	□	□	□	■	□	□	■	□	□		□	
デュアルストロークシリンダ	□	□	□	□	□	□	□	□	■	□	□	■	□	□		□	
耐横荷重形シリンダ	■			■	■		■	■			■	■	■	■	■	■	■
エンドキープシリンダ	■			■	■		■	■			■	■	■	■	■	■	■

備考：詳細については、各バリエーションの注文記号例をご確認ください。

ロングストロークシリンダ

●Cシリーズでは、標準を超えるストロークが必要な場合（中間ストロークを含む）には、
ロングストロークシリンダによる対応となります。
ただし、複動形に限ります。

中間ストローク製作方法

●Jシリーズ

項目＼シリンダ径 mm	φ12～φ50	φ63～φ100
製作方法（基本）	○カラー詰め •指示ストロークに対して1段長い標準ストロークのシリンダにディスタンスカラー組込み。	●チューブ切断 •指示ストロークの長さに合わせて、シリンダチューブとピストンロッドを切断。
加算ストローク	•使用する1段長い標準ストロークのシリンダと同一になります。	•指示ストロークと同一になります。
※製作方法指定	●チューブ切断	○カラー詰め

備考：特に製作方法の指定が無い場合には、所定の方法となります。

●Cシリーズ

項目＼シリンダ径 mm	φ12～φ40	φ50～φ100
製作方法（基本）	●チューブ切断 •指示ストロークの長さに合わせて、シリンダチューブとピストンロッドを切断。	
※短ストロークの製作方法	○カラー詰め （ストローク5mm未満）	○カラー詰め （ストローク10mm未満）
加算ストローク	•指示ストロークと同一になります。 ただし、カラー詰め製作の場合には、使用する1段長い標準ストロークのシリンダと同一になります。	

取付金具

●Cシリーズの各種取付金具は、Jシリーズ用と同一のものです。

●Cシリーズでは、クレビス金具をロングストロークシリンダ、耐横荷重形シリンダ、
エンドキープシリンダの3機種に設定しました。
なお、クレビス金具は、アディショナルパーツ（別売部品）としても販売します。

本体の取付

●Cシリーズの取付穴ピッチは、Jシリーズと同一寸法です。
　Cシリーズの各取付穴の機能は下図を参照してください。
●ピストンロッド先端ねじの締付用工具（薄形スパナ）は、
　JシリーズとCシリーズの兼用です。

■スタンダードシリンダ，ロングストロークシリンダ，両ロッドシリンダ 耐横荷重形シリンダ，エンドキープシリンダ

●φ12　●φ16　●φ20・φ25　●φ32～φ100

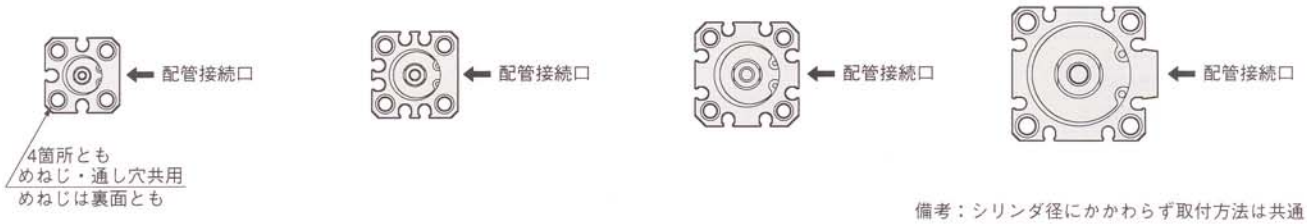

備考：シリンダ径にかかわらず取付方法は共通です。

■スクエアロッドシリンダ

●φ20・φ25　●φ32～φ63

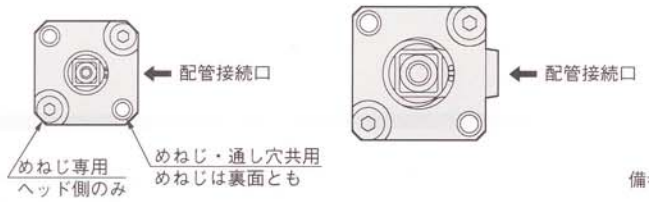

備考：シリンダ径にかかわらず取付方法は共通です。

■多位置形シリンダ

●φ12　●φ16　●φ20・φ25　●φ32～φ100

備考：シリンダ径にかかわらず取付方法は共通です。

■デュアルストロークシリンダ

●φ12　●φ16　●φ20・φ25　●φ32～φ100

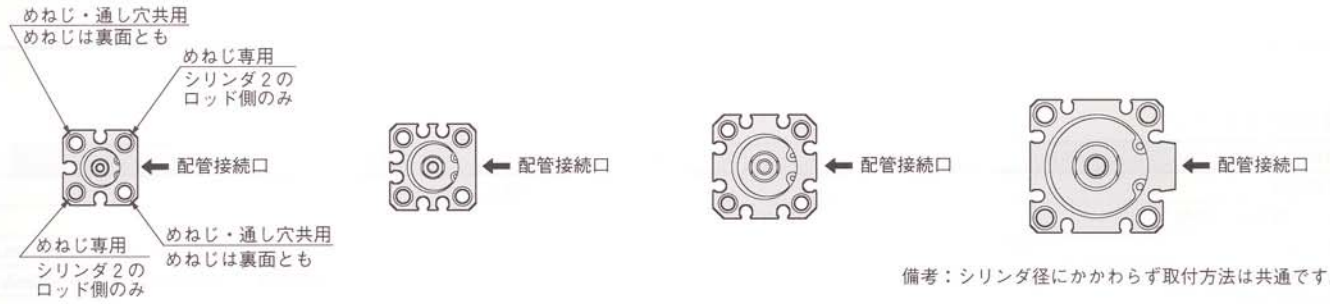

備考：シリンダ径にかかわらず取付方法は共通です。

●本体を通しボルトで直接取付をする場合には、必ず添付の専用座金を使用して、右表のボルトにて固定してください。なお、ジグシリンダ専用の取付ボルトが必要な場合には、お問い合わせください。

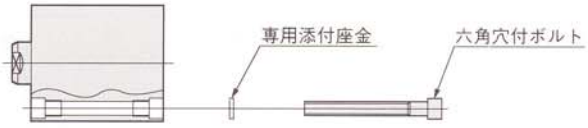

シリンダ径	12	16	20	25	32	40	50	63	80	100
六角穴付ボルト呼び	M3	M3	M3	M4	M4	M5	M6	M6	M8	M10

適応センサスイッチ

●Cシリーズには、新開発の小形センサスイッチを採用しました。
●従来形のJシリーズに適応しているセンサスイッチは、すべて取付形態が異なるために、Cシリーズにはご使用になれません。
●使用シリンダをJシリーズからCシリーズへと切り替えられる際には、センサスイッチの置き換えも必要になりますので、ご注意願います。
●各種センサスイッチの基本仕様に基づく簡便な置換は、下記の通りです。

詳細については、センサスイッチ仕様表をご確認ください。

タイプ	Jシリーズ用		Cシリーズ用		配線方式
			リード線上出し	リード線横出し	
無接点タイプ	CS9H□	➡	ZE255□	ZE155□	3線式
	ZB430□	➡	ZE235□	ZE135□	2線式
	ZB333□ ZB334□ ZB131□ ZB132□	➡	(ZE235□) ※付加機能はありません。	(ZE135□) ※付加機能はありません。	
有接点タイプ	CS3H□ CS4H□	➡	ZE202□	ZE102□	2線式
	CS5H□	➡	ZE201□	ZE101□	

注：無接点センサスイッチ２線式タイプの置換において、負荷電流値が不足する場合には、
3線式タイプをご使用ください。

新小形センサスイッチ仕様

●無接点タイプ

項目＼形式	ZE135	ZE155	ZE235	ZE255
配線方式	2線式	3線式	2線式	3線式
リード線引出し方向	横出し		上出し	
電源電圧	—	DC4.5～28V	—	DC4.5～28V
負荷電圧	DC10～28V	DC4.5～28V	DC10～28V	DC4.5～28V
負荷電流	4～20mA(25°Cにて、60°Cでは10mA)	50mA MAX.	4～20mA(25°Cにて、60°Cでは10mA)	50mA MAX.
ON時消費電流	—	10mA MAX.（DC24V）	—	10mA MAX.（DC24V）
内部降下電圧注1	4.5V MAX.	0.5V MAX.(ただし、電圧10V以下は20mAにて)	4.5V MAX.	0.5V MAX.(ただし、電圧10V以下は20mAにて)
漏れ電流	1mA MAX.（DC24V、25℃）	50μA MAX.（DC24V）	1mA MAX.（DC24V、25℃）	50μA MAX.（DC24V）
動作表示灯	ON時赤色LEDインジケータ点灯		ON時赤色LEDインジケータ点灯	
リード線	PCCV0.15SQ×2芯（茶・青）×ℓ注2	PCCV0.15SQ×3芯（茶・青・黒）×ℓ注2	PCCV0.15SQ×2芯（茶・青）×ℓ注2	PCCV0.15SQ×3芯（茶・青・黒）×ℓ注2
内部回路	●2線式タイプ (+) 茶 負荷 スイッチ主回路 DC10～28V 青 (−)		●3線式タイプ 茶(+) 黒 負荷 スイッチ主回路 DC4.5～28V 青(−)	

注1：内部降下電圧は負荷電流により変動します。
2：リード線長さ　ℓ：A；1000mm, B：3000mm

●有接点タイプ

項目＼形式	ZE101	ZE102	ZE201	ZE202
配線方式	2線式			
リード線引出し方向	横出し		上出し	
負荷電圧	DC5～28V、AC85～115V (r.m.s)	DC10～28V、AC85～115V (r.m.s)	DC5～28V、AC85～115V (r.m.s)	DC10～28V、AC85～115V (r.m.s)
負荷電流	DC40mA MAX.、AC20mA MAX.	DC5～40mA, AC5～20mA	DC40mA MAX.、AC20mA MAX.	DC5～40mA, AC5～20mA
内部降下電圧注1	10mV MAX.	3.0V MAX.	10mV MAX.	3.0V MAX.
漏れ電流	0mA			
動作表示灯	なし	ON時赤色LEDインジケータ点灯	なし	ON時赤色LEDインジケータ点灯
リード線	PCCV0.15SQ×2芯（茶・青）×ℓ注2			
内部回路	●表示灯なし 茶 青		●表示灯付 茶(+) 青(−)	

注1：内部降下電圧は負荷電流により変動します。
2：リード線長さ　ℓ：A；1000mm, B：3000mm

MEMO

ジグスタンダードシリンダ

複動形、押出単動形、引込単動形

仕様

項目 ＼ シリンダ径mm			12	16	20	25	32	40	50	63	80	100
作動形式			複動形、押出単動形、引込単動形							複動形		
使用流体			空気									
使用圧力範囲 MPa〔kgf/cm²〕	複動形	Jシリーズ	0.2～0.7〔2～7.1〕		0.15～0.7〔1.5～7.1〕			0.1～0.7〔1～7.1〕				
		Cシリーズ	0.1～1.0〔1～10.2〕						0.05～1.0〔0.5～10.2〕			
	単動形	Jシリーズ	0.2～0.7〔2～7.1〕		0.15～0.7〔1.5～7.1〕			0.1～0.7〔1～7.1〕		——		
		Cシリーズ	0.15～1.0[注1]〔1.5～10.2〕						0.1～1.0〔1～10.2〕	——		
保証耐圧力 MPa〔kgf/cm²〕		Jシリーズ	1.05〔10.65〕									
		Cシリーズ	1.5〔15.3〕									
使用温度範囲		℃	0～60（耐熱仕様は120[注2]）									
使用速度範囲 mm/s	複動形	Jシリーズ	30～500							30～350	30～250	
		Cシリーズ	30～500						30～300			
	単動形	Jシリーズ	100～500							——		
		Cシリーズ	100～500						100～300	——		
クッション	複動形	Jシリーズ	なし					ゴムバンパ方式（オプション[注3]）				
		Cシリーズ	ゴムバンパ方式（オプション[注3]）									
	単動形	Jシリーズ	なし							——		
		Cシリーズ	なし							——		
給油			不要（ただし、給油する場合はタービン油1種〔ISO VG32〕相当品）									
配管接続口径			M5×0.8				Rc1/8		Rc1/4		Rc3/8	

注1：φ12の引込単動形は0.18～1.0MPa〔1.8～10.2kgf/cm²〕です。
　2：耐熱仕様については、ご相談ください。
　3：耐熱シリンダには、ありません。

シリンダ径とストローク

〔○：Jシリーズ、Cシリーズに共通設定
●：Cシリーズのみに設定〕

mm

作動形式	シリンダ径	標準ストローク 5	10	15	20	25	30	35	40	45	50	75	100	製作可能最大[注1]ストローク
複動形	12	○	○	○	○	○	○							50（45）[注2]
	16	○	○	○	○	○	○							50（40）[注2]
	20	○	○	○	○	○	○	●	○	●	○			60
	25	○	○	○	○	○	○	●	○	●	○			
	32	○	○	○	○	○	○	●	○	●	○	○	○	100
	40	○	○	○	○	○	○	●	○	●	○	○	○	
	50		○	○	○	○	○	●	○	●	○	○	○	
	63		○	●	○	●	○	●	○	●	○	○	○	
	80		○	●	○	●	○	●	○	●	○	○	○	
	100		○	●	○	●	○	●	○	●	○	○	○	
単動形	12	○	○	○	○	○	○							30
	16	○	○	○	○	○	○							
	20	○	○	○	○	○	○							
	25	○	○	○	○	○	○							
	32	○	○	○	○	○	○							
	40	○	○	○	○	○	○							
	50		○	○	○	○	○	●	○					40

注1：Jシリーズのみに適用。
　　Cシリーズは、標準ストロークを超える場合（中間ストロークを含む）には、ロングストロークシリンダ（複動形のみ）となります。
　2：（　）の数値は、センサシリンダの場合。

備考1：ストローク公差$^{+1}_{0}$。
　　2：中間ストロークの対応については、❷ページをご覧ください。

注文記号例

■スタンダードシリンダ

●Jシリーズ

J □ □ 20×30 − □ − □ − □ − □ − □ □ □

ジグシリンダ
Jシリーズ

作動形式
DA —— 複動形
SA —— 押出単動形
TA —— 引込単動形

シリンダ仕様
無記入— 標準シリンダ[注1]
S —— センサシリンダ
F —— 耐熱シリンダ[注2]

シリンダ径
×
ストローク

ロッド先端仕様
無記入—— ロッド先端めねじ
B —— ロッド先端おねじ
N —— ロッド先端ねじなし

バンパ[注3]
無記入 — バンパなし
R —— バンパ付

クレビス形
無記入 — 基本形（クレビス金具なし）
7 —— クレビス形（ピン金具付）
●複動形（JDA, JDAS）のみ。
●クレビス金具のみのご注文はできません。

取付形式
無記入 — 基本形（取付金具なし）
1 —— フート形[注4]
3 —— フランジ形[注4]
●取付金具は出荷時添付となります。
●別売部品としても対応します。

センサスイッチ形式（センサシリンダの場合）
無記入—センサスイッチなし

CS9H	3 線式、無接点タイプ	表示灯付	DC4～28V
ZB430	2 線式、無接点タイプ	表示灯付	DC10～28V
CS3H	2 線式、有接点タイプ	表示灯付	DC10～30V AC85～115V
CS4H	2 線式、有接点タイプ	表示灯付	DC10～30V AC85～115V
CS5H	2 線式、有接点タイプ	表示灯なし	DC3～30V AC85～115V
ZB333	2 線式、無接点超短タイプ	表示灯付	DC10～28V
ZB334	2 線式、無接点短タイプ	表示灯付	DC10～28V
ZB131	2 線式、2 色発光無接点タイプ（出力付）		DC10～28V
ZB132	2 線式、2 色発光無接点タイプ		DC10～28V

リード線長さ
A：1000mm
B：3000mm
（2 色発光センサスイッチは Bのみ）

センサスイッチの数
（センサシリンダの場合）
1 —— 1 個付
2 —— 2 個付
⋮ ⋮
（ZB333, ZB334は 1 個付のみ）

注1：標準シリンダには、センサスイッチ用マグネットは内蔵されません。
2：センサシリンダとバンパ付シリンダにはありません。
3：φ40～100までの複動形のみ。ただし、耐熱シリンダにはありません。
4：クレビス形には、使用できません。

●Cシリーズ

C □ □ × − □ − □ − □ − □ − □ □ □

ジグシリンダ
Cシリーズ

作動形式
DA —— 複動形
SA —— 押出単動形
TA —— 引込単動形

シリンダ仕様
無記入— 標準シリンダ[注1]
S —— センサシリンダ
F —— 耐熱シリンダ[注2]

シリンダ径
×
ストローク

ロッド先端仕様
無記入—— ロッド先端めねじ
B —— ロッド先端おねじ

バンパ[注3]
無記入 — バンパなし
R —— バンパ付

インローの有無[注5]
無記入 —— インローなし
G —— インロー付

取付形式
無記入 — 基本形（取付金具なし）
1 —— フート形
3 —— フランジ形
●取付金具は出荷時添付となります。
●アディショナルパーツ（別売部品）としても対応します。

センサスイッチ形式[注4]（センサシリンダの場合）
無記入—センサスイッチなし

ZE135	2 線式、無接点タイプ	表示灯付	DC10～28V	リード線横出し
ZE155	3 線式、無接点タイプ	表示灯付	DC4.5～28V	リード線横出し
ZE235	2 線式、無接点タイプ	表示灯付	DC10～28V	リード線上出し
ZE255	3 線式、無接点タイプ	表示灯付	DC4.5～28V	リード線上出し
ZE101	2 線式、有接点タイプ	表示灯なし	DC5～28V AC85～115V	リード線横出し
ZE102	2 線式、有接点タイプ	表示灯付	DC10～28V AC85～115V	リード線横出し
ZE201	2 線式、有接点タイプ	表示灯なし	DC5～28V AC85～115V	リード線上出し
ZE202	2 線式、有接点タイプ	表示灯付	DC10～28V AC85～115V	リード線上出し

リード線長さ
A：1000mm
B：3000mm

センサスイッチの数
（センサシリンダの場合）
1 —— 1 個付
2 —— 2 個付
⋮ ⋮

注1：標準シリンダには、センサスイッチ用マグネットは内蔵されません。
2：センサシリンダとバンパ付シリンダにはありません。
3：複動形のみ。ただし耐熱シリンダにはありません。
4：センサスイッチの詳細は、❹ページをご覧ください。
5：シリンダ径φ12にはありません。

●Jシリーズ（JDA, JDAS）

●φ12・φ16

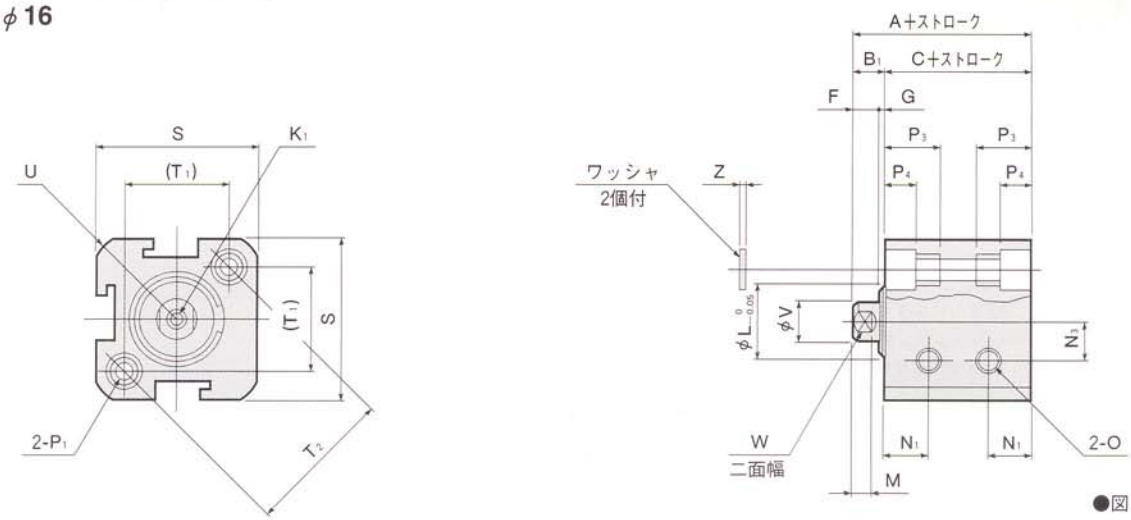

●図はφ12の場合。

●φ20～φ100

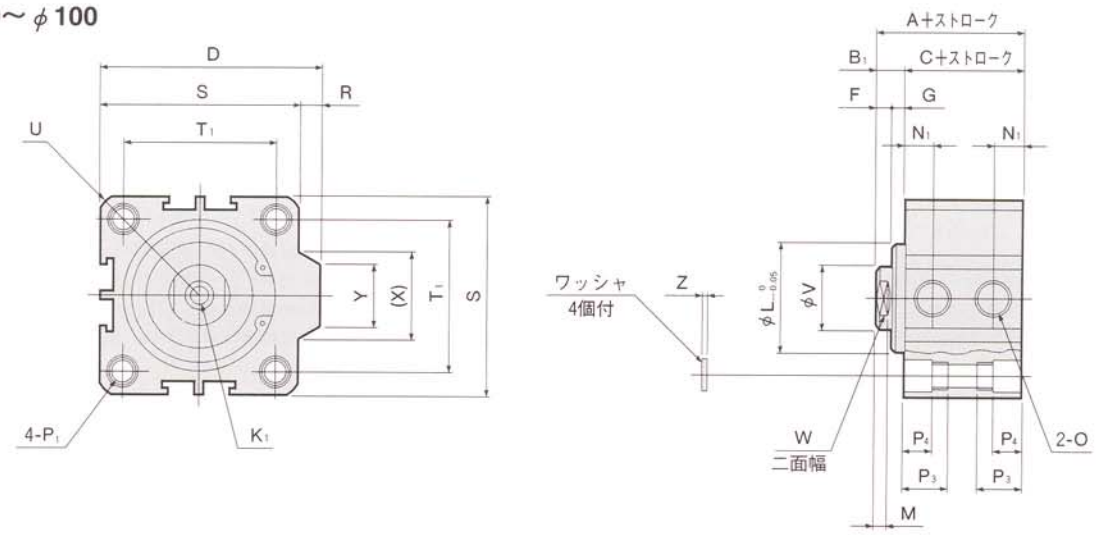

形式		標準シリンダ			センサシリンダ			標準シリンダバンパ付			センサシリンダバンパ付			D	F	G	K1	L	M	N1注	N2注
径	記号	A	B1	C	A	B1	C	A	B1	C	A	B1	C								
12	Jシリーズ	22	5	17	27	5	22	—	—	—	—	—	—	—	4	1	M3×0.5　深さ6	11	3	6.5	—
	Cシリーズ							27	5	22	32	5	27		—	—		—		8	5
16	Jシリーズ	24	5.5	18.5	34	5.5	28.5	—	—	—	—	—	—	—	4	1.5	M3×0.5　深さ6	11	3	7	—
	Cシリーズ	22.5		17	27.5		22	27.5	5.5	22	32.5	5.5	27		—	—	M4×0.7　深さ8	—		8	5
20	Jシリーズ	25	5.5	19.5	35	5.5	29.5	—	—	—	—	—	—	36	4	1.5	M4×0.7　深さ8	15	3	7.5	—
	Cシリーズ							30	5.5	24.5	40	5.5	34.5	—	—	—	M5×0.8　深さ10	—		10.5	5
25	Jシリーズ	27	6	21	37	6	31	—	—	—	—	—	—	42	4	2	M5×0.8　深さ10	17	3	8	—
	Cシリーズ							32	6	26	42	6	36	—	—	—	M6×1　深さ10	—		10.5	5
32	Jシリーズ	31.5	7	24.5	41.5	7	34.5	—	—	—	—	—	—	50	4	3	M6×1　深さ12	22	3	9〔7〕	—
	Cシリーズ	30		23	40		33	35	7	28	40	7	33	48.5	—	—	M8×1.25 深さ12	—		10〔9.5〕	7〔6〕
40	Jシリーズ	33	7	26	43	7	36	33	7	26	43	7	36	58.5	4	3	M8×1.25 深さ12	28	3	10〔7.3〕	—
	Cシリーズ													56.5	—	—		—		10.5	7
50	Jシリーズ	37	9	28	47	9	38	37	9	28	47	9	38	71.5	5	4	M10×1.5 深さ15	38	3	10	—
	Cシリーズ													70	—	—		—		11	9.5
63	Jシリーズ	41	9	32	51	9	42	41	9	32	51	9	42	84.5	5	4	M10×1.5 深さ15	40	3	12	—
	Cシリーズ													83	—	—		—		12.5	11
80	Jシリーズ	52	11	41	62	11	51	52	11	41	62	11	51	104	6	5	M14×1.5 深さ20	45	4	12.5	—
	Cシリーズ													102	—	—	M14×2　深さ20	—		18	12
100	Jシリーズ	63	12	51	73	12	61	63	12	51	73	12	61	124	7	5	M18×1.5 深さ20	55	4	17	—
	Cシリーズ													122	—	—	M18×2.5 深さ20	—		22.5	16.5

注：〔　〕の値は、ストローク5mmの場合。
備考：ロッド先端おねじ仕様（-B）、インロー付（-G）については、⑭ページをご覧ください。

●Cシリーズ（CDA, CDAS）

●φ12～φ25

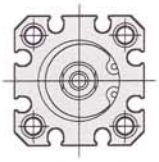

φ20・φ25

φ16

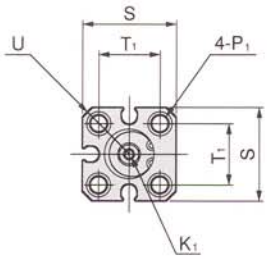

φ12

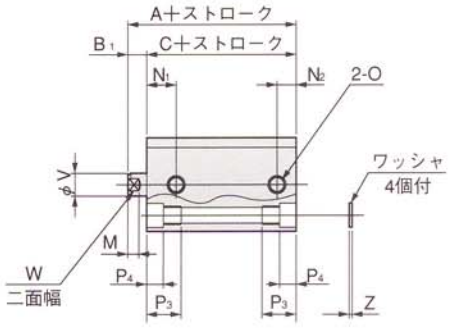

●図はφ12の場合。

●φ32～φ100

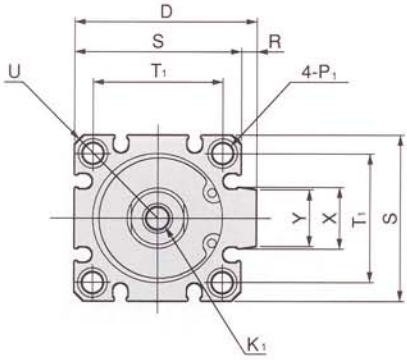

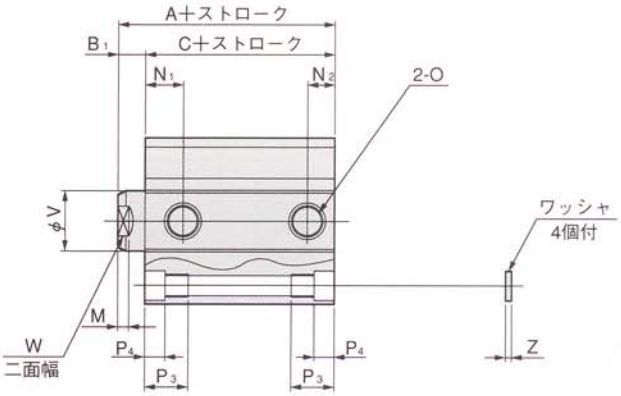

径 ＼ 記号		N_3	O	P_1	P_3	P_4	R	S	T_1	T_2	U	V	W	X	Y	Z
12	Jシリーズ	6	M5×0.8	φ3.5（通し穴）座ぐりφ6.5（両面）およびM5 ×0.8（両面）	9.5	4.5	—	25	16.3	23	R16	6	5	—	—	1
	Cシリーズ	—		φ4.3（通し穴）座ぐりφ6.5（両面）およびM5 ×0.8（両面）						—						
16	Jシリーズ	6.5	M5×0.8	φ3.5（通し穴）座ぐりφ6.5（両面）およびM5 ×0.8（両面）	9.5	4.5	—	29	19.8	28	R19	6	5	—	—	1
	Cシリーズ	—		φ4.3（通し穴）座ぐりφ6.5（両面）およびM5 ×0.8（両面）						—		8	6			
20	Jシリーズ	—	M5×0.8	φ3.5（通し穴）座ぐりφ6.5（両面）およびM5 ×0.8（両面）	9.5	4.5	2	34	24	—	R22	8	6	12.3	10	1
	Cシリーズ			φ4.3（通し穴）座ぐりφ6.5（両面）およびM5 ×0.8（両面）			—					10	8	—	—	
25	Jシリーズ	—	M5×0.8	φ4.6（通し穴）座ぐりφ8（両面）およびM6 ×1（両面）	11.5	5.5	2	40	28	—	R25	10	8	12.3	10	1
	Cシリーズ			φ5.1（通し穴）座ぐりφ8（両面）およびM6 ×1（両面）			—					12	10	—	—	
32	Jシリーズ	—	Rc1/8	φ4.6（通し穴）座ぐりφ8（両面）およびM6 ×1（両面）	11.5	5.5	6	44	34	—	R29.5	12	10	22.9	16	1
	Cシリーズ			φ5.1（通し穴）座ぐりφ8（両面）およびM6 ×1（両面）			4.5					16	14	15	13.6	
40	Jシリーズ	—	Rc1/8	φ5.7（通し穴）座ぐりφ9.5（両面）およびM8 ×1.25（両面）	15.5	7.5	6.5	52	40	—	R35	16	14	23.5	16	1.6
	Cシリーズ			φ6.9（通し穴）座ぐりφ9.5（両面）およびM8 ×1.25（両面）			4.5							15	13.6	
50	Jシリーズ	—	Rc1/4	φ6.8（通し穴）座ぐりφ11（両面）およびM8 ×1.25（両面）	16.5	8.5	9.5	62	48	—	R41	20	17	31	20	1.6
	Cシリーズ			φ6.9（通し穴）座ぐりφ11（両面）およびM8 ×1.25（両面）			8							21.6	19	
63	Jシリーズ	—	Rc1/4	φ6.8（通し穴）座ぐりφ11（両面）およびM8 ×1.25（両面）	16.5	8.5	9.5	75	60	—	R50	20	17	31	20	1.6
	Cシリーズ			φ6.9（通し穴）座ぐりφ11（両面）およびM8 ×1.25（両面）			8							21.6	19	
80	Jシリーズ	—	Rc3/8	φ9.2（通し穴）座ぐりφ14（両面）およびM12×1.75（両面）	22.5	10.5	10	94	74	—	R62	25	22	37.5	26	1.6
	Cシリーズ			φ10.5（通し穴）座ぐりφ14（両面）およびM12×1.75（両面）			8							27.6	25	
100	Jシリーズ	—	Rc3/8	φ11.3（通し穴）座ぐりφ17.5（両面）およびM14×2（両面）	27	13	10	114	90	—	R75	32	27	37.5	26	2
	Cシリーズ			φ12.3（通し穴）座ぐりφ17.5（両面）およびM14×2（両面）			8							27.6	25	

●Jシリーズ（JSA, JSAS）

●φ12・φ16

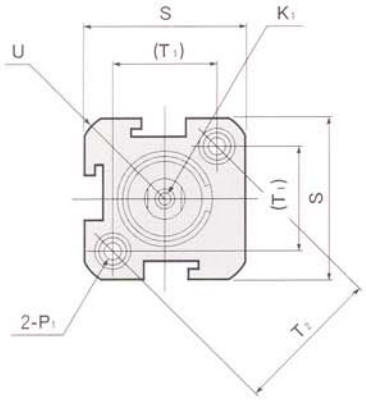

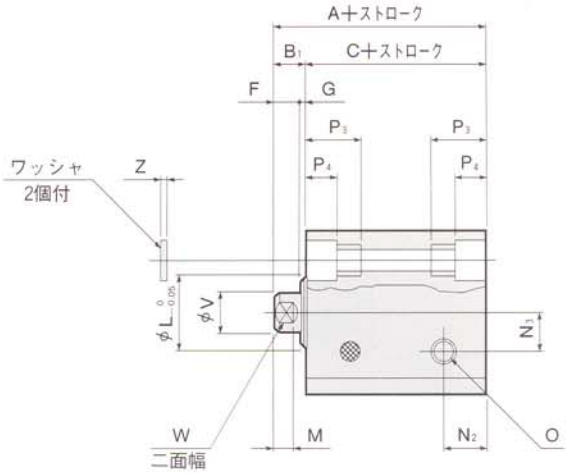

●図はφ12の場合。

●φ20～φ50

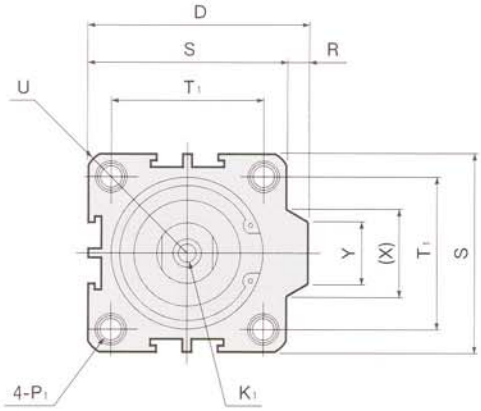

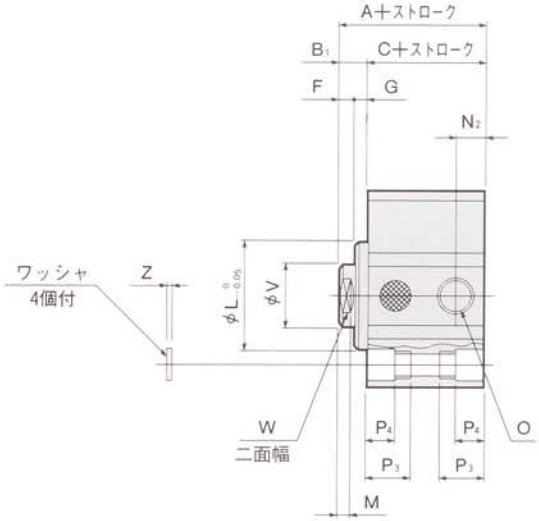

形式		標準シリンダ						センサシリンダ						D	F	G	K1	L	M	N2注	N3
ストローク		5～15（φ50は10～20）			16～30（φ50は21～40）			5～15（φ50は10～20）			16～30（φ50は21～40）										
径	記号	A	B1	C	A	B1	C	A	B1	C	A	B1	C								
12	Jシリーズ	27	5	22	37	5	32	32	5	27	42	5	37	—	4	1	M3×0.5　深さ6	11	3	6.5	6
	Cシリーズ														—	—		—		5	—
16	Jシリーズ	29	5.5	23.5	39	5.5	33.5	34	5.5	28.5	44	5.5	38.5	—	4	1.5	M3×0.5　深さ6	11	3	7	6.5
	Cシリーズ	27.5		22	37.5		32	32.5		27	42.5		37		—	—	M4×0.7　深さ8	—		5	—
20	Jシリーズ	25	5.5	19.5	40	5.5	34.5	35	5.5	29.5	50	5.5	44.5	36	4	1.5	M4×0.7　深さ8	15	3	7.5	—
	Cシリーズ				35		29.5				45		39.5	—	—	—	M5×0.8　深さ10	—		5	
25	Jシリーズ	27	6	21	42	6	36	37	6	31	52	6	46	42	4	2	M5×0.8　深さ10	17	3	8	—
	Cシリーズ				37		31				47		41	—	—	—	M6×1　深さ10	—		5	
32	Jシリーズ	31.5	7	24.5	46.5	7	39.5	41.5	7	34.5	56.5	7	49.5	50	4	3	M6×1　深さ12	22	3	9〔7〕	—
	Cシリーズ	30		23	45		38	40		33	55		48	48.5	—	—	M8×1.25 深さ12	—		7〔6〕	
40	Jシリーズ	33	7	26	48	7	41	43	7	36	58	7	51	58.5	4	3	M8×1.25 深さ12	28	3	10〔7.3〕	—
	Cシリーズ													56.5	—	—		—		7	
50	Jシリーズ	37	9	28	52	9	43	47	9	38	62	9	53	71.5	5	4	M10×1.5 深さ15	38	3	10	—
	Cシリーズ													70	—	—		—		9.5	

注：〔　〕の値は、ストローク5mmの場合。
備考：ロッド先端おねじ仕様（-B）、インロー付（-G）については、⑭ページをご覧ください。

●Cシリーズ（CSA, CSAS）

●φ12～φ25

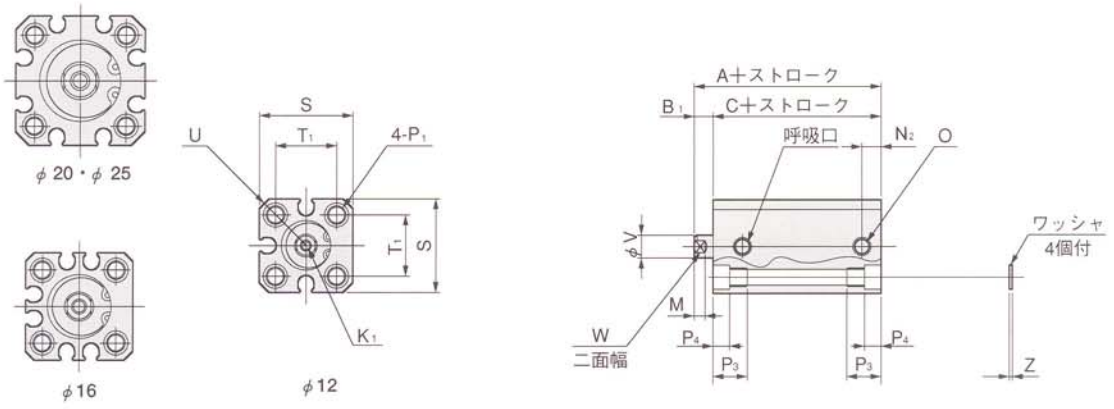

●図はφ12の場合。

●φ32～φ50

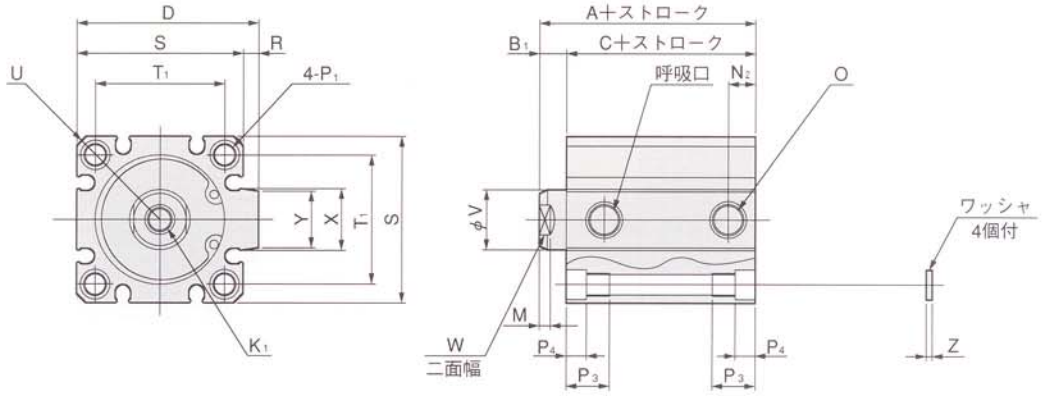

径	記号	O	P₁	P₃	P₄	R	S	T₁	T₂	U	V	W	X	Y	Z
12	Jシリーズ	M5×0.8	φ3.5（通し穴）座ぐりφ6.5（両面）および M5×0.8（両面）	9.5	4.5	—	25	16.3	23	R16	6	5	—	—	1
	Cシリーズ		φ4.3（通し穴）座ぐりφ6.5（両面）および M5×0.8（両面）						—						
16	Jシリーズ	M5×0.8	φ3.5（通し穴）座ぐりφ6.5（両面）および M5×0.8（両面）	9.5	4.5	—	29	19.8	28	R19	6	5	—	—	1
	Cシリーズ		φ4.3（通し穴）座ぐりφ6.5（両面）および M5×0.8（両面）						—		8	6			
20	Jシリーズ	M5×0.8	φ3.5（通し穴）座ぐりφ6.5（両面）および M5×0.8（両面）	9.5	4.5	2	34	24	—	R22	8	6	12.3	10	1
	Cシリーズ		φ4.3（通し穴）座ぐりφ6.5（両面）および M5×0.8（両面）			—					10	8	—	—	
25	Jシリーズ	M5×0.8	φ4.6（通し穴）座ぐりφ8（両面）および M6×1（両面）	11.5	5.5	2	40	28	—	R25	10	8	12.3	10	1
	Cシリーズ		φ5.1（通し穴）座ぐりφ8（両面）および M6×1（両面）			—					12	10	—	—	
32	Jシリーズ	Rc1/8	φ4.6（通し穴）座ぐりφ8（両面）および M6×1（両面）	11.5	5.5	6	44	34	—	R29.5	12	10	22.9	16	1
	Cシリーズ		φ5.1（通し穴）座ぐりφ8（両面）および M6×1（両面）			4.5					16	14	15	13.6	
40	Jシリーズ	Rc1/8	φ5.7（通し穴）座ぐりφ9.5（両面）および M8×1.25（両面）	15.5	7.5	6.5	52	40	—	R35	16	14	23.5	16	1.6
	Cシリーズ		φ6.9（通し穴）座ぐりφ9.5（両面）および M8×1.25（両面）			4.5							15	13.6	
50	Jシリーズ	Rc1/4	φ6.8（通し穴）座ぐりφ11（両面）および M8×1.25（両面）	16.5	8.5	9.5	62	48	—	R41	20	17	31	20	1.6
	Cシリーズ		φ6.9（通し穴）座ぐりφ11（両面）および M8×1.25（両面）			8							21.6	19	

●Jシリーズ（JTA, JTAS）

●φ12・φ16

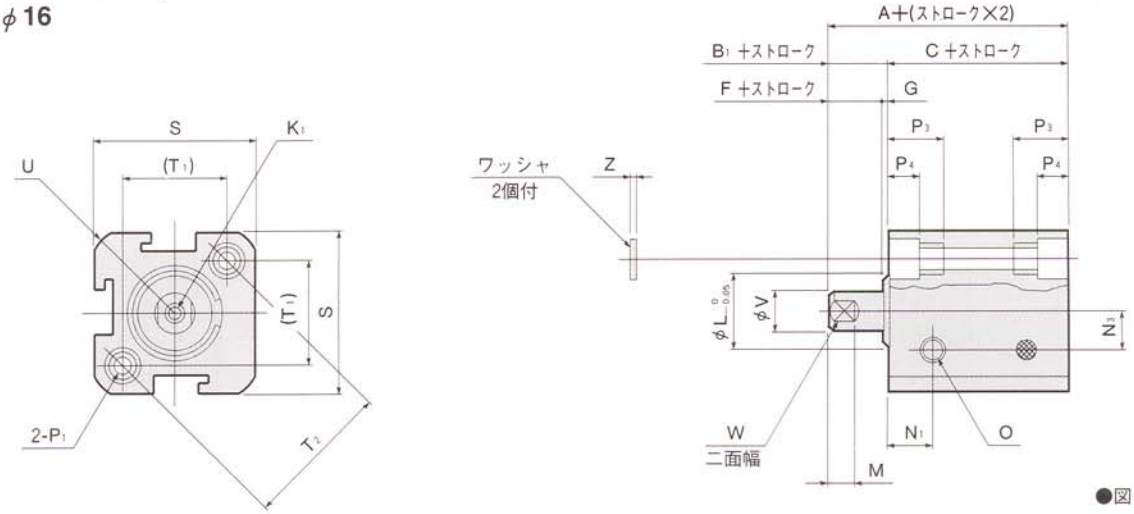

●図はφ12の場合。

●φ20～φ50

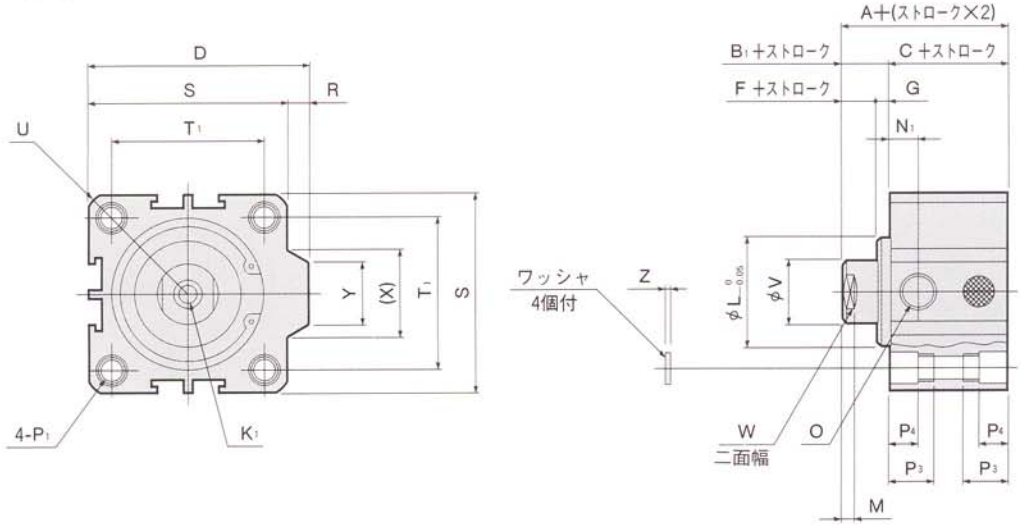

形式		標準シリンダ						センサシリンダ						D	F	G	K₁	L	M	N₁注	N₃
ストローク		5～15（φ50は10～20）			16～30（φ50は21～40）			5～15（φ50は10～20）			16～30（φ50は21～40）										
径 ＼ 記号		A	B₁	C	A	B₁	C	A	B₁	C	A	B₁	C								
12	Jシリーズ	27	5	22	37	5	32	32	5	27	42	5	37	—	4	1	M3×0.5　深さ6	11	3	6.5	6
	Cシリーズ														—	—		—		8	—
16	Jシリーズ	29	5.5	23.5	39	5.5	33.5	34	5.5	28.5	44	5.5	38.5	—	4	1.5	M3×0.5　深さ6	11	3	7	6.5
	Cシリーズ	27.5		22	37.5		32	32.5		27	42.5		37		—	—	M4×0.7　深さ8	—		8	—
20	Jシリーズ	25	5.5	19.5	40	5.5	34.5	35	5.5	29.5	50	5.5	44.5	36	4	1.5	M4×0.7　深さ8	15	3	7.5	—
	Cシリーズ	30		24.5				40		34.5				—	—	—	M5×0.8　深さ10	—		10.5	
25	Jシリーズ	27	6	21	42	6	36	37	6	31	52	6	46	42	4	2	M5×0.8　深さ10	17	3	8	—
	Cシリーズ	32		26				42		36				—	—	—	M6×1　深さ10	—		10.5	
32	Jシリーズ	31.5	7	24.5	46.5	7	39.5	41.5	7	34.5	56.5	7	49.5	50	4	3	M6×1　深さ12	22	3	9〔7〕	—
	Cシリーズ	35		28	50		43	45		38	60		53	48.5	—	—	M8×1.25 深さ12	—		10	
40	Jシリーズ	33	7	26	48	7	41	43	7	36	58	7	51	58.5	4	3	M8×1.25 深さ12	28	3	10〔7.3〕	—
	Cシリーズ	38		31	53		46	48		41	63		56	56.5	—	—		—		10.5	
50	Jシリーズ	37	9	28	52	9	43	47	9	38	62	9	53	71.5	5	4	M10×1.5 深さ15	38	3	10	—
	Cシリーズ													70	—	—		—		11	

注：〔　〕の値は、ストローク5mmの場合。
備考：ロッド先端おねじ仕様（-B）、インロー付（-G）については、⑭ページをご覧ください。

●Cシリーズ（CTA, CTAS）

●φ12～φ25

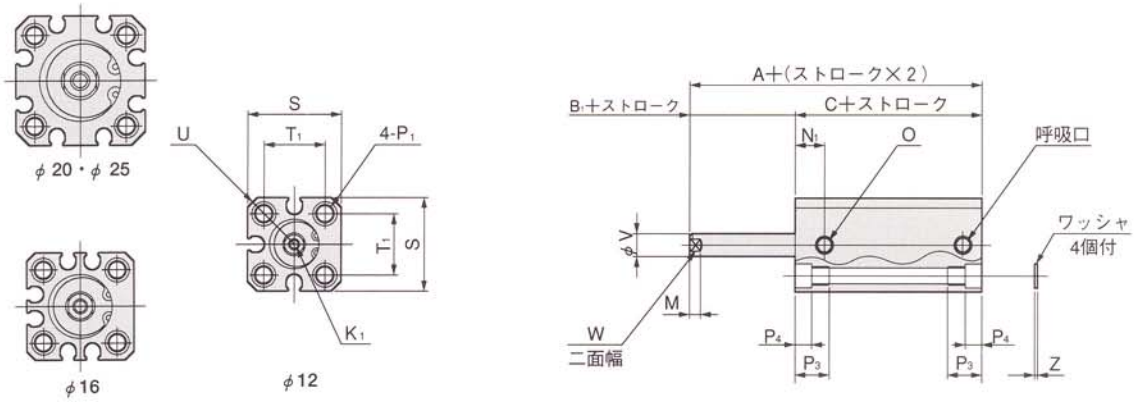

●図はφ12の場合。

●φ32～φ50

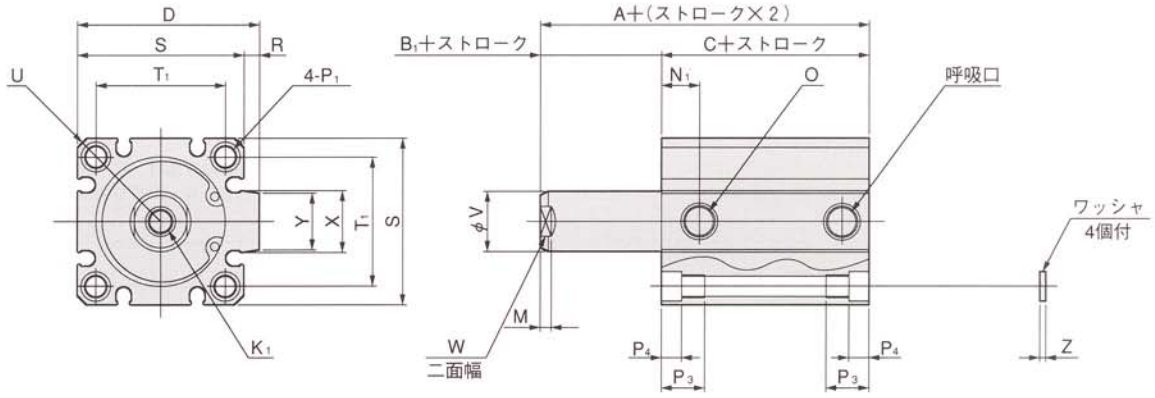

径	記号	O	P1	P3	P4	R	S	T1	T2	U	V	W	X	Y	Z
12	Jシリーズ	M5×0.8	φ3.5（通し穴）座ぐりφ6.5（両面）および M5×0.8（両面）	9.5	4.5	—	25	16.3	23	R16	6	5	—	—	1
	Cシリーズ		φ4.3（通し穴）座ぐりφ6.5（両面）および M5×0.8（両面）						—						
16	Jシリーズ	M5×0.8	φ3.5（通し穴）座ぐりφ6.5（両面）および M5×0.8（両面）	9.5	4.5	—	29	19.8	28	R19	6	5	—	—	1
	Cシリーズ		φ4.3（通し穴）座ぐりφ6.5（両面）および M5×0.8（両面）						—		8	6			
20	Jシリーズ	M5×0.8	φ3.5（通し穴）座ぐりφ6.5（両面）および M5×0.8（両面）	9.5	4.5	2	34	24	—	R22	8	6	12.3	10	1
	Cシリーズ		φ4.3（通し穴）座ぐりφ6.5（両面）および M5×0.8（両面）			—					10	8	—	—	
25	Jシリーズ	M5×0.8	φ4.6（通し穴）座ぐりφ8（両面）および M6×1（両面）	11.5	5.5	2	40	28	—	R25	10	8	12.3	10	1
	Cシリーズ		φ5.1（通し穴）座ぐりφ8（両面）および M6×1（両面）			—					12	10	—	—	
32	Jシリーズ	Rc1/8	φ4.6（通し穴）座ぐりφ8（両面）および M6×1（両面）	11.5	5.5	6	44	34	—	R29.5	12	10	22.9	16	1
	Cシリーズ		φ5.1（通し穴）座ぐりφ8（両面）および M6×1（両面）			4.5					16	14	15	13.6	
40	Jシリーズ	Rc1/8	φ5.7（通し穴）座ぐりφ9.5（両面）および M8×1.25（両面）	15.5	7.5	6.5	52	40	—	R35	16	14	23.5	16	1.6
	Cシリーズ		φ6.9（通し穴）座ぐりφ9.5（両面）および M8×1.25（両面）			4.5							15	13.6	
50	Jシリーズ	Rc1/4	φ6.8（通し穴）座ぐりφ11（両面）および M8×1.25（両面）	16.5	8.5	9.5	62	48	—	R41	20	17	31	20	1.6
	Cシリーズ		φ6.9（通し穴）座ぐりφ11（両面）および M8×1.25（両面）			8							21.6	19	

オプション寸法図（寸法表は、⑮ページに掲載しています。）　（単位mm）

■Jシリーズ（JDA□, JSA□, JTA□）

●ロッド先端おねじ仕様（-B）

●複動形、押出単動形、引込単動形

●φ12・φ16

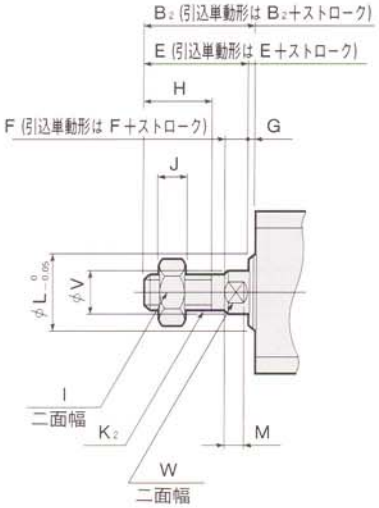

●φ20～φ100
（単動形はφ50まで）

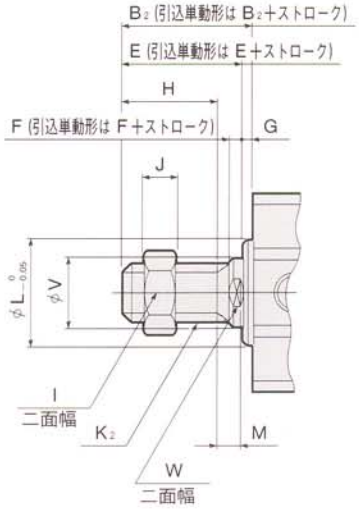

ロッド先端ねじなし仕様：-Nの寸法は、ロッド先端めねじ仕様と同じです。
ただし、めねじはありません。

■Cシリーズ（CDA□, CSA□, CTA□）

●ロッド先端おねじ仕様（-B）

●複動形、押出単動形、引込単動形

●φ12～φ25

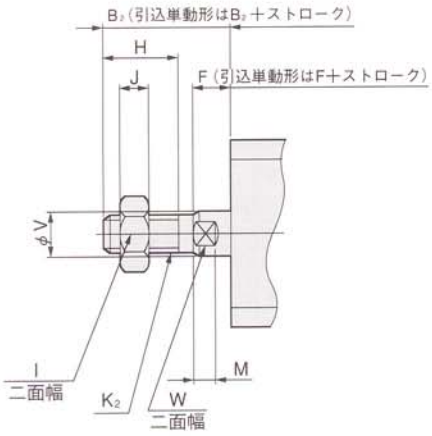

●φ32～φ100
（単動形はφ50まで）

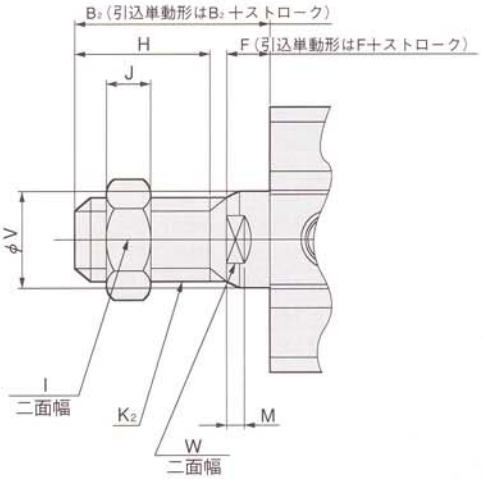

●インロー付（-G）

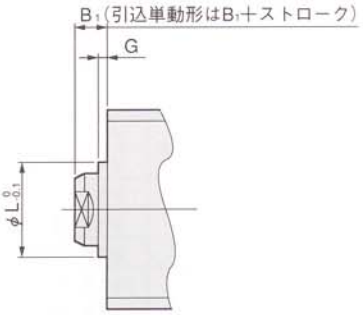

●φ12にはありません。

径	記号	B_1	B_2	E	F	G	H	I	J	K_2	L	M	V	W
12	Jシリーズ	5	17	16	4	1	10	8	4	M5×0.8	11	3	6	5
	Cシリーズ	—		—	5	—					—			
16	Jシリーズ	5.5	17.5	16	4	1.5	10	8	4	M5×0.8	11	3	6	5
	Cシリーズ		20.5	—	5.5		13	10	5	M6×1	9.4		8	6
20	Jシリーズ	5.5	20.5	19	4	1.5	13	10	5	M6×1	15	3	8	6
	Cシリーズ		22.5	—	5.5		15	12		M8×1	12		10	8
25	Jシリーズ	6	23	21	4	2	15	12	5	M8×1	17	3	10	8
	Cシリーズ		24	—	6			14	6	M10×1.25	15		12	10
32	Jシリーズ	7	25	22	4	3	15	14	6	M10×1.25	22	3	12	10
	Cシリーズ		35	—	7	2	25	19	8	M14×1.5	21		16	14
40	Jシリーズ	7	35	32	4	3	25	19	8	M14×1.5	28	3	16	14
	Cシリーズ			—	7	2					29			
50	Jシリーズ	9	37	33	5	4	25	27	11	M18×1.5	38	3	20	17
	Cシリーズ			—	9	2								
63	Jシリーズ	9	37	33	5	4	25	27	11	M18×1.5	40	3	20	17
	Cシリーズ			—	9	2								
80	Jシリーズ	11	44	39	6	5	30	32	13	M22×1.5	45	4	25	22
	Cシリーズ			—	11	2								
100	Jシリーズ	12	50	45	7	5	35	36	14	M26×1.5	55	4	32	27
	Cシリーズ			—	12	2								

複動形

仕様

項目 ＼ シリンダ径mm		20	25	32	40	50	63
作動形式		複動形					
使用流体		空気					
使用圧力範囲 MPa{kgf/cm²}	Jシリーズ	0.1～0.7 {1～7.1}					
	Cシリーズ	0.1～1.0 {1～10.2}					
保証耐圧力 MPa{kgf/cm²}	Jシリーズ	1.05 {10.65}					
	Cシリーズ	1.5 {15.3}					
使用温度範囲 ℃		0～60					
使用速度範囲 mm/s	Jシリーズ	30～500					30～350
	Cシリーズ	30～500				30～300	
クッション	Jシリーズ	なし			ゴムバンパ方式（オプション）		
	Cシリーズ	ゴムバンパ方式（オプション）					
給油		不要（ただし、給油する場合はタービン油1種〔ISO VG32〕相当品）					
不回転精度		±1.5°		±0.8°		±0.6°	
許容トルク注 N·cm		0.02	0.024		0.044		
配管接続口径		M5×0.8		Rc1/8		Rc1/4	

注：ピストンロッドにかけられる許容トルク。

シリンダ径とストローク

〔○：Jシリーズ、Cシリーズに共通設定
●：Cシリーズのみに設定〕

mm

作動形式	シリンダ径	標準ストローク 5	10	15	20	25	30	35	40	45	50	75	100	製作可能最大注1ストローク
複動形	20	○	○	○	○	○	○	●	○	●	○			60
	25	○	○	○	○	○	○	●	○	●	○			
	32	○	○	○	○	○	○	●	○	●	○	○	○	100
	40	○	○	○	○	○	○	●	○	●	●	●	●	100（90）注2
	50		○	○	○	○	○	●	○	●	●	●	●	
	63		○	●	○	●	○	●	○	●	●	●	●	

注1：Jシリーズのみに適用。
　2：（　）の数値は、センサシリンダの場合。

備考1：ストローク公差 $^{+1}_{0}$
　　2：中間ストロークの対応については、❷ページをご覧ください。

注文記号例

■スクエアロッドシリンダ

●Jシリーズ

J　DA　L　□　20×30 － □ － □ － □ － □　□　□

シリンダ径
×
ストローク

シリンダ仕様
無記入— 標準シリンダ[注1]
S ——— センサシリンダ

スクエアロッドシリンダ

作動形式
DA ——— 複動形

ジグシリンダ
Jシリーズ

ロッド先端仕様
無記入— ロッド先端めねじ
B ——— ロッド先端おねじ

バンパ[注2]
無記入— バンパなし
R ——— バンパ付

取付形式
無記入—基本形（取付金具なし）
1 ——— フート形（φ40～φ63のみ）
3 ——— フランジ形（φ40～φ63のみ）
●取付金具は出荷時添付となります。
●別売部品としても対応します。

センサスイッチ形式（センサシリンダの場合）
無記入—センサスイッチなし

CS9H	—3線式、無接点タイプ	表示灯付	DC4～28V
ZB430	—2線式、無接点タイプ	表示灯付	DC10～28V
CS3H	—2線式、有接点タイプ	表示灯付	DC10～30V AC85～115V
CS4H	—2線式、有接点タイプ	表示灯付	DC10～30V AC85～115V
CS5H	—2線式、有接点タイプ	表示灯なし	DC3～30V AC85～115V
ZB333	—2線式、無接点超短タイプ	表示灯付	DC10～28V
ZB334	—2線式、無接点短タイプ	表示灯付	DC10～28V
ZB131	—2線式、2色発光無接点タイプ（出力付）		DC10～28V
ZB132	—2線式、2色発光無接点タイプ		DC10～28V

リード線長さ
A：1000mm
B：3000mm
（2色発光センサスイッチはBのみ）

センサスイッチの数
（センサシリンダの場合）
1 —— 1個付
2 —— 2個付
⋮　⋮
（ZB333, ZB334は1個付のみ）

注1：標準シリンダには、センサスイッチ用マグネットは内蔵されません。
2：φ40～φ63のみ。

●Cシリーズ

C　□　L　□　×　－ □ － □ － □ － □ － □　□　□

シリンダ径
×
ストローク

ロッド先端仕様
無記入— ロッド先端めねじ
B ——— ロッド先端おねじ

シリンダ仕様
無記入— 標準シリンダ[注1]
S ——— センサシリンダ

スクエアロッドシリンダ

作動形式
DA ——— 複動形

ジグシリンダ
Cシリーズ

バンパ
無記入— バンパなし
R ——— バンパ付

インローの有無
無記入— インローなし
G ——— インロー付[注2]

取付形式
無記入—基本形（取付金具なし）
1 ——— フート形
3 ——— フランジ形[注2]
●取付金具は出荷時添付となります。
●アディショナルパーツ（別売部品）としても対応します。

センサスイッチ形式[注3]（センサシリンダの場合）
無記入—センサスイッチなし

ZE135	—2線式、無接点タイプ	表示灯付	DC10～28V	リード線横出し
ZE155	—3線式、無接点タイプ	表示灯付	DC4.5～28V	リード線横出し
ZE235	—2線式、無接点タイプ	表示灯付	DC10～28V	リード線上出し
ZE255	—3線式、無接点タイプ	表示灯付	DC4.5～28V	リード線上出し
ZE101	—2線式、有接点タイプ	表示灯なし	DC5～28V AC85～115V	リード線横出し
ZE102	—2線式、有接点タイプ	表示灯付	DC10～28V AC85～115V	リード線横出し
ZE201	—2線式、有接点タイプ	表示灯なし	DC5～28V AC85～115V	リード線上出し
ZE202	—2線式、有接点タイプ	表示灯付	DC10～28V AC85～115V	リード線上出し

リード線長さ
A：1000mm
B：3000mm

センサスイッチの数
（センサシリンダの場合）
1 —— 1個付
2 —— 2個付
⋮　⋮

注1：標準シリンダには、センサスイッチ用マグネットは内蔵されません。
2：インロー付(-G)の場合には、ロッド側にフランジ金具は付けられません。
3：センサスイッチの詳細は、❹ページをご覧ください。

●Jシリーズ（JDAL,JDALS）

●φ20～φ32

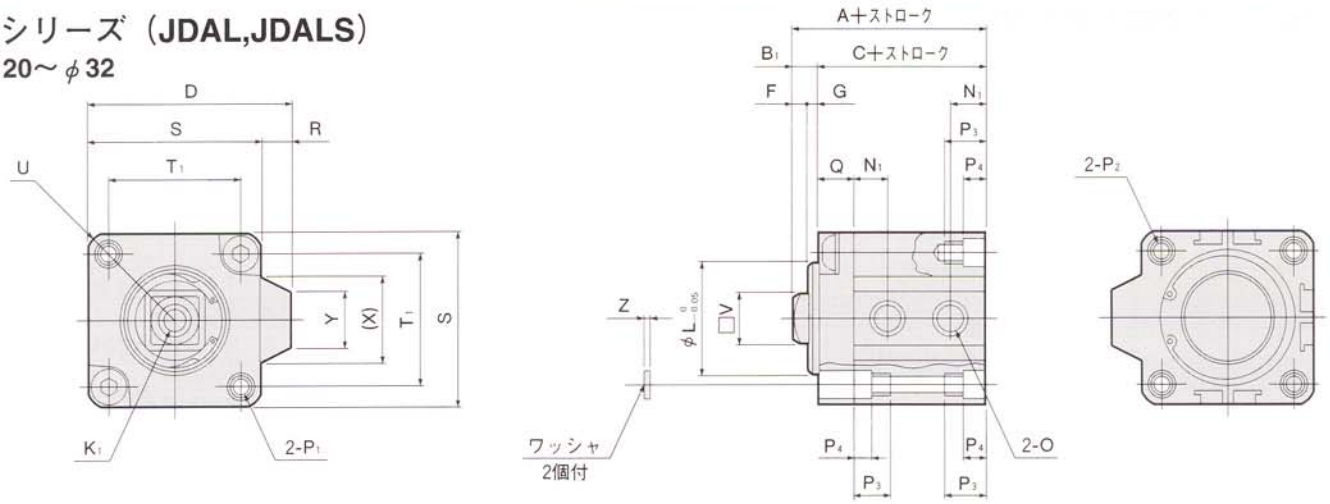

●φ40～φ63

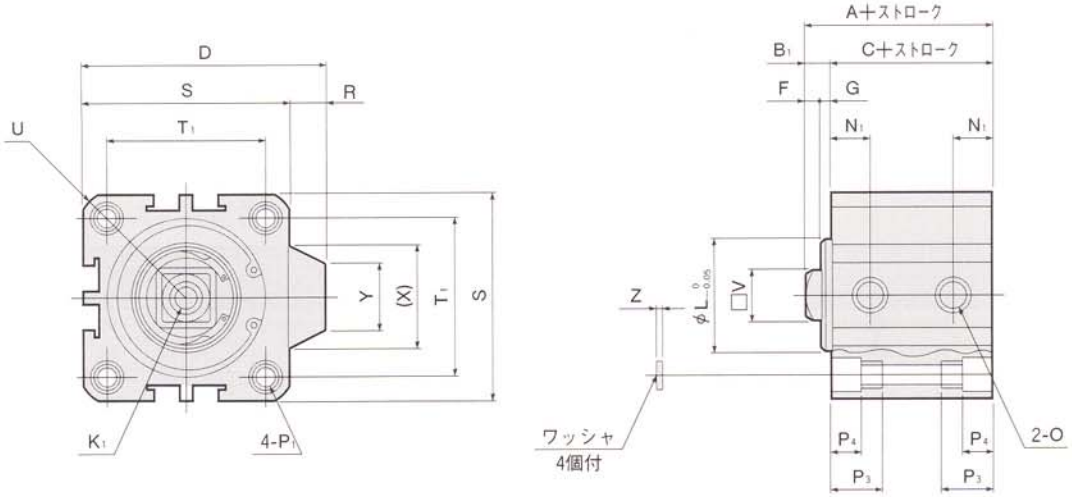

形式		標準シリンダ			センサシリンダ			標準シリンダバンパ付			センサシリンダバンパ付			D	F	G	K1	L	N1注	N2注	O
径	記号	A	B1	C	A	B1	C	A	B1	C	A	B1	C								
20	Jシリーズ	32	6	26	42	6	36	—	—	—	—	—	—	36	4	2	M4×0.7　深さ8	18	7.5	—	M5×0.8
	Cシリーズ							37	6	31	47	6	41	—	—	—		—	10.5	5	
25	Jシリーズ	33.5	6	27.5	43.5	6	37.5	—	—	—	—	—	—	42	4	2	M4×0.7　深さ8	18	8	—	M5×0.8
	Cシリーズ							38.5	6	32.5	48.5	6	42.5	—	—	—		—	10.5	5	
32	Jシリーズ	40.5	7	33.5	50.5	7	43.5	—	—	—	—	—	—	50	4	3	M8×1.25 深さ12	28	9〔7〕	—	Rc1/8
	Cシリーズ	39		32	49		42	44	7	37	49	7	42	48.5	—	—		—	10〔9.5〕	7〔6〕	
40	Jシリーズ	43	7	36	53	7	46	43	7	36	53	7	46	58.5	4	3	M8×1.25 深さ12	28	10	—	Rc1/8
	Cシリーズ													56.5	—	—		—	10.5	7	
50	Jシリーズ	48.7	10.7	38	58.7	10.7	48	48.7	10.7	38	58.7	10.7	48	71.5	5	5.7	M10×1.5 深さ15	38	10	—	Rc1/4
	Cシリーズ	53.7		43	63.7		53	53.7		43	63.7		53	70	—	—		—	11	9.5	
63	Jシリーズ	51.2	9.2	42	61.2	9.2	52	51.2	9.2	42	61.2	9.2	52	84.5	5	4.2	M10×1.5 深さ15	40	12	—	Rc1/4
	Cシリーズ	56.2		47	66.2		57	56.2		47	66.2		57	83	—	—		—	12.5	11	

注：〔　〕の値は、ストローク5mmの場合。
備考：ロッド先端おねじ仕様（**-B**）、インロー付（**-G**）については、⑳ページをご覧ください。

●Cシリーズ（CDAL, CDALS）

●φ20・φ25

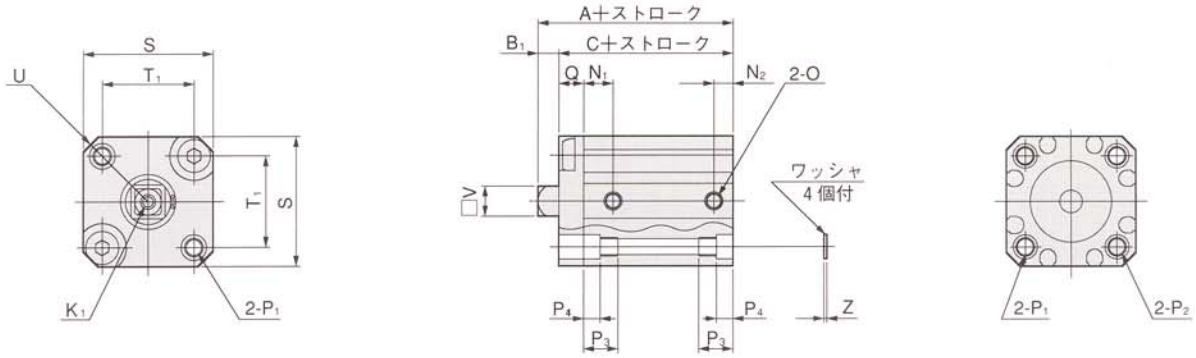

●φ32～φ63

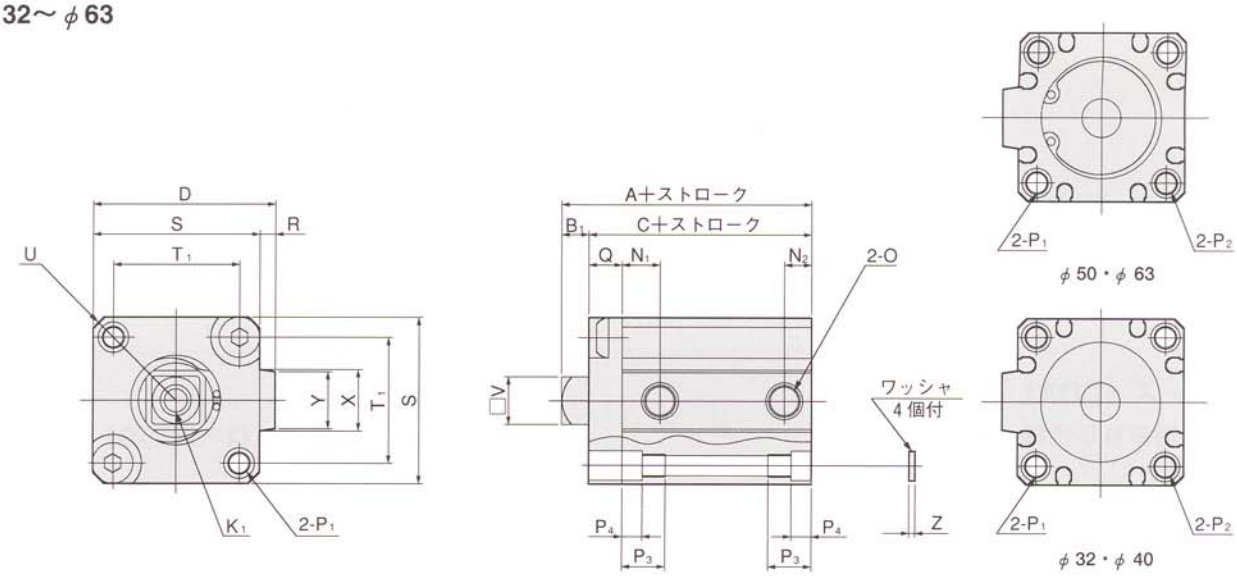

径	記号	P1	P2	P3	P4	Q	R	S	T1	U	V	X	Y	Z
20	Jシリーズ	φ3.5(通し穴) 座ぐり φ6.5(両面)および M5×0.8 (両面)	座ぐりφ6.5および M5×0.8	9.5	4.5	6.5	2	34	24	R22	7.4	12.3	10	1
	Cシリーズ	φ4.3(通し穴) 座ぐり φ6.5(両面)および M5×0.8 (両面)					—					—	—	
25	Jシリーズ	φ4.6(通し穴) 座ぐり φ8 (両面)および M6×1 (両面)	座ぐりφ8 および M6×1	11.5	5.5	6.5	2	40	28	R25	7.4	12.3	10	1
	Cシリーズ	φ5.1(通し穴) 座ぐり φ8 (両面)および M6×1 (両面)					—					—	—	
32	Jシリーズ	φ4.6(通し穴) 座ぐり φ8 (両面)および M6×1 (両面)	座ぐりφ8 および M6×1	11.5	5.5	9	6	44	34	R29.5	13	22.9	16	1
	Cシリーズ	φ5.1(通し穴) 座ぐり φ8 (両面)および M6×1 (両面)					4.5					15	13.6	
40	Jシリーズ	φ5.7(通し穴) 座ぐり φ9.5(両面)および M8×1.25(両面)	—	15.5	7.5	—	6.5	52	40	R35	13	23.5	16	1.6
	Cシリーズ	φ6.9(通し穴) 座ぐり φ9.5(両面)および M8×1.25(両面)	座ぐりφ9.5および M8×1.25			10	4.5					15	13.6	
50	Jシリーズ	φ6.8(通し穴) 座ぐり φ11 (両面)および M8×1.25(両面)	—	16.5	8.5	—	9.5	62	48	R41	18	31	20	1.6
	Cシリーズ	φ6.9(通し穴) 座ぐり φ11 (両面)および M8×1.25(両面)	座ぐりφ11 および M8×1.25			15	8					21.6	19	
63	Jシリーズ	φ6.8(通し穴) 座ぐり φ11 (両面)および M8×1.25(両面)	—	16.5	8.5	—	9.5	75	60	R50	18	31	20	1.6
	Cシリーズ	φ6.9(通し穴) 座ぐり φ11 (両面)および M8×1.25(両面)	座ぐりφ11 および M8×1.25			15	8					21.6	19	

オプション寸法図（寸法表は、㉑ページに掲載しています。）

（単位mm）

■Jシリーズ（JDAL□）

●ロッド先端おねじ仕様（-B）

●複動形

●φ20～φ32

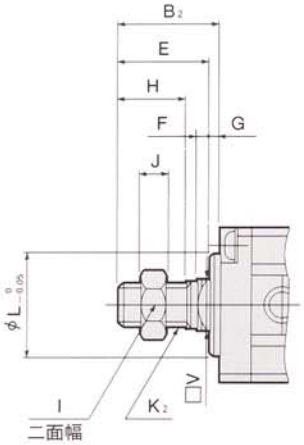

●φ40～φ63

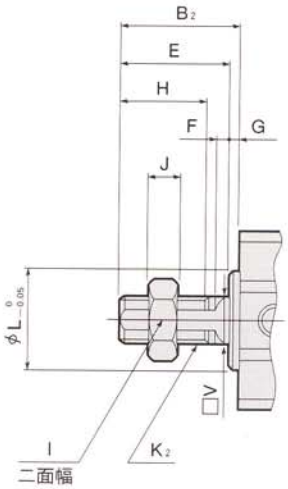

■Cシリーズ（CDAL□）

●ロッド先端おねじ仕様（-B）

●複動形

●φ20～φ63

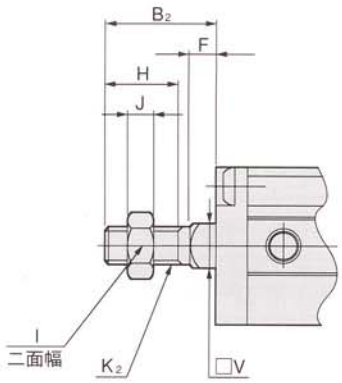

●インロー付（-G）

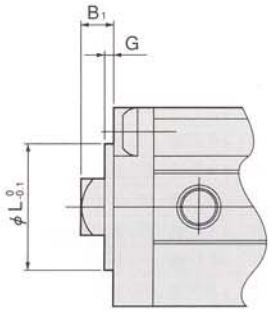

径	記号	B_1	B_2	E	F	G	H	I	J	K_2	L	V
20	Jシリーズ	6	21	19	4	2	13	10	5	M6×1	18	7.4
	Cシリーズ			—	6	1.5						
25	Jシリーズ	6	23	21	4	2	15	12	5	M8×1	18	7.4
	Cシリーズ			—	6							
32	Jシリーズ	7	30	27	4	3	20	17	7	M12×1.25	28	13
	Cシリーズ			—	7	2						
40	Jシリーズ	7	35	32	4	3	25	19	8	M14×1.5	28	13
	Cシリーズ			—	7	2						
50	Jシリーズ	10.7	38.7	33	5	5.7	25	27	11	M18×1.5	38	18
	Cシリーズ			—	10.7	2						
63	Jシリーズ	9.2	37.2	33	5	4.2	25	27	11	M18×1.5	40	18
	Cシリーズ			—	9.2	2						

ジグ両ロッドシリンダ

複動形、単動形

仕様

項目 ＼ シリンダ径mm			12	16	20	25	32	40	50	63	80	100
作動形式			複動形、単動形							複動形		
使用流体			空気									
使用圧力範囲 MPa{kgf/cm²}	複動形	Jシリーズ	0.2～0.7 {2～7.1}		0.15～0.7 {1.5～7.1}			0.1～0.7 {1～7.1}				
		Cシリーズ	0.18～1.0 {1.8～10.2}	0.1～1.0 {1～10.2}					0.05～1.0 {0.5～10.2}			
	単動形	Jシリーズ	0.2～0.7 {2～7.1}		0.15～0.7 {1.5～7.1}			0.1～0.7 {1～7.1}		——		
		Cシリーズ	0.18～1.0 {1.8～10.2}	0.15～1.0 {1.5～10.2}					0.1～1.0 {1～10.2}	——		
保証耐圧力 MPa{kgf/cm²}		Jシリーズ	1.03 {10.5}									
		Cシリーズ	1.5 {15.3}									
使用温度範囲		℃	0～60（耐熱仕様は120[注1]）									
使用速度範囲 mm/s	複動形	Jシリーズ	30～500							30～350	30～250	
		Cシリーズ	30～500						30～300			
	単動形	Jシリーズ	100～500							——		
		Cシリーズ	100～500						100～300	——		
クッション	複動形	Jシリーズ	なし					ゴムバンパ方式（オプション[注2]）				
		Cシリーズ	ゴムバンパ方式（オプション[注2]）									
	単動形	Jシリーズ	なし							——		
		Cシリーズ	なし							——		
給油			不要（ただし、給油する場合はタービン油1種〔ISO VG32〕相当品）									
配管接続口径			M5×0.8				Rc1/8		Rc1/4		Rc3/8	

注1：耐熱仕様については、ご相談ください。
　2：耐熱シリンダには、ありません。

シリンダ径とストローク

〔○：Jシリーズ、Cシリーズに共通設定
●：Cシリーズのみに設定〕

mm

作動形式	シリンダ径	標準ストローク 5	10	15	20	25	30	35	40	45	50	75	100	製作可能最大[注1]ストローク
複動形	12	○	○	○	○	○	○							50（45）[注2]
	16	○	○	○	○	○	○							50（40）[注2]
	20	○	○	○	○	○	○	●	○	●	○			60
	25	○	○	○	○	○	○	●	○	●	○			
	32	○	○	○	○	○	○	●	○	●	○	○	○	100
	40	○	○	○	○	○	○	●	○	●	○	○	○	
	50		○	○	○	○	○	●	○	●	○	○	○	
	63		○	●	○	●	○	●	○	●	○	○	○	
	80		○	●	○	●	○	●	○	●	○	○	○	
	100		○	●	○	●	○	●	○	●	○	○	○	
単動形	12	○	○	○	○	○	○							30
	16	○	○	○	○	○	○							
	20	○	○	○	○	○	○							
	25	○	○	○	○	○	○							
	32	○	○	○	○	○	○							
	40	○	○	○	○	○	○							
	50		○	○	○	○	○	●	○					40

注1：Jシリーズのみに適用。
　2：（　）の数値は、センサシリンダの場合。

備考1：ストローク公差 $^{+1}_{0}$。
　2：中間ストロークの対応については、❷ページをご覧ください。

注文記号例

■両ロッドシリンダ

●Jシリーズ

J □ □ 20×30 - □ - □ - □ - □ □ □

シリンダ径
×
ストローク

シリンダ仕様
無記入—標準シリンダ注2
S——センサシリンダ
F——耐熱シリンダ注3

作動形式
DAD —両ロッド複動形
SAD —両ロッド単動形注1

ジグシリンダ
Jシリーズ

ロッド先端仕様注4
無記入—ロッド先端めねじ
B——ロッド先端おねじ
N——ロッド先端ねじなし

バンパ注5
無記入—バンパなし
R——バンパ付

取付形式
無記入—基本形（取付金具なし）
1——フート形
3——フランジ形
●取付金具は出荷時添付となります。
●別売部品としても対応します。

センサスイッチ形式（センサシリンダの場合）
無記入—センサスイッチなし

CS9H	—3線式、無接点タイプ	表示灯付	DC4～28V
ZB430	—2線式、無接点タイプ	表示灯付	DC10～28V
CS3H	—2線式、有接点タイプ	表示灯付	DC10～30V AC85～115V
CS4H	—2線式、有接点タイプ	表示灯付	DC10～30V AC85～115V
CS5H	—2線式、有接点タイプ	表示灯なし	DC3～30V AC85～115V
ZB333	—2線式、無接点超短タイプ	表示灯付	DC10～28V
ZB334	—2線式、無接点短タイプ	表示灯付	DC10～28V
ZB131	—2線式、2色発光無接点タイプ(出力付)		DC10～28V
ZB132	—2線式、2色発光無接点タイプ		DC10～28V

リード線長さ
A：1000mm
B：3000mm
（2色発光センサスイッチはBのみ）

センサスイッチの数
（センサシリンダの場合）
1 —1個付
2 —2個付
⋮ ⋮
（ZB333, ZB334は1個付のみ）

注1：押出単動形・引込単動形共用です。ただしφ12・φ16は取付穴が2箇所のため、取付穴位置は90°変わります。
2：標準シリンダには、センサスイッチ用マグネットは内蔵されません。
3：センサシリンダとバンパ付シリンダにはありません。
4：両側とも同仕様となります。
5：φ40～φ100までの複動形のみ。ただし、耐熱シリンダにはありません。

●Cシリーズ

C □ D □ × - □ - □ - □ - □ - □ □ □

シリンダ径
×
ストローク

ロッド先端仕様注4
無記入——ロッド先端めねじ
B——ロッド先端おねじ

シリンダ仕様
無記入—標準シリンダ注2
S——センサシリンダ
F——耐熱シリンダ注3

両ロッドシリンダ

作動形式
DA——複動形
SA——単動形注1

ジグシリンダ
Cシリーズ

バンパ注5
無記入—バンパなし
R——バンパ付

インローの有無注7
無記入——インローなし
G——インロー付

取付形式
無記入—基本形（取付金具なし）
1——フート形
3——フランジ形
●取付金具は出荷時添付となります。
●アディショナルパーツ（別売部品）としても対応します。

センサスイッチ形式注6（センサシリンダの場合）
無記入—センサスイッチなし

ZE135	—2線式、無接点タイプ	表示灯付	DC10～28V	リード線横出し
ZE155	—3線式、無接点タイプ	表示灯付	DC4.5～28V	リード線横出し
ZE235	—2線式、無接点タイプ	表示灯付	DC10～28V	リード線上出し
ZE255	—3線式、無接点タイプ	表示灯付	DC4.5～28V	リード線上出し
ZE101	—2線式、有接点タイプ	表示灯なし	DC5～28V AC85～115V	リード線横出し
ZE102	—2線式、有接点タイプ	表示灯付	DC10～28V AC85～115V	リード線横出し
ZE201	—2線式、有接点タイプ	表示灯なし	DC5～28V AC85～115V	リード線上出し
ZE202	—2線式、有接点タイプ	表示灯付	DC10～28V AC85～115V	リード線上出し

リード線長さ
A：1000mm
B：3000mm

センサスイッチの数
（センサシリンダの場合）
1 —1個付
2 —2個付
⋮ ⋮

注1：押出単動形、引込単動形共用です。
2：標準シリンダには、センサスイッチ用マグネットは内蔵されません。
3：センサシリンダとバンパ付シリンダにはありません。
4：両側とも同仕様となります。
5：複動形のみ。ただし、耐熱シリンダにはありません。
6：センサスイッチの詳細は、❹ページをご覧ください。
7：両側とも同仕様となります。また、シリンダ径φ12にはありません。

●Jシリーズ（JDAD, JDADS）

●φ12・φ16

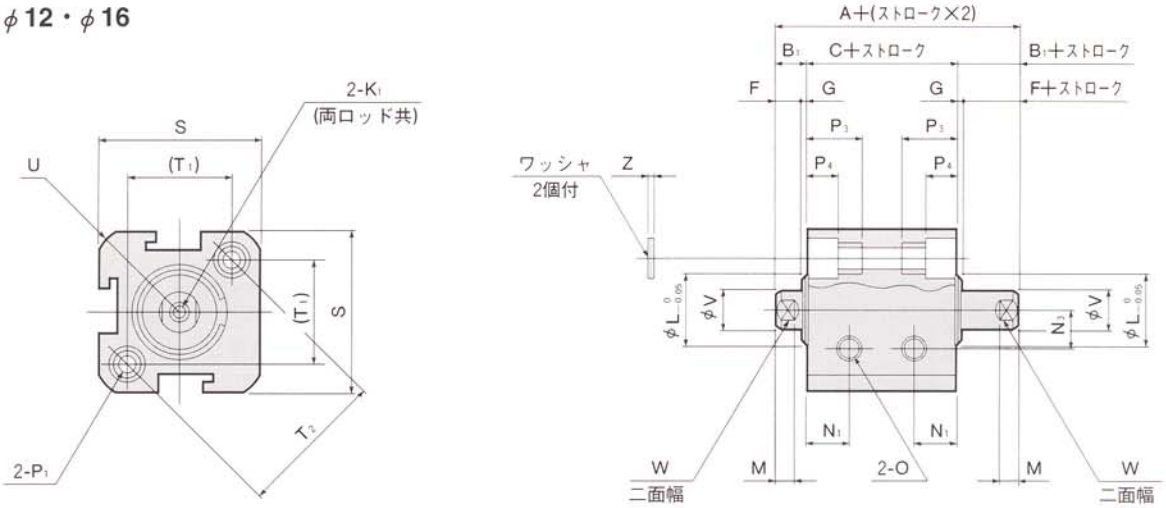

●図はφ12の場合。

●φ20～φ100

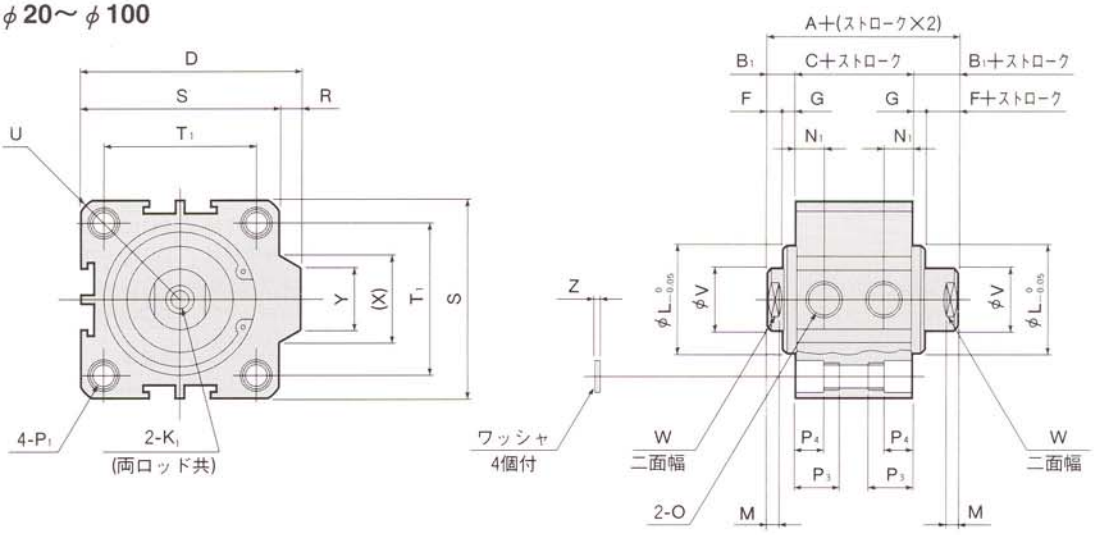

形式		標準シリンダ			センサシリンダ			標準シリンダバンパ付			センサシリンダバンパ付			D	F	G	K1	L	M	N1注
径	記号	A	B1	C	A	B1	C	A	B1	C	A	B1	C							
12	Jシリーズ	27	5	17	32	5	22	—	—	—	—	—	—	—	4	1	M3×0.5　深さ6	11	3	6.5
	Cシリーズ	33		23	38		28	38	5	28	43	5	33		—	—		—		8
16	Jシリーズ	29.5	5.5	18.5	39.5	5.5	28.5	—	—	—	—	—	—	—	4	1.5	M3×0.5　深さ6	11	3	7
	Cシリーズ	34		23	39		28	39	5.5	28	44	5.5	33		—	—	M4×0.7　深さ8	—		8
20	Jシリーズ	30.5	5.5	19.5	40.5	5.5	29.5	—	—	—	—	—	—	36	4	1.5	M4×0.7　深さ8	15	3	7.5
	Cシリーズ	37		26	47		36	42	5.5	31	52	5.5	41	—	—	—	M5×0.8　深さ10	—		10.5
25	Jシリーズ	33	6	21	43	6	31	—	—	—	—	—	—	42	4	2	M5×0.8　深さ10	17	3	8
	Cシリーズ	38.5		26.5	48.5		36.5	43.5	6	31.5	53.5	6	41.5	—	—	—	M6×1　深さ10	—		10.5
32	Jシリーズ	38.5	7	24.5	48.5	7	34.5	—	—	—	—	—	—	50	4	3	M6×1　深さ12	22	3	9〔7〕
	Cシリーズ	44		30	54		40	49	7	35	54	7	40	48.5	—	—	M8×1.25 深さ12	—		10
40	Jシリーズ	40	7	26	50	7	36	40	7	26	50	7	36	58.5	4	3	M8×1.25 深さ12	28	3	10〔7.3〕
	Cシリーズ	47		33	57		43	47		33	57		43	56.5	—	—		—		10.5
50	Jシリーズ	46	9	28	56	9	38	46	9	28	56	9	38	71.5	5	4	M10×1.5 深さ15	38	3	10
	Cシリーズ	48		30	58		40	48		30	58		40	70	—	—		—		11
63	Jシリーズ	50	9	32	60	9	42	50	9	32	60	9	42	84.5	5	4	M10×1.5 深さ15	40	3	12
	Cシリーズ	52.5		34.5	62.5		44.5	52.5		34.5	62.5		44.5	83	—	—		—		12.5
80	Jシリーズ	68	11	46	78	11	56	68	11	46	78	11	56	104	6	5	M14×1.5 深さ20	45	4	12.5
	Cシリーズ	69.5		47.5	79.5		57.5	69.5		47.5	79.5		57.5	102	—	—	M14×2　深さ20	—		18
100	Jシリーズ	80	12	56	90	12	66	80	12	56	90	12	66	124	7	5	M18×1.5 深さ20	55	4	17
	Cシリーズ	81.5		57.5	91.5		67.5	81.5		57.5	91.5		67.5	122	—	—	M18×2.5 深さ20	—		22.5

注：〔　〕の値は、ストローク5mmの場合。
備考：ロッド先端おねじ仕様（-B）、インロー付（-G）については、㉘ページをご覧ください。

●Cシリーズ（CDAD, CDADS）

●φ12～φ25

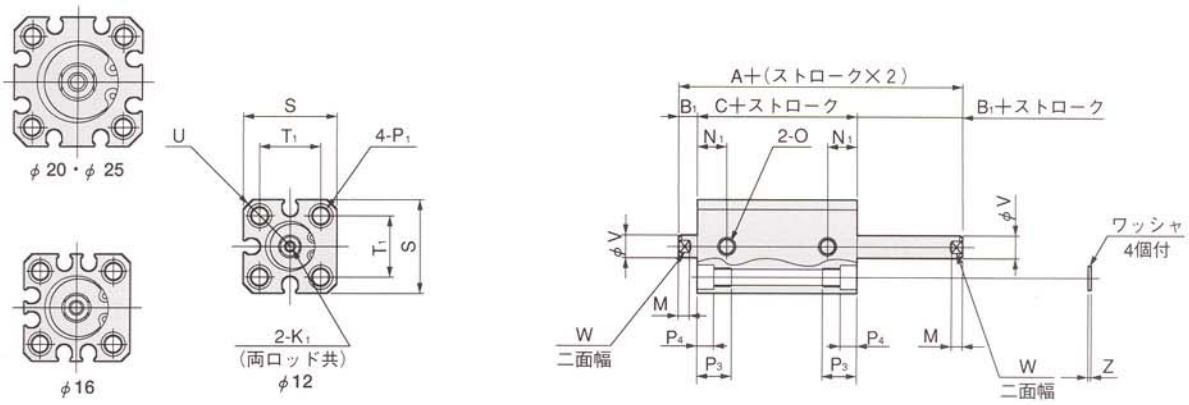

●図はφ12の場合。

●φ32～φ100

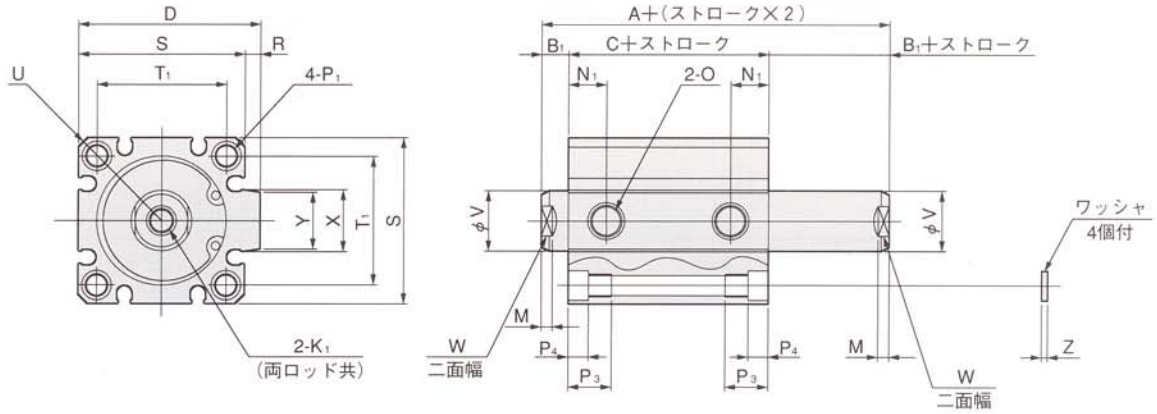

径	記号	N3	O	P1	P3	P4	R	S	T1	T2	U	V	W	X	Y	Z
12	Jシリーズ	6	M5×0.8	φ3.5（通し穴）座ぐりφ6.5（両面）およびM5 ×0.8（両面）	9.5	4.5	—	25	16.3	23	R16	6	5	—	—	1
	Cシリーズ	—		φ4.3（通し穴）座ぐりφ6.5（両面）およびM5 ×0.8（両面）						—						
16	Jシリーズ	6.5	M5×0.8	φ3.5（通し穴）座ぐりφ6.5（両面）およびM5 ×0.8（両面）	9.5	4.5	—	29	19.8	28	R19	6	5	—	—	1
	Cシリーズ	—		φ4.3（通し穴）座ぐりφ6.5（両面）およびM5 ×0.8（両面）						—		8	6			
20	Jシリーズ	—	M5×0.8	φ3.5（通し穴）座ぐりφ6.5（両面）およびM5 ×0.8（両面）	9.5	4.5	2	34	24	—	R22	8	6	12.3	10	1
	Cシリーズ			φ4.3（通し穴）座ぐりφ6.5（両面）およびM5 ×0.8（両面）			—					10	8	—	—	
25	Jシリーズ	—	M5×0.8	φ4.6（通し穴）座ぐりφ8（両面）およびM6 ×1（両面）	11.5	5.5	2	40	28	—	R25	10	8	12.3	10	1
	Cシリーズ			φ5.1（通し穴）座ぐりφ8（両面）およびM6 ×1（両面）			—					12	10	—	—	
32	Jシリーズ	—	Rc1/8	φ4.6（通し穴）座ぐりφ8（両面）およびM6 ×1（両面）	11.5	5.5	6	44	34	—	R29.5	12	10	22.9	16	1
	Cシリーズ			φ5.1（通し穴）座ぐりφ8（両面）およびM6 ×1（両面）			4.5					16	14	15	13.6	
40	Jシリーズ	—	Rc1/8	φ5.7（通し穴）座ぐりφ9.5（両面）およびM8 ×1.25(両面)	15.5	7.5	6.5	52	40	—	R35	16	14	23.5	16	1.6
	Cシリーズ			φ6.9（通し穴）座ぐりφ9.5（両面）およびM8 ×1.25(両面)			4.5							15	13.6	
50	Jシリーズ	—	Rc1/4	φ6.8（通し穴）座ぐりφ11（両面）およびM8 ×1.25(両面)	16.5	8.5	9.5	62	48	—	R41	20	17	31	20	1.6
	Cシリーズ			φ6.9（通し穴）座ぐりφ11（両面）およびM8 ×1.25(両面)			8							21.6	19	
63	Jシリーズ	—	Rc1/4	φ6.8（通し穴）座ぐりφ11（両面）およびM8 ×1.25(両面)	16.5	8.5	9.5	75	60	—	R50	20	17	31	20	1.6
	Cシリーズ			φ6.9（通し穴）座ぐりφ11（両面）およびM8 ×1.25(両面)			8							21.6	19	
80	Jシリーズ	—	Rc3/8	φ9.2（通し穴）座ぐりφ14（両面）およびM12×1.75(両面)	22.5	10.5	10	94	74	—	R62	25	22	37.5	26	1.6
	Cシリーズ			φ10.5(通し穴）座ぐりφ14（両面）およびM12×1.75(両面)			8							27.6	25	
100	Jシリーズ	—	Rc3/8	φ11.3(通し穴）座ぐりφ17.5(両面）およびM14×2（両面）	27	13	10	114	90	—	R75	32	27	37.5	26	2
	Cシリーズ			φ12.3(通し穴）座ぐりφ17.5(両面）およびM14×2（両面）			8							27.6	25	

●Jシリーズ（JSAD, JSADS）

●φ12・φ16

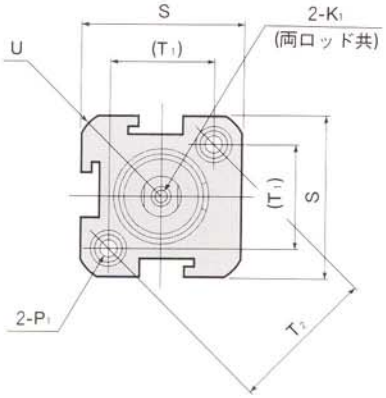

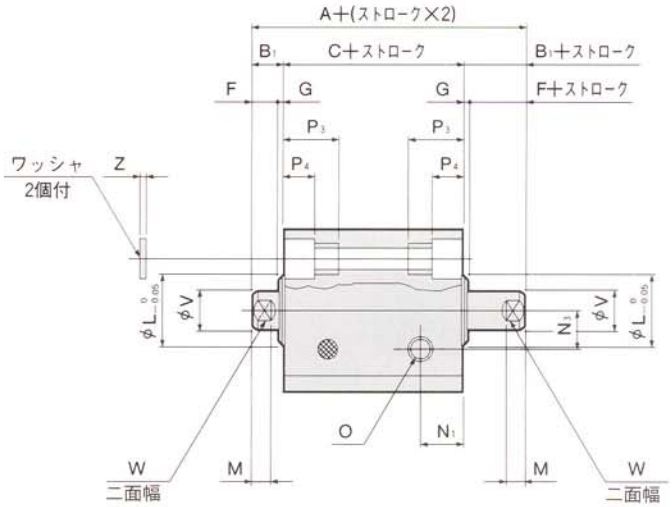

●図はφ12の場合。

●φ20～φ50

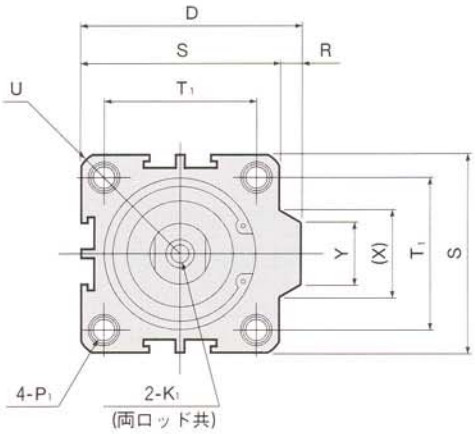

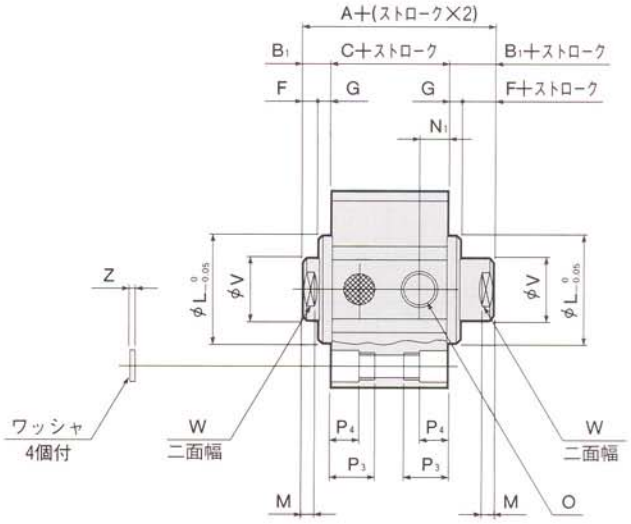

形式		標準シリンダ						センサシリンダ						D	F	G	K1	L	M	N1注	N3
ストローク		5～15（φ50は10～20）			16～30（φ50は21～40）			5～15（φ50は10～20）			16～30（φ50は21～40）										
径	記号	A	B1	C	A	B1	C	A	B1	C	A	B1	C								
12	Jシリーズ	32	5	22	42	5	32	37	5	27	47	5	37	—	4	1	M3×0.5　深さ6	11	3	6.5	6
	Cシリーズ	38		28	48		38	43		33	53		43		—	—		—		8	—
16	Jシリーズ	34.5	5.5	23.5	44.5	5.5	33.5	39.5	5.5	28.5	49.5	5.5	38.5	—	4	1.5	M3×0.5　深さ6	11	3	7	6.5
	Cシリーズ	39		28	49		38	44		33	54		43		—	—	M4×0.7　深さ8	—		8	—
20	Jシリーズ	30.5	5.5	19.5	45.5	5.5	34.5	40.5	5.5	29.5	55.5	5.5	44.5	36	4	1.5	M4×0.7　深さ8	15	3	7.5	—
	Cシリーズ	37		26	47		36	47		36	57		46	—	—	—	M5×0.8　深さ10	—		10.5	
25	Jシリーズ	33	6	21	48	6	36	43	6	31	58	6	46	42	4	2	M5×0.8　深さ10	17	3	8	—
	Cシリーズ	38.5		26.5	48.5		36.5	48.5		36.5	58.5		46.5	—	—	—	M6×1　深さ10	—		10.5	
32	Jシリーズ	38.5	7	24.5	53.5	7	39.5	48.5	7	34.5	63.5	7	49.5	50	4	3	M6×1　深さ12	22	3	9〔7〕	—
	Cシリーズ	44		30	59		45	54		40	69		55	48.5	—	—	M8×1.25　深さ12	—		10	
40	Jシリーズ	40	7	26	55	7	41	50	7	36	65	7	51	58.5	4	3	M8×1.25　深さ12	28	3	10〔7.3〕	—
	Cシリーズ	47		33	62		48	57		43	72		58	56.5	—	—		—		10.5	
50	Jシリーズ	46	9	28	61	9	43	56	9	38	71	9	53	71.5	5	4	M10×1.5　深さ15	38	3	10	—
	Cシリーズ	48		30	63		45	58		40	73		55	70	—	—		—		11	

注：〔　〕の値は、ストローク5mmの場合。
備考：ロッド先端おねじ仕様（**-B**）、インロー付（**-G**）については、㉘ページをご覧ください。

●Cシリーズ（CSAD, CSADS）

●φ12～φ25

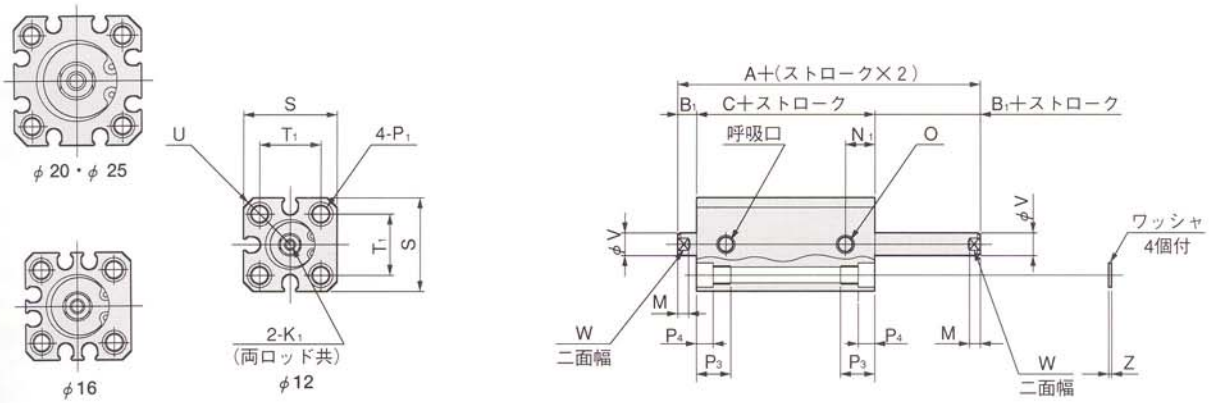

●図はφ12の場合。

●φ32～φ50

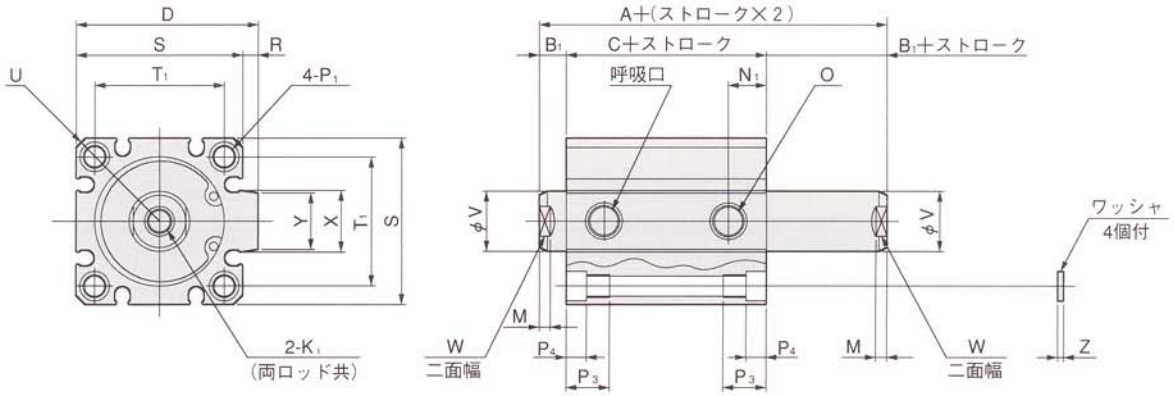

径	記号	O	P1	P3	P4	R	S	T1	T2	U	V	W	X	Y	Z
12	Jシリーズ	M5×0.8	φ3.5（通し穴）座ぐりφ6.5（両面）および M5×0.8（両面）	9.5	4.5	—	25	16.3	23	R16	6	5	—	—	1
	Cシリーズ		φ4.3（通し穴）座ぐりφ6.5（両面）および M5×0.8（両面）						—						
16	Jシリーズ	M5×0.8	φ3.5（通し穴）座ぐりφ6.5（両面）および M5×0.8（両面）	9.5	4.5	—	29	19.8	28	R19	6	5	—	—	1
	Cシリーズ		φ4.3（通し穴）座ぐりφ6.5（両面）および M5×0.8（両面）						—		8	6			
20	Jシリーズ	M5×0.8	φ3.5（通し穴）座ぐりφ6.5（両面）および M5×0.8（両面）	9.5	4.5	2	34	24	—	R22	8	6	12.3	10	1
	Cシリーズ		φ4.3（通し穴）座ぐりφ6.5（両面）および M5×0.8（両面）			—					10	8	—	—	
25	Jシリーズ	M5×0.8	φ4.6（通し穴）座ぐりφ8（両面）および M6×1（両面）	11.5	5.5	2	40	28	—	R25	10	8	12.3	10	1
	Cシリーズ		φ5.1（通し穴）座ぐりφ8（両面）および M6×1（両面）			—					12	10	—	—	
32	Jシリーズ	Rc1/8	φ4.6（通し穴）座ぐりφ8（両面）および M6×1（両面）	11.5	5.5	6	44	34	—	R29.5	12	10	22.9	16	1
	Cシリーズ		φ5.1（通し穴）座ぐりφ8（両面）および M6×1（両面）			4.5					16	14	15	13.6	
40	Jシリーズ	Rc1/8	φ5.7（通し穴）座ぐりφ9.5（両面）および M8×1.25（両面）	15.5	7.5	6.5	52	40	—	R35	16	14	23.5	16	1.6
	Cシリーズ		φ6.9（通し穴）座ぐりφ9.5（両面）および M8×1.25（両面）			4.5							15	13.6	
50	Jシリーズ	Rc1/4	φ6.8（通し穴）座ぐりφ11（両面）および M8×1.25（両面）	16.5	8.5	9.5	62	48	—	R41	20	17	31	20	1.6
	Cシリーズ		φ6.9（通し穴）座ぐりφ11（両面）および M8×1.25（両面）			8							21.6	19	

オプション寸法図（寸法表は、㉙ページに掲載しています。）

（単位mm）

■Jシリーズ（JDAD□, JSAD□）

●ロッド先端おねじ仕様（-B）

●複動形、単動形

●φ12・φ16

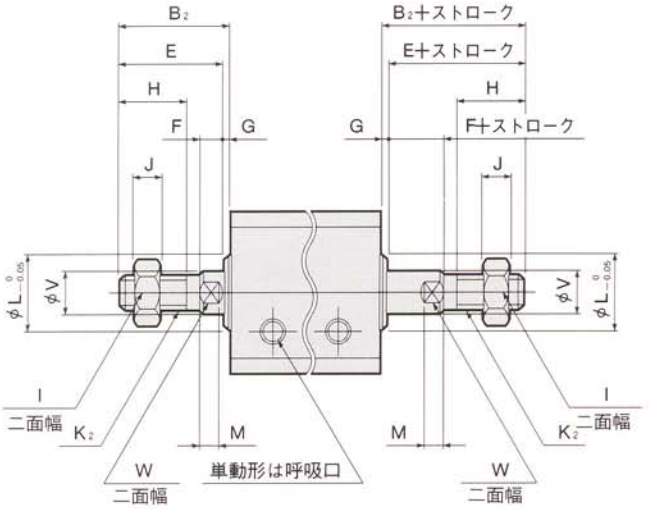

●φ20～φ100
（単動形はφ50まで）

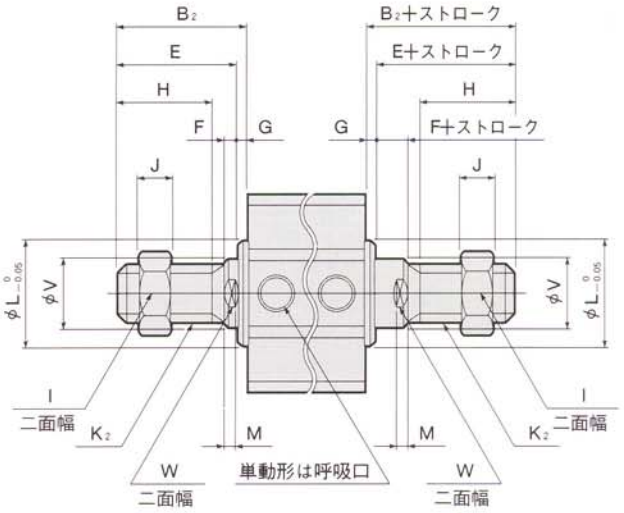

ロッド先端ねじなし仕様：-Nの寸法は、ロッド先端めねじ仕様と同じです。
ただし、めねじはありません。

■Cシリーズ（CDAD□, CSAD□）

●ロッド先端おねじ仕様（-B）

●複動形、単動形

●φ12～φ25

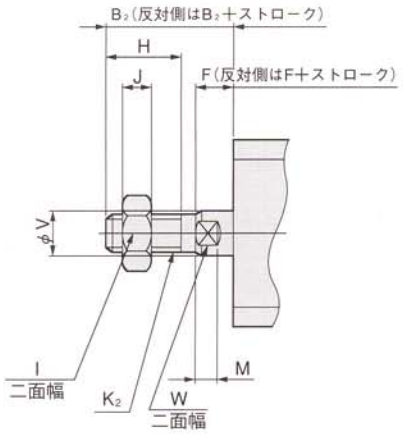

●φ32～φ100
（単動形はφ50まで）

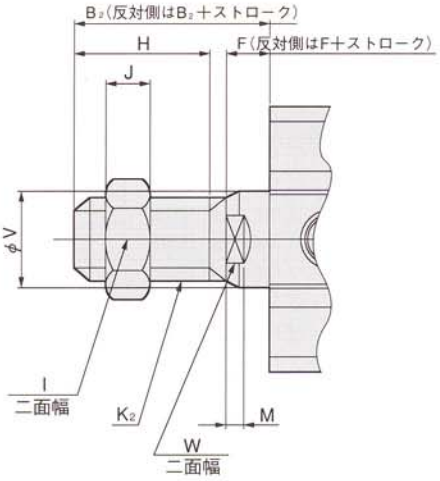

●インロー付（-G）

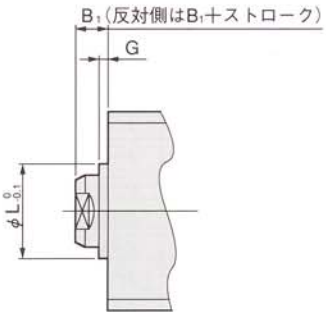

●φ12にはありません。

径	記号	B_1	B_2	E	F	G	H	I	J	K_2	L	M	V	W
12	Jシリーズ	5	17	16	4	1	10	8	4	M5×0.8	11	3	6	5
	Cシリーズ	—		—	5	—					—			
16	Jシリーズ	5.5	17.5	16	4	1.5	10	8	4	M5×0.8	11	3	6	5
	Cシリーズ		20.5	—	5.5		13	10	5	M6×1	9.4		8	6
20	Jシリーズ	5.5	20.5	19	4	1.5	13	10	5	M6×1	15	3	8	6
	Cシリーズ		22.5	—	5.5		15	12		M8×1	12		10	8
25	Jシリーズ	6	23	21	4	2	15	12	5	M8×1	17	3	10	8
	Cシリーズ		24	—	6			14	6	M10×1.25	15		12	10
32	Jシリーズ	7	25	22	4	3	15	14	6	M10×1.25	22	3	12	10
	Cシリーズ		35	—	7	2	25	19	8	M14×1.5	21		16	14
40	Jシリーズ	7	35	32	4	3	25	19	8	M14×1.5	28	3	16	14
	Cシリーズ			—	7	2					29			
50	Jシリーズ	9	37	33	5	4	25	27	11	M18×1.5	38	3	20	17
	Cシリーズ			—	9	2								
63	Jシリーズ	9	37	33	5	4	25	27	11	M18×1.5	40	3	20	17
	Cシリーズ			—	9	2								
80	Jシリーズ	11	44	39	6	5	30	32	13	M22×1.5	45	4	25	22
	Cシリーズ			—	11	2								
100	Jシリーズ	12	50	45	7	5	35	36	14	M26×1.5	55	4	32	27
	Cシリーズ			—	12	2								

ジグ多位置形シリンダ

複動形、押出単動形

仕様

項目 ＼ シリンダ径mm			12	16	20	25	32	40	50	63	80	100
作動形式			複動形、押出単動形							複動形		
使用流体			空気									
使用圧力範囲 MPa{kgf/cm²}	複動形	Jシリーズ	0.4～0.7 {4.1～7.1}		0.3～0.7 {3.1～7.1}			0.2～0.7 {2～7.1}				
		Cシリーズ	0.2～1.0 {2～10.2}						0.1～1.0 {1～10.2}			
	単動形	Jシリーズ	0.4～0.7 {4.1～7.1}		0.3～0.7 {3.1～7.1}			0.2～0.7 {2～7.1}		——		
		Cシリーズ	0.3～1.0 {3.1～10.2}						0.2～1.0 {2～10.2}	——		
保証耐圧力 MPa{kgf/cm²}		Jシリーズ	1.05 {10.65}									
		Cシリーズ	1.5 {15.3}									
使用温度範囲 ℃			0～60（耐熱仕様は120[注1]）									
使用速度範囲 mm/s	複動形	Jシリーズ	30～500							30～350	30～250	
		Cシリーズ	30～500						30～300			
	単動形	Jシリーズ	100～500							——		
		Cシリーズ	100～500						100～300	——		
クッション	複動形	Jシリーズ	なし					ゴムバンパ方式（オプション[注2]）				
		Cシリーズ	ゴムバンパ方式（オプション[注2]）									
	単動形	Jシリーズ	なし							——		
		Cシリーズ	なし							——		
給油			不要（ただし、給油する場合はタービン油1種〔ISO VG32〕相当品）									
配管接続口径			M5×0.8				Rc1/8		Rc1/4		Rc3/8	

注1：耐熱仕様については、ご相談ください。
　2：耐熱シリンダには、ありません。

シリンダ径とストローク

●ストローク1とストローク2について

ストローク1は、シリンダ1のフルストロークです。
ストローク2は、ストローク1に加えて、さらに
シリンダ2が作動できるストロークです。

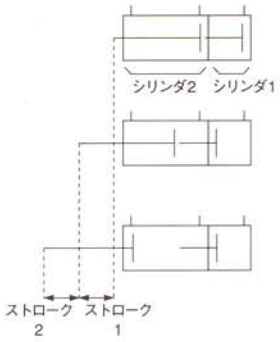

〔○：Jシリーズ、Cシリーズに共通設定
●：Cシリーズのみに設定〕

●複動形（φ12～φ50）

mm

シリンダ径	ストローク1（標準）	ストローク2（標準） 0	5	10	15	20	25	30	35	40	45	50	55	60	65	70	75	80	85	90	95	製作可能最大ストローク注（ストローク1＋ストローク2）
12 16	5	○	○	○	○	○	○															30
	10	○	○	○	○	○																
	15	○	○	○	○																	
	20	○	○	○																		
	25	○	○																			
	30	○																				
20 25	5	○	○	○	○	○	○	●	○	●	○											50
	10	○	○	○	○	○	●	○	●	○												
	15	○	○	○	○	●	○	●	○													
	20	○	○	○	●	○	●	○														
	25	○	○	●	○	●	○															
	30	○	●	○	●	○																
	35	●	●	●	●																	
	40	○	●	○																		
	45	●	●																			
	50	○																				
32 40	5	○	○	○	○	○	○	●	○	●	○					●					●	
	10	○	○	○	○	○	●	○	●	○					●					●		
	15	○	○	○	○	●	○	●	○					●					●			
	20	○	○	○	●	○	●	○					●					●				
	25	○	○	●	○	●	○					●					●					
	30	○	●	○	●	○					●					●						
	35	●	●	●	●					●					●							
	40	○	●	○					●					●								
	45	●	●					●					●									
	50	○					●					●										
	75	●					●															
	100	●																				
50	5																					100
	10	○	○	○	○	○	●	○	●	○					○					○		
	15	○	○	○	○	●	○	●	○					○					○			
	20	○	○	○	●	○	●	○					○					○				
	25	○	○	○	○	●	○					○					○					
	30	○	●	○	●	○					○					○						
	35	●	●	●	●					●					●							
	40	○	●	○					○					○								
	45	●	●					●					●									
	50	○					○					○										
	75	○					○															
	100	○																				

注：Jシリーズのみに適用。

備考1：上表は、ストローク1（標準）に対応するストローク2（標準）の組合せです。
2：ストローク公差
Jシリーズ；$^{+1}_{0}$
Cシリーズ；ストローク1側 $^{+1}_{-0.2}$　ストローク2側 $^{+1}_{0}$
3：中間ストロークの対応については、❷ページをご覧ください。

●複動形（φ63～φ100）

mm

シリンダ径	ストローク1（標準）	ストローク2（標準） 0	5	10	15	20	25	30	35	40	45	50	55	60	65	70	75	80	85	90	95	製作可能最大ストローク注（ストローク1＋ストローク2）
63 80 100	5	○	○	○	●	○	●	○	●	○					○					○		100
	10	●	●	●	●	●	●	●	●					●					●			
	15	○	●	○	●	○	●	○					○					○				
	20	●	●	●	●	●	●					●					●					
	25	○	●	○	●	○					○					○						
	30	●	●	●	●					●					●							
	35	○	●	○					○					○								
	40	●	●					●					●									
	45	○					○					○										
	50	○					●															
	75	○																				
	100																					

注：Jシリーズのみに適用。

備考1：上表は、ストローク1（標準）に対応するストローク2（標準）の組合せです。
2：ストローク公差
Jシリーズ；$^{+1}_{0}$
Cシリーズ；ストローク1側 $^{+1}_{-0.2}$　ストローク2側 $^{+1}_{0}$
3：中間ストロークの対応については、❷ページをご覧ください。

●単動形

mm

シリンダ径	ストローク1（標準）	ストローク2（標準） 0	5	10	15	20	25	30	35	製作可能最大ストローク注（ストローク1＋ストローク2）
12、16、20 25、32、40	5	○	○	○	●	●	●			15
	10	○	○	●	●	●				
	15	○	●	●	●					
	20	●	●	●						
	25	●	●							
	30	●								
50	5									20
	10	○	○	○	●	●	●	●		
	15	○	○	●	●	●	●			
	20	○	●	●	●	●				
	25	●	●	●	●					
	30	●	●	●						
	35	●	●							
	40	●								

注：Jシリーズのみに適用。

備考1：上表は、ストローク1（標準）に対応するストローク2（標準）の組合せです。
2：ストローク公差
Jシリーズ；$^{+1}_{0}$
Cシリーズ；ストローク1側 $^{+1}_{-0.2}$　ストローク2側 $^{+1}_{0}$
3：中間ストロークの対応については、❷ページをご覧ください。

注文記号例

■多位置形シリンダ

●Jシリーズ

J □ T □ 20×10×10 − □ − □ − □ − □ □ □

ジグシリンダ
Jシリーズ

作動形式
DA —— 複動形
SA —— 押出単動形

多位置形シリンダ

シリンダ仕様
無記入— 標準シリンダ[注1]
S —— センサシリンダ
F —— 耐熱シリンダ[注2]

シリンダ径
×
ストローク1
×
ストローク2

ロッド先端仕様
無記入—ロッド先端めねじ
B —— ロッド先端おねじ
N —— ロッド先端ねじなし

バンパ[注3]
無記入—バンパなし
R —— バンパ付

取付形式
無記入—基本形（取付金具なし）
3 —— フランジ形[注4]
●取付金具は出荷時添付となります。
●別売部品としても対応します。

センサスイッチ形式（センサシリンダの場合）
無記入—センサスイッチなし

CS9H	—3線式、無接点タイプ	表示灯付	DC4～28V
ZB430	—2線式、無接点タイプ	表示灯付	DC10～28V
CS3H	—2線式、有接点タイプ	表示灯付	DC10～30V AC85～115V
CS4H	—2線式、有接点タイプ	表示灯付	DC10～30V AC85～115V
CS5H	—2線式、有接点タイプ	表示灯なし	DC3～30V AC85～115V
ZB131	—2線式、2色発光無接点タイプ（出力付）		DC10～28V
ZB132	—2線式、2色発光無接点タイプ		DC10～28V

リード線長さ
A：1000mm
B：3000mm
（2色発光センサスイッチはBのみ）

センサスイッチの数
（センサシリンダの場合）
1 —— 1個付
2 —— 2個付
3 —— 3個付
⋮ ⋮

注1：標準シリンダには、センサスイッチ用マグネットは内蔵されません。
2：センサシリンダとバンパ付シリンダにはありません。
3：φ40～φ100までの複動形のみ。ただし、耐熱シリンダにはありません。
4：フランジ金具は、ロッド側にのみ取付可能です。

●Cシリーズ

C □ □ T □ × − □ − □ − □ − □ − □ □ □

ジグシリンダ
Cシリーズ

作動形式
DA —— 複動形
SA —— 押出単動形

シリンダ仕様1
無記入— 標準シリンダ[注1]
F —— 耐熱シリンダ[注2]

多位置形シリンダ

シリンダ仕様2
無記入— 標準シリンダ[注1]
S —— センサシリンダ[注3]

シリンダ径
×
ストローク1
×
ストローク2

ロッド先端仕様
無記入—ロッド先端めねじ
B —— ロッド先端おねじ

バンパ[注4]
無記入—バンパなし
R —— バンパ付

インローの有無[注7]
無記入—インローなし
G —— インロー付

取付形式
無記入—基本形（取付金具なし）
3 —— フランジ形[注6]
●取付金具は出荷時添付となります。
●アディショナルパーツ（別売部品）としても対応します。

センサスイッチ形式[注5]（センサシリンダの場合）
無記入—センサスイッチなし

ZE135	—2線式、無接点タイプ	表示灯付	DC10～28V	リード線横出し
ZE155	—3線式、無接点タイプ	表示灯付	DC4.5～28V	リード線横出し
ZE235	—2線式、無接点タイプ	表示灯付	DC10～28V	リード線上出し
ZE255	—3線式、無接点タイプ	表示灯付	DC4.5～28V	リード線上出し
ZE101	—2線式、有接点タイプ	表示灯なし	DC5～28V AC85～115V	リード線横出し
ZE102	—2線式、有接点タイプ	表示灯付	DC10～28V AC85～115V	リード線横出し
ZE201	—2線式、有接点タイプ	表示灯なし	DC5～28V AC85～115V	リード線上出し
ZE202	—2線式、有接点タイプ	表示灯付	DC10～28V AC85～115V	リード線上出し

リード線長さ
A：1000mm
B：3000mm

センサスイッチの数
（センサシリンダの場合）
1 —— 1個付
2 —— 2個付
3 —— 3個付
⋮ ⋮

注1：標準シリンダには、センサスイッチ用マグネットは内蔵されません。
2：センサシリンダとバンパ付シリンダにはありません。
3：耐熱シリンダにはありません。
4：複動形のみ。ただし、耐熱シリンダにはありません。
5：センサスイッチの詳細は、❹ページをご覧ください。
6：フランジ金具は、ロッド側にのみ取付可能です。
7：シリンダ径φ12にはありません。

●Jシリーズ（JDAT, JDATS）

●φ12・φ16

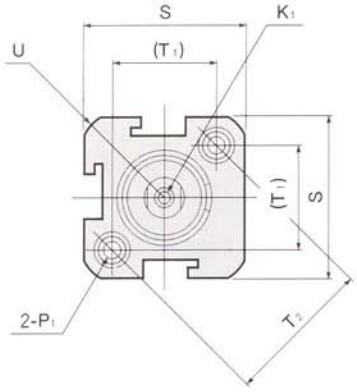

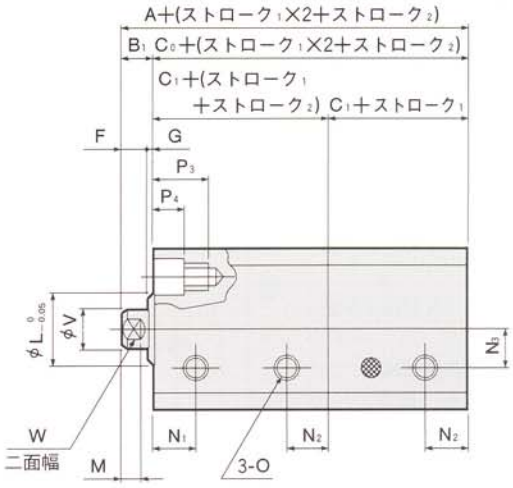

●図はφ12の場合。

●φ20～φ100

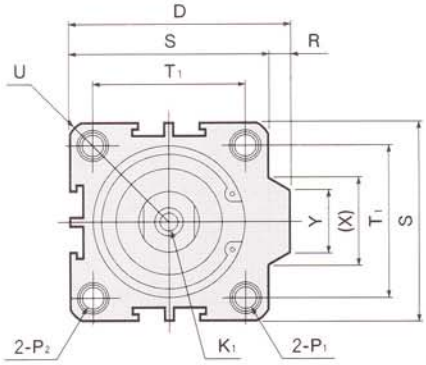

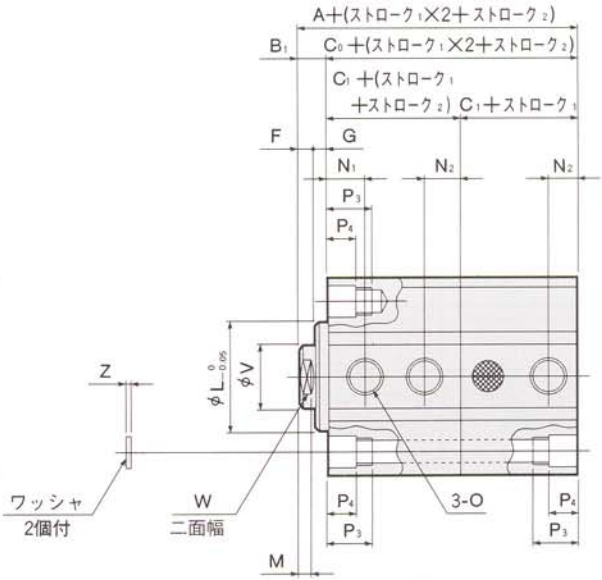

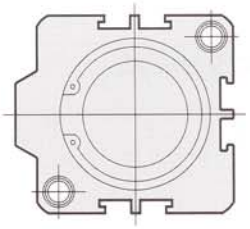

形式	標準シリンダ				センサシリンダ				標準シリンダバンパ付				センサシリンダバンパ付				D	F	G	K1	L	M	N1注	N2注
径 ＼ 記号	A	B1	C0	C1	A	B1	C0	C1	A	B1	C0	C1	A	B1	C0	C1								
12 Jシリーズ	39	5	34	17	49	5	44	22	—	—	—	—	—	—	—	—	—	4	1	M3×0.5 深さ6	11	3	6.5	6.5
12 Cシリーズ									49	5	44	22	59	5	54	27		—	—		—		8	5
16 Jシリーズ	42.5	5.5	37	18.5	62.5	5.5	57	28.5	—	—	—	—	—	—	—	—	—	4	1.5	M3×0.5 深さ6	11	3	7	7
16 Cシリーズ	39.5		34	17	49.5		44	22	49.5	5.5	44	22	59.5	5.5	54	27		—	—	M4×0.7 深さ8	—		8	5
20 Jシリーズ	44.5	5.5	39	19.5	64.5	5.5	59	29.5	—	—	—	—	—	—	—	—	36	4	1.5	M4×0.7 深さ8	15	3	7.5	7.5
20 Cシリーズ									54.5	5.5	49	24.5	74.5	5.5	69	34.5	—	—	—	M5×0.8 深さ10	—		10.5	5
25 Jシリーズ	48	6	42	21	68	6	62	31	—	—	—	—	—	—	—	—	42	4	2	M5×0.8 深さ10	17	3	8	8
25 Cシリーズ									58	6	52	26	78	6	72	36	—	—	—	M6×1 深さ10	—		10.5	5
32 Jシリーズ	56	7	49	24.5	76	7	69	34.5	—	—	—	—	—	—	—	—	50	4	3	M6×1 深さ12	22	3	9〔7〕	9〔7〕
32 Cシリーズ	53		46	23	73		66	33	63	7	56	28	73	7	66	33	48.5	—	—	M8×1.25 深さ12	—		10〔9.5〕	7〔6〕
40 Jシリーズ	59	7	52	26	79	7	72	36	59	7	52	26	79	7	72	36	58.5	4	3	M8×1.25 深さ12	28	3	10〔7.3〕	10〔7.3〕
40 Cシリーズ																	56.5	—	—		—		10.5	7
50 Jシリーズ	65	9	56	28	85	9	76	38	65	9	56	28	85	9	76	38	71.5	5	4	M10×1.5 深さ15	38	3	10	10
50 Cシリーズ																	70	—	—		—		11	9.5
63 Jシリーズ	73	9	64	32	93	9	84	42	73	9	64	32	93	9	84	42	84.5	5	4	M10×1.5 深さ15	40	3	12	12
63 Cシリーズ																	83	—	—		—		12.5	11
80 Jシリーズ	93	11	82	41	113	11	102	51	93	11	82	41	113	11	102	51	104	6	5	M14×1.5 深さ20	45	4	12.5	12.5
80 Cシリーズ																	102	—	—	M14×2 深さ20	—		18	12
100 Jシリーズ	114	12	102	51	134	12	122	61	114	12	102	51	134	12	122	61	124	7	5	M18×1.5 深さ20	55	4	17	17
100 Cシリーズ																	122	—	—	M18×2.5 深さ20	—		22.5	16.5

注：〔　〕の値は、ストローク1またはストローク1＋ストローク2が5mmの場合。
備考：ロッド先端おねじ仕様（-B）、インロー付（-G）については、㊵ページをご覧ください。

●Cシリーズ（CDAT, CDATS）

●φ12～φ25

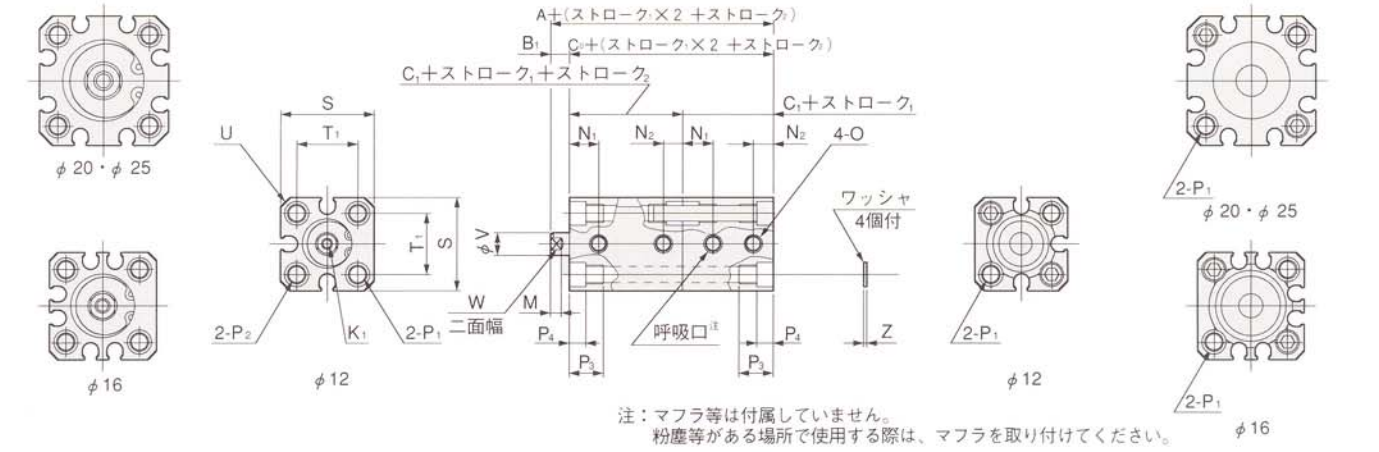

注：マフラ等は付属していません。
粉塵等がある場所で使用する際は、マフラを取り付けてください。

●図はφ12の場合。

●φ32～φ100

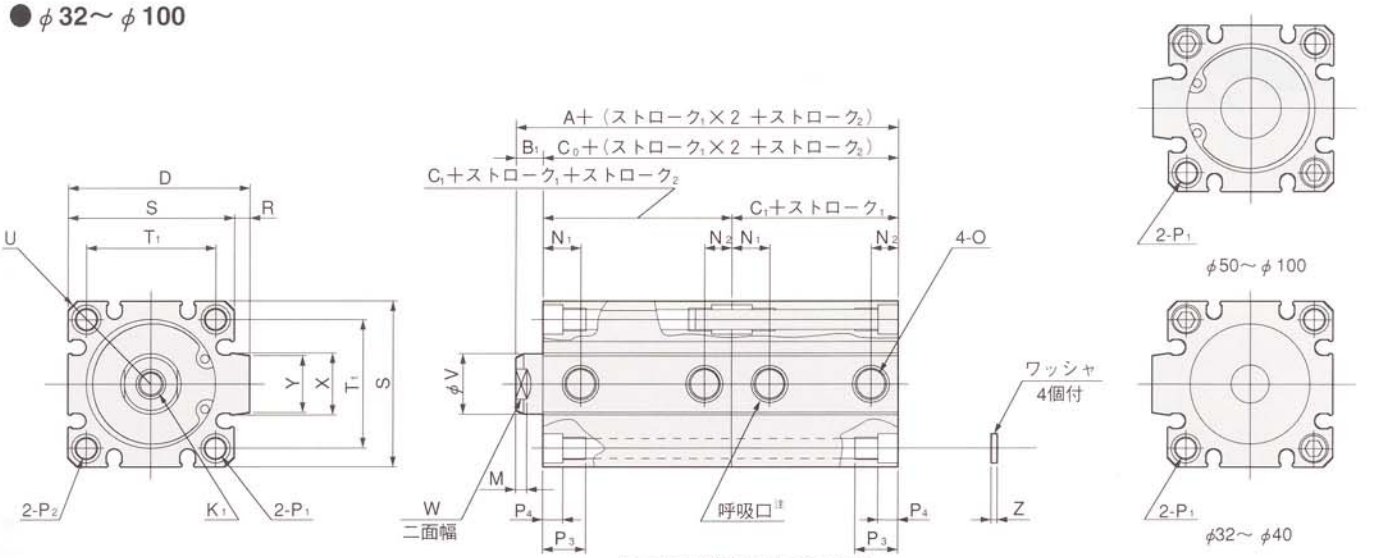

注：マフラ等は付属していません。
粉塵等がある場所で使用する際は、マフラを取り付けてください。

径	記号	N3	O	P1	P2	P3	P4	R	S	T1	T2	U	V	W	X	Y	Z
12	Jシリーズ	6	M5×0.8	—	座ぐりφ6.5 およびM5 ×0.8	9.5	4.5	—	25	16.3	23	R16	6	5	—	—	—
	Cシリーズ	—		φ4.3（通し穴）座ぐりφ6.5（両面）およびM5 ×0.8（両面）							—						1
16	Jシリーズ	6.5	M5×0.8	—	座ぐりφ6.5 およびM5 ×0.8	9.5	4.5	—	29	19.8	28	R19	6	5	—	—	—
	Cシリーズ	—		φ4.3（通し穴）座ぐりφ6.5（両面）およびM5 ×0.8（両面）							—		8	6			1
20	Jシリーズ	—	M5×0.8	φ3.5（通し穴）座ぐりφ6.5（両面）およびM5 ×0.8（両面）	座ぐりφ6.5 およびM5 ×0.8	9.5	4.5	2	34	24	—	R22	8	6	12.3	10	1
	Cシリーズ			φ4.3（通し穴）座ぐりφ6.5（両面）およびM5 ×0.8（両面）				—					10	8	—	—	
25	Jシリーズ	—	M5×0.8	φ4.6（通し穴）座ぐりφ8（両面）およびM6 ×1（両面）	座ぐりφ8 およびM6 ×1	11.5	5.5	2	40	28	—	R25	10	8	12.3	10	1
	Cシリーズ			φ5.1（通し穴）座ぐりφ8（両面）およびM6 ×1（両面）				—					12	10	—	—	
32	Jシリーズ	—	Rc1/8	φ4.6（通し穴）座ぐりφ8（両面）およびM6 ×1（両面）	座ぐりφ8 およびM6 ×1	11.5	5.5	6	44	34	—	R29.5	12	10	22.9	16	1
	Cシリーズ			φ5.1（通し穴）座ぐりφ8（両面）およびM6 ×1（両面）				4.5					16	14	15	13.6	
40	Jシリーズ	—	Rc1/8	φ5.7（通し穴）座ぐりφ9.5（両面）およびM8 ×1.25（両面）	座ぐりφ9.5 およびM8 ×1.25	15.5	7.5	6.5	52	40	—	R35	16	14	23.5	16	1.6
	Cシリーズ			φ6.9（通し穴）座ぐりφ9.5（両面）およびM8 ×1.25（両面）				4.5							15	13.6	
50	Jシリーズ	—	Rc1/4	φ6.8（通し穴）座ぐりφ11（両面）およびM8 ×1.25（両面）	座ぐりφ11 およびM8 ×1.25	16.5	8.5	9.5	62	48	—	R41	20	17	31	20	1.6
	Cシリーズ			φ6.9（通し穴）座ぐりφ11（両面）およびM8 ×1.25（両面）				8							21.6	19	
63	Jシリーズ	—	Rc1/4	φ6.8（通し穴）座ぐりφ11（両面）およびM8 ×1.25（両面）	座ぐりφ11 およびM8 ×1.25	16.5	8.5	9.5	75	60	—	R50	20	17	31	20	1.6
	Cシリーズ			φ6.9（通し穴）座ぐりφ11（両面）およびM8 ×1.25（両面）				8							21.6	19	
80	Jシリーズ	—	Rc3/8	φ9.2（通し穴）座ぐりφ14（両面）およびM12×1.75（両面）	座ぐりφ14 およびM12×1.75	22.5	10.5	10	94	74	—	R62	25	22	37.5	26	1.6
	Cシリーズ			φ10.5（通し穴）座ぐりφ14（両面）およびM12×1.75（両面）				8							27.6	25	
100	Jシリーズ	—	Rc3/8	φ11.3（通し穴）座ぐりφ17.5（両面）およびM14×2（両面）	座ぐりφ17.5 およびM14×2	27	13	10	114	90	—	R75	32	27	37.5	26	2
	Cシリーズ			φ12.3（通し穴）座ぐりφ17.5（両面）およびM14×2（両面）				8							27.6	25	

●Jシリーズ（JSAT, JSATS）

●φ12・φ16

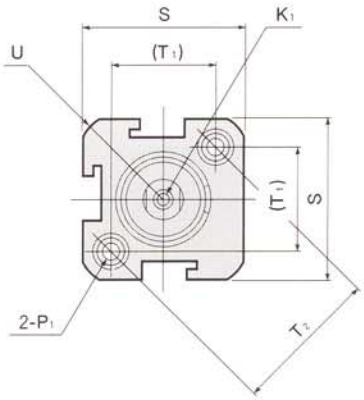

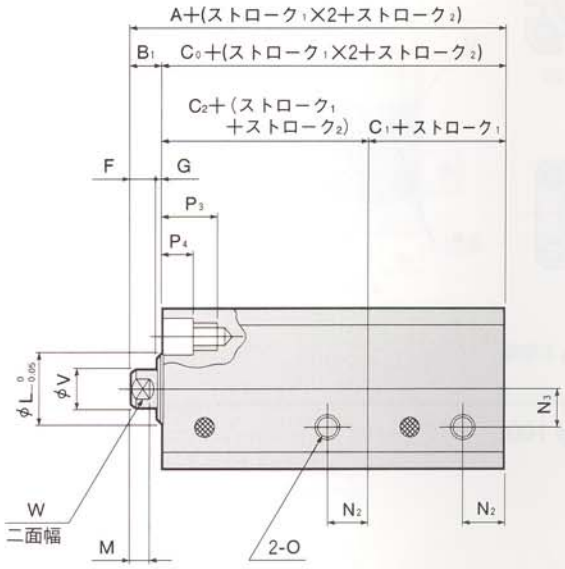

●図はφ12の場合。

形式			標準シリンダ										センサシリンダ									
ストローク1			5～15（φ50は10～20）					16～30（φ50は21～40）					5～15（φ50は10～20）					16～30（φ50は21～40）				
径	記号		A	B_1	C_0	C_1	C_2	A	B_1	C_0	C_1	C_2	A	B_1	C_0	C_1	C_2	A	B_1	C_0	C_1	C_2
12	Jシリーズ注1	D1	49	5	44	22	22	—	—	—	—	—	59	5	54	27	27	—	—	—	—	—
	Cシリーズ注1	D1																				
		D2	59		54		32	69	5	64	32	32	69		64		37	79	5	74	37	37
16	Jシリーズ注1	D1	52.5	5.5	47	23.5	23.5	—	—	—	—	—	62.5	5.5	57	28.5	28.5	—	—	—	—	—
	Cシリーズ注1	D1	49.5		44	22	22						59.5		54	27	27					
		D2	59.5		54		32	69.5	5.5	64	32	32	69.5		64		37	79.5	5.5	74	37	37
20	Jシリーズ注1	D1	44.5	5.5	39	19.5	19.5	—	—	—	—	—	64.5	5.5	59	29.5	29.5	—	—	—	—	—
	Cシリーズ注1	D1																				
		D2	54.5		49		29.5	64.5	5.5	59	29.5	29.5	74.5		69		39.5	84.5	5.5	79	39.5	39.5
25	Jシリーズ注1	D1	48	6	42	21	21	—	—	—	—	—	68	6	62	31	31	—	—	—	—	—
	Cシリーズ注1	D1																				
		D2	58		52		31	68	6	62	31	31	78		72		41	88	6	82	41	41
32	Jシリーズ注1	D1	56	7	49	24.5	24.5	—	—	—	—	—	76	7	69	34.5	34.5	—	—	—	—	—
	Cシリーズ注1	D1	53		46	23	23						73		66	33	33					
		D2	68		61		38	83	7	76	38	38	88		81		48	103	7	96	48	48
40	Jシリーズ注1	D1	59	7	52	26	26	—	—	—	—	—	79	7	72	36	36	—	—	—	—	—
	Cシリーズ注1	D1																				
		D2	74		67		41	89	7	82	41	41	94		87		51	109	7	102	51	51
50	Jシリーズ注1	D1	65	9	56	28	28	—	—	—	—	—	85	9	76	38	38	—	—	—	—	—
	Cシリーズ注1	D1																				
		D2	80		71		43	95	9	86	43	43	100		91		53	115	9	106	53	53

注1：D1は、ストローク1＋ストローク2が5～15（φ50は10～20）mmの場合。
　　D2は、ストローク1＋ストローク2が16～30（φ50は21～40）mmの場合。
　2：〔　〕の値は、ストローク1＋ストローク2が5mmの場合。
備考：ロッド先端おねじ仕様（-B）、インロー付（-G）については、㊵ページをご覧ください。

● φ20～φ50

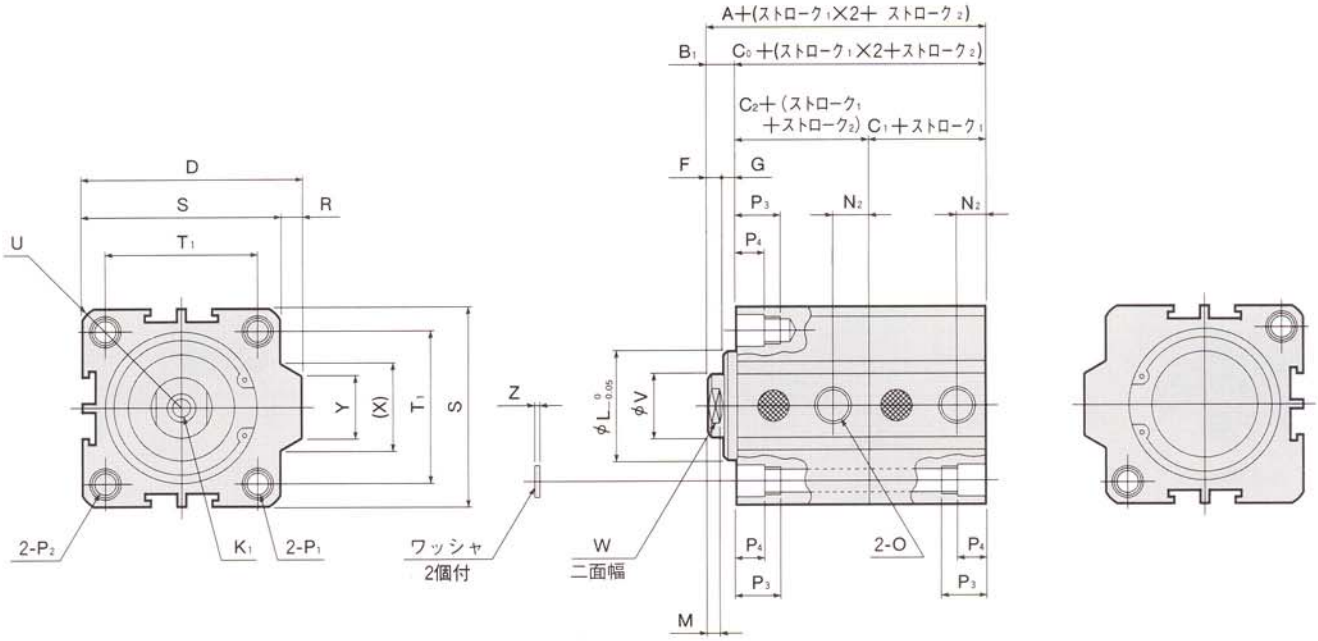

径	記号		D	F	G	K1	L	M	N2 注2	N3	O	P1
12	Jシリーズ注1	D1	—	4	1	M3×0.5 深さ6	11	3	6.5	6	M5×0.8	—
	Cシリーズ注1	D1		—	—		—		5	—		φ4.3（通し穴）座ぐりφ6.5（両面）および M5×0.8（両面）
		D2										
16	Jシリーズ注1	D1	—	4	1.5	M3×0.5 深さ6	11	3	7	6.5	M5×0.8	—
	Cシリーズ注1	D1		—	—	M4×0.7 深さ8	—		5	—		φ4.3（通し穴）座ぐりφ6.5（両面）および M5×0.8（両面）
		D2										
20	Jシリーズ注1	D1	36	4	1.5	M4×0.7 深さ8	15	3	7.5	—	M5×0.8	φ3.5（通し穴）座ぐりφ6.5（両面）および M5×0.8（両面）
	Cシリーズ注1	D1	—	—	—	M5×0.8 深さ10	—		5			φ4.3（通し穴）座ぐりφ6.5（両面）および M5×0.8（両面）
		D2										
25	Jシリーズ注1	D1	42	4	2	M5×0.8 深さ10	17	3	8	—	M5×0.8	φ4.6（通し穴）座ぐりφ8（両面）および M6×1（両面）
	Cシリーズ注1	D1	—	—	—	M6×1 深さ10	—		5			φ5.1（通し穴）座ぐりφ8（両面）および M6×1（両面）
		D2										
32	Jシリーズ注1	D1	50	4	3	M6×1 深さ12	22	3	9〔7〕	—	Rc1/8	φ4.6（通し穴）座ぐりφ8（両面）および M6×1（両面）
	Cシリーズ注1	D1	48.5	—	—	M8×1.25 深さ12	—		7〔6〕			φ5.1（通し穴）座ぐりφ8（両面）および M6×1（両面）
		D2							7			
40	Jシリーズ注1	D1	58.5	4	3	M8×1.25 深さ12	28	3	10〔7.3〕	—	Rc1/8	φ5.7（通し穴）座ぐりφ9.5（両面）および M8×1.25（両面）
	Cシリーズ注1	D1	56.5	—	—		—		7			φ6.9（通し穴）座ぐりφ9.5（両面）および M8×1.25（両面）
		D2										
50	Jシリーズ注1	D1	71.5	5	4	M10×1.5 深さ15	38	3	10	—	Rc1/4	φ6.8（通し穴）座ぐりφ11（両面）および M8×1.25（両面）
	Cシリーズ注1	D1	70	—	—		—		9.5			φ6.9（通し穴）座ぐりφ11（両面）および M8×1.25（両面）
		D2										

●Cシリーズ（CSAT, CSATS）

●φ12～φ25

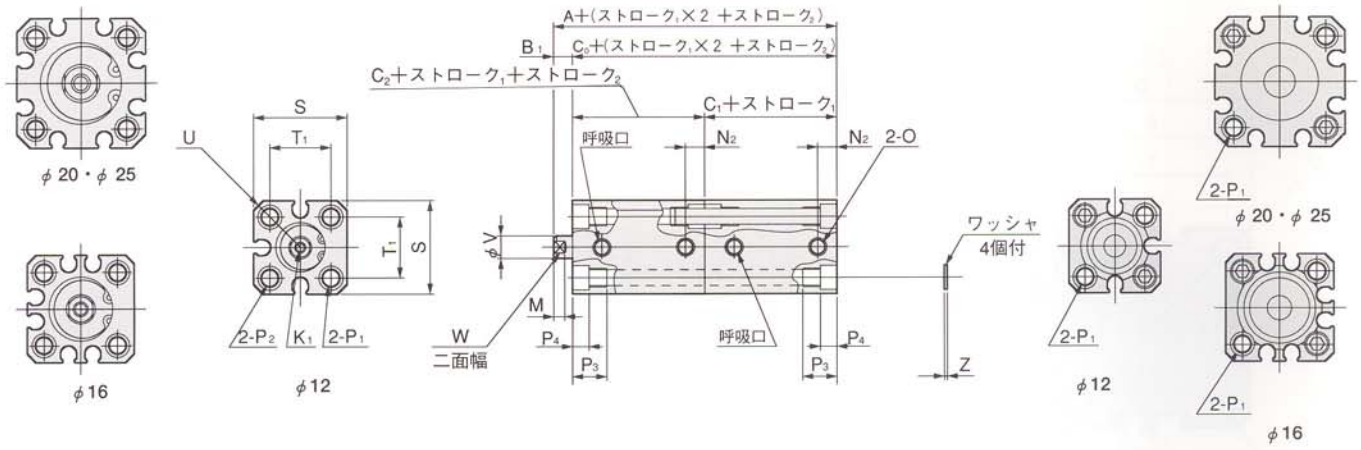

径	記号		P_2	P_3	P_4	R	S	T_1	T_2	U	V	W	X	Y	Z
12	Jシリーズ注1	D1	座ぐりφ6.5 および M5×0.8	9.5	4.5	—	25	16.3	23	R16	6	5	—	—	—
	Cシリーズ注1	D1							—						1
		D2													
16	Jシリーズ注1	D1	座ぐりφ6.5 および M5×0.8	9.5	4.5	—	29	19.8	28	R19	6	5	—	—	—
	Cシリーズ注1	D1							—		8	6			1
		D2													
20	Jシリーズ注1	D1	座ぐりφ6.5 および M5×0.8	9.5	4.5	2	34	24	—	R22	8	6	12.3	10	1
	Cシリーズ注1	D1				—					10	8	—	—	
		D2													
25	Jシリーズ注1	D1	座ぐりφ8　および M6×1	11.5	5.5	2	40	28	—	R25	10	8	12.3	10	1
	Cシリーズ注1	D1				—					12	10	—	—	
		D2													
32	Jシリーズ注1	D1	座ぐりφ8　および M6×1	11.5	5.5	6	44	34	—	R29.5	12	10	22.9	16	1
	Cシリーズ注1	D1				4.5					16	14	15	13.6	
		D2													
40	Jシリーズ注1	D1	座ぐりφ9.5 および M8×1.25	15.5	7.5	6.5	52	40	—	R35	16	14	23.5	16	1.6
	Cシリーズ注1	D1				4.5							15	13.6	
		D2													
50	Jシリーズ注1	D1	座ぐりφ11 および M8×1.25	16.5	8.5	9.5	62	48	—	R41	20	17	31	20	1.6
	Cシリーズ注1	D1				8							21.6	19	
		D2													

注1：㊱ページをご覧ください。

● ϕ32～ϕ50

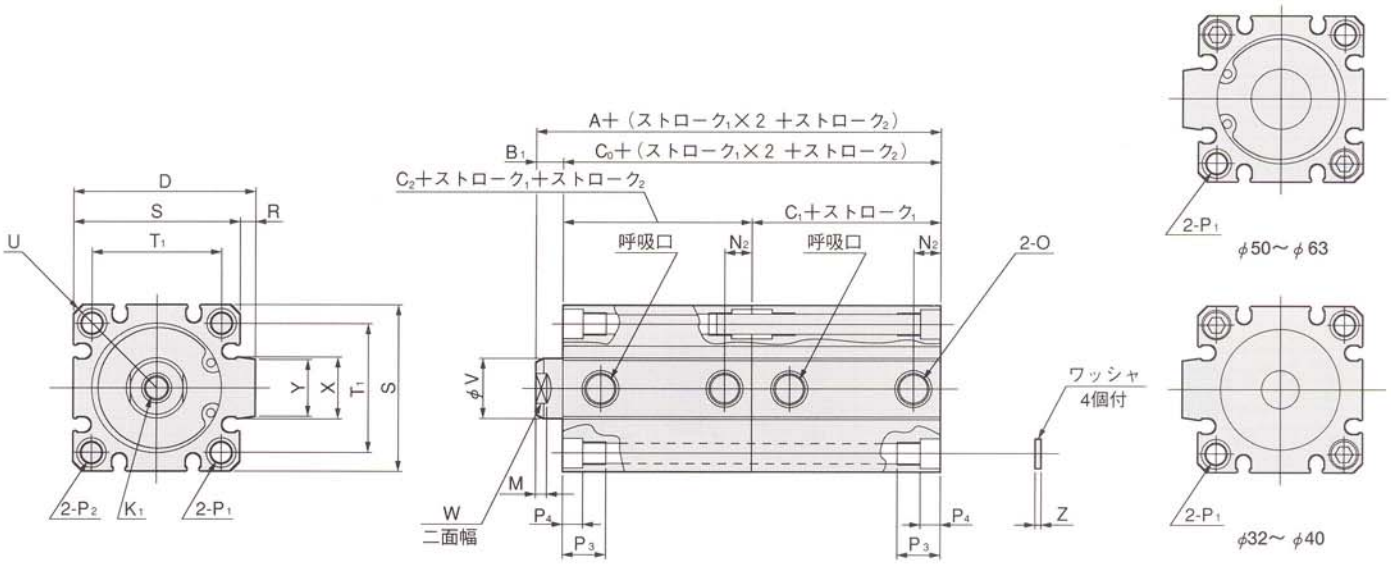
D
S
R
U
T1
Y
X
T1
S
2-P2
K1
2-P1
A+（ストローク1×2 +ストローク2）
B1
C0+（ストローク1×2 +ストローク2）
C2+ストローク1+ストローク2
C1+ストローク1
呼吸口
N2
呼吸口
N2
2-O
φV
ワッシャ
4個付
M
W
二面幅
P4
P3
P4
P3
Z
2-P1
φ50～φ63
2-P1
φ32～φ40

オプション寸法図（寸法表は、41ページに掲載しています。）

（単位mm）

■Jシリーズ（JDAT□, JSAT□）

●ロッド先端おねじ仕様（-B）

●複動形、押出単動形

●φ12・φ16

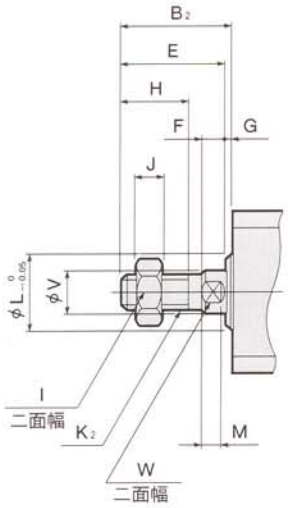

●φ20～φ100
（単動形はφ50まで）

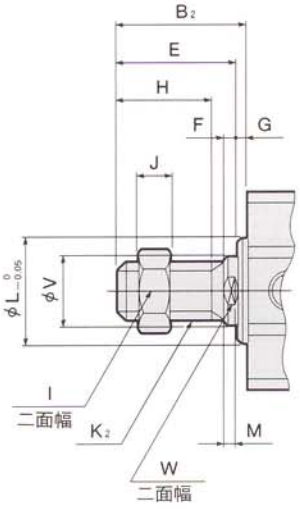

ロッド先端ねじなし仕様：-Nの寸法は、ロッド先端めねじ仕様と同じです。
ただし、めねじはありません。

■Cシリーズ（CDAT□, CSAT□）

●ロッド先端おねじ仕様（-B）

●複動形、押出単動形

●φ12～φ25

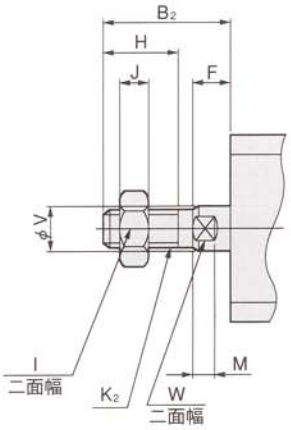

●φ32～φ100
（単動形はφ50まで）

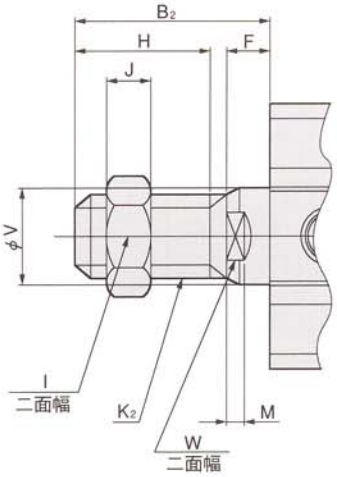

●インロー付（-G）

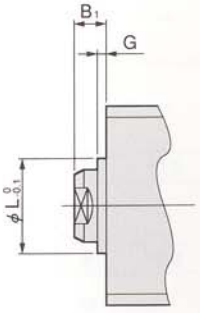

●φ12にはありません。

径	記号	B_1	B_2	E	F	G	H	I	J	K_2	L	M	V	W
12	Jシリーズ	5	17	16	4	1	10	8	4	M5×0.8	11	3	6	5
	Cシリーズ	—		—	5	—					—			
16	Jシリーズ	5.5	17.5	16	4	1.5	10	8	4	M5×0.8	11	3	6	5
	Cシリーズ		20.5	—	5.5		13	10	5	M6×1	9.4		8	6
20	Jシリーズ	5.5	20.5	19	4	1.5	13	10	5	M6×1	15	3	8	6
	Cシリーズ		22.5	—	5.5		15	12		M8×1	12		10	8
25	Jシリーズ	6	23	21	4	2	15	12	5	M8×1	17	3	10	8
	Cシリーズ		24	—	6			14	6	M10×1.25	15		12	10
32	Jシリーズ	7	25	22	4	3	15	14	6	M10×1.25	22	3	12	10
	Cシリーズ		35	—	7	2	25	19	8	M14×1.5	21		16	14
40	Jシリーズ	7	35	32	4	3	25	19	8	M14×1.5	28	3	16	14
	Cシリーズ			—	7	2					29			
50	Jシリーズ	9	37	33	5	4	25	27	11	M18×1.5	38	3	20	17
	Cシリーズ			—	9	2								
63	Jシリーズ	9	37	33	5	4	25	27	11	M18×1.5	40	3	20	17
	Cシリーズ			—	9	2								
80	Jシリーズ	11	44	39	6	5	30	32	13	M22×1.5	45	4	25	22
	Cシリーズ			—	11	2								
100	Jシリーズ	12	50	45	7	5	35	36	14	M26×1.5	55	4	32	27
	Cシリーズ			—	12	2								

ジグデュアルストロークシリンダ

複動形、押出単動形、引込単動形

仕様

項目 ＼ シリンダ径mm			12	16	20	25	32	40	50	63	80	100
作動形式			複動形、押出単動形、引込単動形							複動形		
使用流体			空気									
使用圧力範囲 MPa〔kgf/cm²〕	複動形	Jシリーズ	0.2～0.7〔2～7.1〕		0.15～0.7〔1.5～7.1〕			0.1～0.7〔1～7.1〕				
		Cシリーズ	0.1～1.0〔1～10.2〕						0.05～1.0〔0.5～10.2〕			
	単動形	Jシリーズ	0.2～0.7〔2～7.1〕		0.15～0.7〔1.5～7.1〕			0.1～0.7〔1～7.1〕		——		
		Cシリーズ	0.15～1.0注1〔1.5～10.2〕						0.1～1.0〔1～10.2〕	——		
保証耐圧力 MPa〔kgf/cm²〕		Jシリーズ	1.03〔10.5〕									
		Cシリーズ	1.5〔15.3〕									
使用温度範囲		℃	0～60（耐熱仕様は120注2）									
使用速度範囲 mm/s	複動形	Jシリーズ	30～500							30～350	30～250	
		Cシリーズ	30～500						30～300			
	単動形	Jシリーズ	100～500							——		
		Cシリーズ	100～500						100～300	——		
クッション	複動形	Jシリーズ	なし					ゴムバンパ方式（オプション注3）				
		Cシリーズ	ゴムバンパ方式（オプション注3）									
	単動形	Jシリーズ	なし							——		
		Cシリーズ	なし							——		
給油			不要（ただし、給油する場合はタービン油1種〔ISO VG32〕相当品）									
配管接続口径			M5×0.8				Rc1/8		Rc1/4		Rc3/8	

注1：φ12の引込単動形は0.18～1.0MPa〔1.8～10.2kgf/cm²〕です。
2：耐熱仕様については、ご相談ください。
3：耐熱シリンダには、ありません。

シリンダ径とストローク

〔○：Jシリーズ、Cシリーズに共通設定
●：Cシリーズのみに設定〕

mm

作動形式	シリンダ径	標準ストローク 5注3	10	15	20	25	30	35	40	45	50	75	100	製作可能最大注1ストローク
複動形	12	○	○	○	○	○	○							50（45）注2
	16	○	○	○	○	○	○							50（40）注2
	20	○	○	○	○	○	○	●	○	●	○			60
	25	○	○	○	○	○	○	●	○	●	○			
	32	○	○	○	○	○	○	●	○	●	○	○	○	100
	40	○	○	○	○	○	○	●	○	●	○	○	○	
	50		○	○	○	○	○	●	○	●	○	○	○	
	63		○	●	○	●	○	●	○	●	○	○	○	
	80		○	●	○	●	○	●	○	●	○	○	○	
	100		○	●	○	●	○	●	○	●	○	○	○	
単動形	12	○	○	○	○	○	○							30
	16	○	○	○	○	○	○							
	20	○	○	○	○	○	○							
	25	○	○	○	○	○	○							
	32	○	○	○	○	○	○							
	40	○	○	○	○	○	○							
	50		○	○	○	○	○	●	○					40

注1：Jシリーズのみに適用。
2：（　）の数値は、センサシリンダの場合。
3：Jシリーズのセンサシリンダにはありません。

備考1：ストローク公差 $^{+1}_{0}$
2：中間ストロークの対応については、❷ページをご覧ください。

注文記号例

■デュアルストロークシリンダ

●Jシリーズ

J □ W □ 20×10×10 − □ − □ − □ − □ □ □

ジグシリンダ
Jシリーズ

作動形式
DA ―― 複動形
SA ―― 押出単動形
TA ―― 引込単動形

デュアルストロークシリンダ

シリンダ仕様
無記入―標準シリンダ注1
S ―― センサシリンダ
F ―― 耐熱シリンダ注2

シリンダ径
×
ストローク1
×
ストローク2

ロッド先端仕様注3
無記入―ロッド先端めねじ
B ―― ロッド先端おねじ
N ―― ロッド先端ねじなし

バンパ注4
無記入―バンパなし
R ―― バンパ付

取付形式
無記入―基本形（取付金具なし）
3 ―― フランジ形注5
●取付金具は出荷時添付となります。
●別売部品としても対応します。

センサスイッチ形式（センサシリンダの場合）
無記入―センサスイッチなし

CS9H	―3線式、無接点タイプ	表示灯付	DC4～28V
ZB430	―2線式、無接点タイプ	表示灯付	DC10～28V
CS3H	―2線式、有接点タイプ	表示灯付	DC10～30V AC85～115V
CS4H	―2線式、有接点タイプ	表示灯付	DC10～30V AC85～115V
CS5H	―2線式、有接点タイプ	表示灯なし	DC3～30V AC85～115V
ZB131	―2線式、2色発光無接点タイプ（出力付）		DC10～28V
ZB132	―2線式、2色発光無接点タイプ		DC10～28V

リード線長さ
A：1000mm
B：3000mm
（2色発光センサスイッチはBのみ）

センサスイッチの数
（センサシリンダの場合）
1 ―1個付
2 ―2個付
3 ―3個付
4 ―4個付
⋮ ⋮

注1：標準シリンダには、センサスイッチ用マグネットは内蔵されません。
2：センサシリンダとバンパ付シリンダにはありません。
3：両側とも同仕様となります。
4：φ40～φ100までの複動形のみ。ただし、耐熱シリンダにはありません。
5：フランジ金具は、シリンダ2の端面にのみ取付可能です。

●Cシリーズ

C □ □ W □ × − □ − □ − □ − □ − □ □ □

ジグシリンダ
Cシリーズ

作動形式
DA ―― 複動形
SA ―― 押出単動形
TA ―― 引込単動形

シリンダ仕様1
無記入―標準シリンダ注1
F ―― 耐熱シリンダ注2

デュアルストロークシリンダ

シリンダ仕様2
無記入―標準シリンダ注1
S ―― センサシリンダ注3

シリンダ径
×
ストローク1
×
ストローク2

ロッド先端仕様注8
無記入―ロッド先端めねじ
B ―― ロッド先端おねじ

バンパ注4
無記入―バンパなし
R ―― バンパ付

インローの有無注7
無記入―インローなし
G ―― インロー付

取付形式
無記入―基本形（取付金具なし）
3 ―― フランジ形注6
●取付金具は出荷時添付となります。
●アディショナルパーツ（別売部品）としても対応します。

センサスイッチ形式注5（センサシリンダの場合）
無記入―センサスイッチなし

ZE135	―2線式、無接点タイプ	表示灯付	DC10～28V	リード線横出し
ZE155	―3線式、無接点タイプ	表示灯付	DC4.5～28V	リード線横出し
ZE235	―2線式、無接点タイプ	表示灯付	DC10～28V	リード線上出し
ZE255	―3線式、無接点タイプ	表示灯付	DC4.5～28V	リード線上出し
ZE101	―2線式、有接点タイプ	表示灯なし	DC5～28V AC85～115V	リード線横出し
ZE102	―2線式、有接点タイプ	表示灯付	DC10～28V AC85～115V	リード線横出し
ZE201	―2線式、有接点タイプ	表示灯なし	DC5～28V AC85～115V	リード線上出し
ZE202	―2線式、有接点タイプ	表示灯付	DC10～28V AC85～115V	リード線上出し

リード線長さ
A：1000mm
B：3000mm

センサスイッチの数
（センサシリンダの場合）
1 ―1個付
2 ―2個付
3 ―3個付
4 ―4個付
⋮ ⋮

注1：標準シリンダには、センサスイッチ用マグネットは内蔵されません。
2：センサシリンダとバンパ付シリンダにはありません。
3：耐熱シリンダにはありません。
4：複動形のみ。ただし、耐熱シリンダにはありません。
5：センサスイッチの詳細は、❹ページをご覧ください。
6：フランジ金具は、シリンダ2の端面にのみ取付可能です。
7：両側とも同仕様となります。また、シリンダ径φ12にはありません。
8：両側とも同仕様となります。

●Jシリーズ（JDAW, JDAWS）

●φ12・φ16

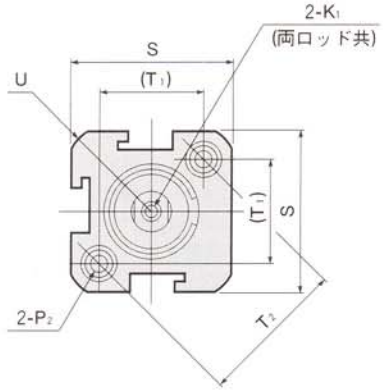

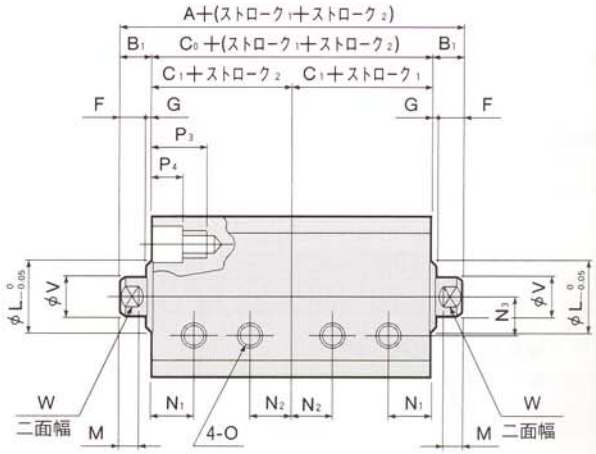

●図はφ12の場合。

●φ20～φ100

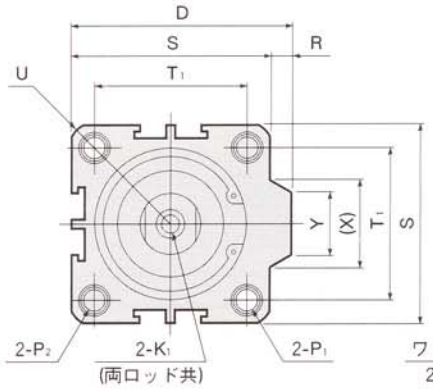

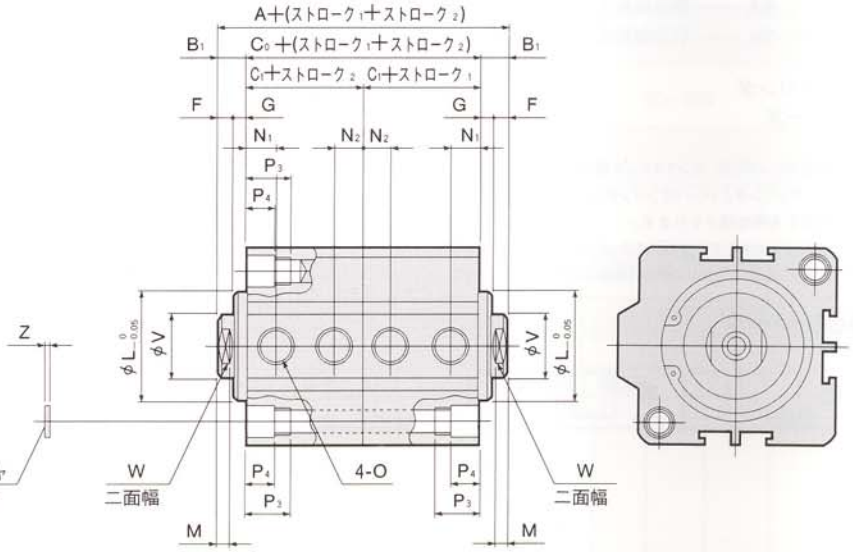

径	形式 / 記号	標準シリンダ A	標準シリンダ B_1	標準シリンダ C_0	標準シリンダ C_1	センサシリンダ A	センサシリンダ B_1	センサシリンダ C_0	センサシリンダ C_1	標準シリンダバンパ付 A	標準シリンダバンパ付 B_1	標準シリンダバンパ付 C_0	標準シリンダバンパ付 C_1	センサシリンダバンパ付 A	センサシリンダバンパ付 B_1	センサシリンダバンパ付 C_0	センサシリンダバンパ付 C_1	D	F	G	K_1	L	M	N_1 注	N_2 注
12	Jシリーズ	44	5	34	17	54	5	44	22	—	—	—	—	—	—	—	—	—	4	1	M3×0.5 深さ6	11	3	6.5	6.5
	Cシリーズ									54	5	44	22	64	5	54	27		—	—		—		8	5
16	Jシリーズ	48	5.5	37	18.5	68	5.5	57	28.5	—	—	—	—	—	—	—	—	—	4	1.5	M3×0.5 深さ6	11	3	7	7
	Cシリーズ	45		34	17	55		44	22	55	5.5	44	22	65	5.5	54	27		—	—	M4×0.7 深さ8	—		8	5
20	Jシリーズ	50	5.5	39	19.5	70	5.5	59	29.5	—	—	—	—	—	—	—	—	36	4	1.5	M4×0.7 深さ8	15	3	7.5	7.5
	Cシリーズ									60	5.5	49	24.5	80	5.5	69	34.5	—	—	—	M5×0.8 深さ10	—		10.5	5
25	Jシリーズ	54	6	42	21	74	6	62	31	—	—	—	—	—	—	—	—	42	4	2	M5×0.8 深さ10	17	3	8	8
	Cシリーズ									64	6	52	26	84	6	72	36	—	—	—	M6×1 深さ10	—		10.5	5
32	Jシリーズ	63	7	49	24.5	83	7	69	34.5	—	—	—	—	—	—	—	—	50	4	3	M6×1 深さ12	22	3	9〔7〕	9〔7〕
	Cシリーズ	60		46	23	80		66	33	70	7	56	28	80	7	66	33	48.5	—	—	M8×1.25 深さ12	—		10〔9.5〕	7〔6〕
40	Jシリーズ	66	7	52	26	86	7	72	36	66	7	52	26	86	7	72	36	58.5	4	3	M8×1.25 深さ12	28	3	10〔7.3〕	10〔7.3〕
	Cシリーズ																	56.5	—	—		—		10.5	7
50	Jシリーズ	74	9	56	28	94	9	76	38	74	9	56	28	94	9	76	38	71.5	5	4	M10×1.5 深さ15	38	3	10	10
	Cシリーズ																	70	—	—		—		11	9.5
63	Jシリーズ	82	9	64	32	102	9	84	42	82	9	64	32	102	9	84	42	84.5	5	4	M10×1.5 深さ15	40	3	12	12
	Cシリーズ																	83	—	—		—		12.5	11
80	Jシリーズ	104	11	82	41	124	11	102	51	104	11	82	41	124	11	102	51	104	6	5	M14×1.5 深さ20	45	4	12.5	12.5
	Cシリーズ																	102	—	—	M14×2 深さ20	—		18	12
100	Jシリーズ	126	12	102	51	146	12	122	61	126	12	102	51	146	12	122	61	124	7	5	M18×1.5 深さ20	55	4	17	17
	Cシリーズ																	122	—	—	M18×2.5 深さ20	—		22.5	16.5

注：〔　　〕の値は、ストローク5mmの場合。
備考：ロッド先端おねじ仕様（-B）、インロー付（-G）については、54ページをご覧ください。

●Cシリーズ（CDAW, CDAWS）

●φ12～φ25

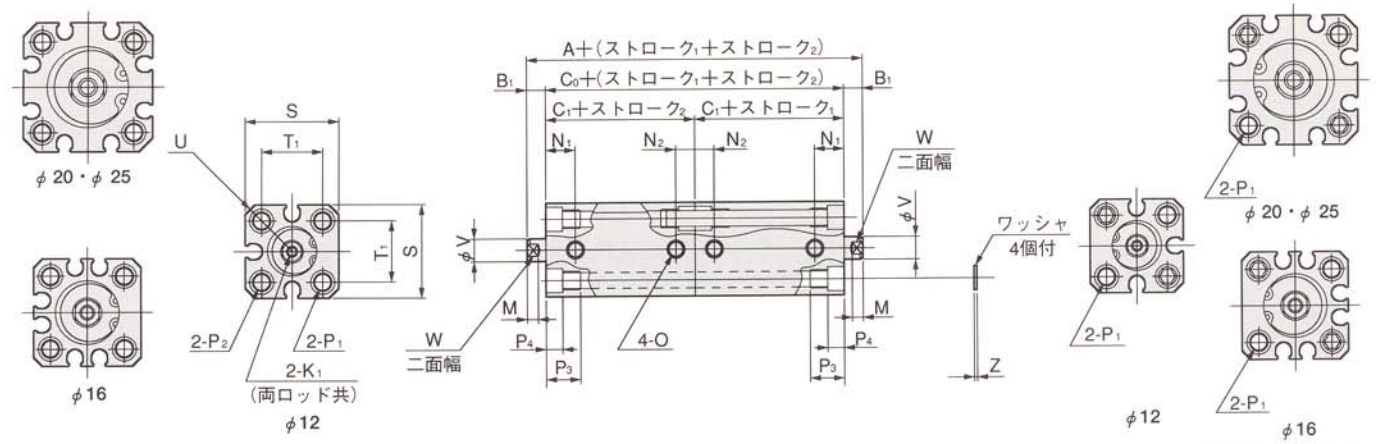

●図はφ12の場合。

●φ32～φ100

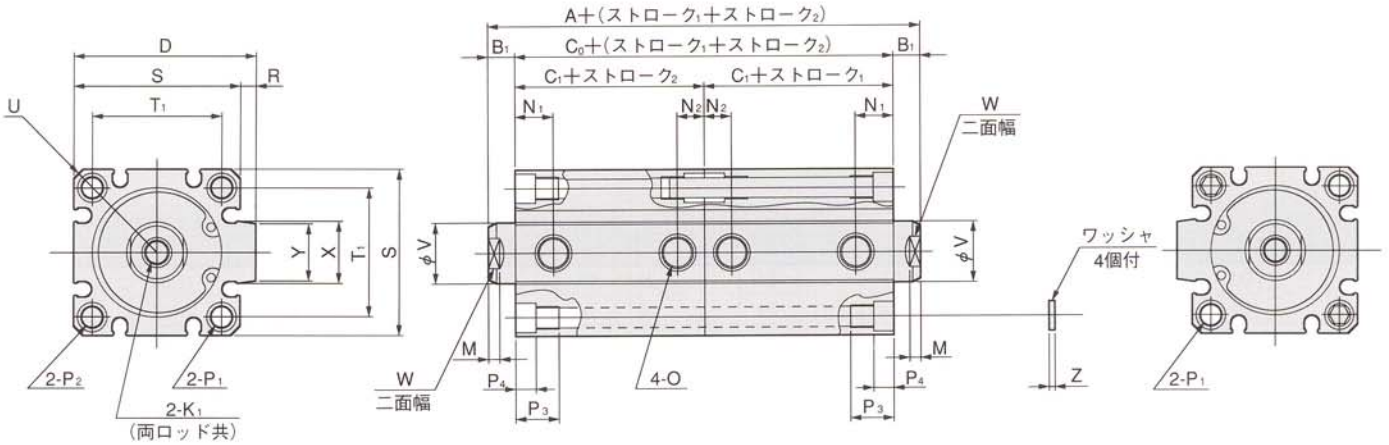

径	記号	N3	O	P1	P2	P3	P4	R	S	T1	T2	U	V	W	X	Y	Z
12	Jシリーズ	6	M5×0.8	—	座ぐりφ6.5 およびM5 ×0.8	9.5	4.5	—	25	16.3	23	R16	6	5	—	—	—
	Cシリーズ	—		φ4.3（通し穴）座ぐりφ6.5（両面）およびM5 ×0.8（両面）							—						1
16	Jシリーズ	6.5	M5×0.8	—	座ぐりφ6.5 およびM5 ×0.8	9.5	4.5	—	29	19.8	28	R19	6	5	—	—	—
	Cシリーズ	—		φ4.3（通し穴）座ぐりφ6.5（両面）およびM5 ×0.8（両面）							—		8	6			1
20	Jシリーズ	—	M5×0.8	φ3.5（通し穴）座ぐりφ6.5（両面）およびM5 ×0.8（両面）	座ぐりφ6.5 およびM5 ×0.8	9.5	4.5	2	34	24	—	R22	8	6	12.3	10	1
	Cシリーズ			φ4.3（通し穴）座ぐりφ6.5（両面）およびM5 ×0.8（両面）				—					10	8	—	—	
25	Jシリーズ	—	M5×0.8	φ4.6（通し穴）座ぐりφ8（両面）およびM6 ×1（両面）	座ぐりφ8 およびM6 ×1	11.5	5.5	2	40	28	—	R25	10	8	12.3	10	1
	Cシリーズ			φ5.1（通し穴）座ぐりφ8（両面）およびM6 ×1（両面）				—					12	10	—	—	
32	Jシリーズ	—	Rc1/8	φ4.6（通し穴）座ぐりφ8（両面）およびM6 ×1（両面）	座ぐりφ8 およびM6 ×1	11.5	5.5	6	44	34	—	R29.5	12	10	22.9	16	1
	Cシリーズ			φ5.1（通し穴）座ぐりφ8（両面）およびM6 ×1（両面）				4.5					16	14	15	13.6	
40	Jシリーズ	—	Rc1/8	φ5.7（通し穴）座ぐりφ9.5（両面）およびM8 ×1.25（両面）	座ぐりφ9.5 およびM8 ×1.25	15.5	7.5	6.5	52	40	—	R35	16	14	23.5	16	1.6
	Cシリーズ			φ6.9（通し穴）座ぐりφ9.5（両面）およびM8 ×1.25（両面）				4.5							15	13.6	
50	Jシリーズ	—	Rc1/4	φ6.8（通し穴）座ぐりφ11（両面）およびM8 ×1.25（両面）	座ぐりφ11 およびM8 ×1.25	16.5	8.5	9.5	62	48	—	R41	20	17	31	20	1.6
	Cシリーズ			φ6.9（通し穴）座ぐりφ11（両面）およびM8 ×1.25（両面）				8							21.6	19	
63	Jシリーズ	—	Rc1/4	φ6.8（通し穴）座ぐりφ11（両面）およびM8 ×1.25（両面）	座ぐりφ11 およびM8 ×1.25	16.5	8.5	9.5	75	60	—	R50	20	17	31	20	1.6
	Cシリーズ			φ6.9（通し穴）座ぐりφ11（両面）およびM8 ×1.25（両面）				8							21.6	19	
80	Jシリーズ	—	Rc3/8	φ9.2（通し穴）座ぐりφ14（両面）およびM12×1.75（両面）	座ぐりφ14 およびM12×1.75	22.5	10.5	10	94	74	—	R62	25	22	37.5	26	1.6
	Cシリーズ			φ10.5（通し穴）座ぐりφ14（両面）およびM12×1.75（両面）				8							27.6	25	
100	Jシリーズ	—	Rc3/8	φ11.3（通し穴）座ぐりφ17.5（両面）およびM14×2（両面）	座ぐりφ17.5 およびM14×2	27	13	10	114	90	—	R75	32	27	37.5	26	2
	Cシリーズ			φ12.3（通し穴）座ぐりφ17.5（両面）およびM14×2（両面）				8							27.6	25	

●Jシリーズ（JSAW, JSAWS）
●φ12・φ16

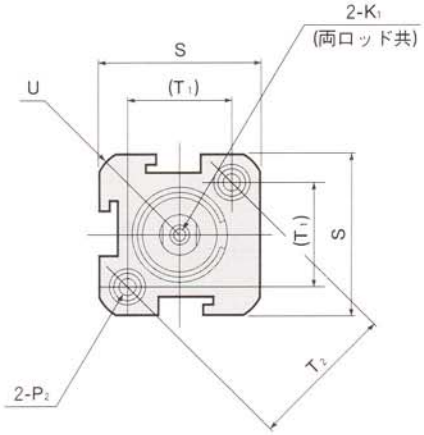

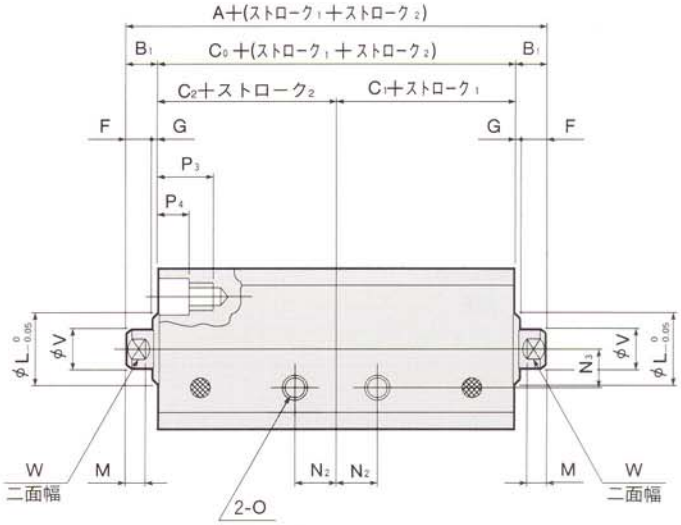

●図はφ12の場合。

形式			標準シリンダ										センサシリンダ									
ストローク1			5～15（φ50は10～20）					16～30（φ50は21～40）					5～15（φ50は10～20）					16～30（φ50は21～40）				
径	記号		A	B_1	C_0	C_1	C_2	A	B_1	C_0	C_1	C_2	A	B_1	C_0	C_1	C_2	A	B_1	C_0	C_1	C_2
12	Jシリーズ 注1	D1	54	5	44	22	22	64	5	54	32	22	64	5	54	27	27	74	5	64	37	27
		D2	64		54		32	74		64		32	74		64		37	84		74		37
	Cシリーズ 注1	D1	54		44		22	64		54		22	64		54		27	74		64		27
		D2	64		54		32	74		64		32	74		64		37	84		74		37
16	Jシリーズ 注1	D1	58	5.5	47	23.5	23.5	68	5.5	57	33.5	23.5	68	5.5	57	28.5	28.5	78	5.5	67	38.5	28.5
		D2	68		57		33.5	78		67		33.5	78		67		38.5	88		77		38.5
	Cシリーズ 注1	D1	55		44	22	22	65		54	32	22	65		54	27	27	75		64	37	27
		D2	65		54		32	75		64		32	75		64		37	85		74		37
20	Jシリーズ 注1	D1	50	5.5	39	19.5	19.5	65	5.5	54	34.5	19.5	70	5.5	59	29.5	29.5	85	5.5	74	44.5	29.5
		D2	65		54		34.5	80		69		34.5	85		74		44.5	100		89		44.5
	Cシリーズ 注1	D1	50		39		19.5	60		49	29.5	19.5	70		59		29.5	80		69	39.5	29.5
		D2	60		49		29.5	70		59		29.5	80		69		39.5	90		79		39.5
25	Jシリーズ 注1	D1	54	6	42	21	21	69	6	57	36	21	74	6	62	31	31	89	6	77	46	31
		D2	69		57		36	84		72		36	89		77		46	104		92		46
	Cシリーズ 注1	D1	54		42		21	64		52	31	21	74		62		31	84		72	41	31
		D2	64		52		31	74		62		31	84		72		41	94		82		41
32	Jシリーズ 注1	D1	63	7	49	24.5	24.5	78	7	64	39.5	24.5	83	7	69	34.5	34.5	98	7	84	49.5	34.5
		D2	78		64		39.5	93		79		39.5	98		84		49.5	113		99		49.5
	Cシリーズ 注1	D1	60		46	23	23	75		61	38	23	80		66	33	33	95		81	48	33
		D2	75		61		38	90		76		38	95		81		48	110		96		48
40	Jシリーズ 注1	D1	66	7	52	26	26	81	7	67	41	26	86	7	72	36	36	101	7	87	51	36
		D2	81		67		41	96		82		41	101		87		51	116		102		51
	Cシリーズ 注1	D1	66		52		26	81		67		26	86		72		36	101		87		36
		D2	81		67		41	96		82		41	101		87		51	116		102		51
50	Jシリーズ 注1	D1	74	9	56	28	28	89	9	71	43	28	94	9	76	38	38	109	9	91	53	38
		D2	89		71		43	104		86		43	109		91		53	124		106		53
	Cシリーズ 注1	D1	74		56		28	89		71		28	94		76		38	109		91		38
		D2	89		71		43	104		86		43	109		91		53	124		106		53

注1：D1は、ストローク$_2$が5～15（φ50は10～20）mmの場合。
　　D2は、ストローク$_2$が16～30（φ50は21～40）mmの場合。
　2：〔　　〕の値は、ストロークが5mmの場合。
備考：ロッド先端おねじ仕様（**-B**）、インロー付（**-G**）については、54ページをご覧ください。

● φ20～φ50

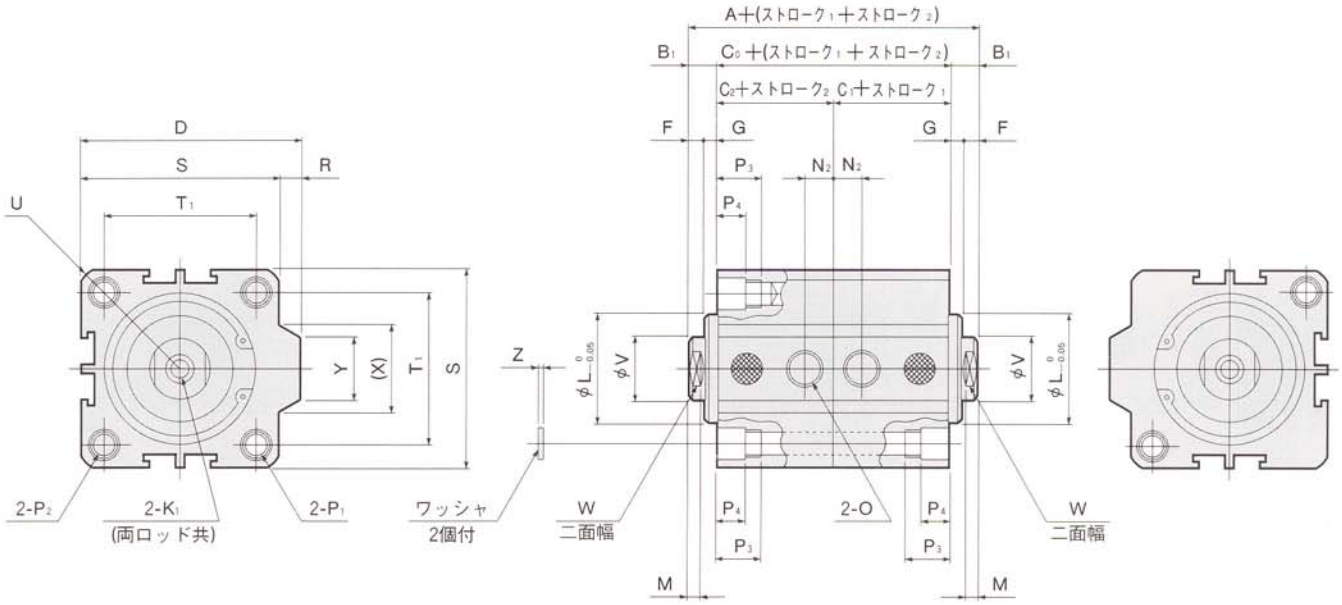

径	記号		D	F	G	K1	L	M	N2 注2	N3	O	P1
12	Jシリーズ 注1	D1	—	4	1	M3×0.5 深さ6	11	3	6.5	6	M5×0.8	—
		D2										
	Cシリーズ 注1	D1		—	—		—		5	—		φ4.3（通し穴）座ぐりφ6.5（両面）および M5×0.8（両面）
		D2										
16	Jシリーズ 注1	D1	—	4	1.5	M3×0.5 深さ6	11	3	7	6.5	M5×0.8	—
		D2										
	Cシリーズ 注1	D1		—	—	M4×0.7 深さ8	—		5	—		φ4.3（通し穴）座ぐりφ6.5（両面）および M5×0.8（両面）
		D2										
20	Jシリーズ 注1	D1	36	4	1.5	M4×0.7 深さ8	15	3	7.5	—	M5×0.8	φ3.5（通し穴）座ぐりφ6.5（両面）および M5×0.8（両面）
		D2										
	Cシリーズ 注1	D1	—	—	—	M5×0.8 深さ10	—		5			φ4.3（通し穴）座ぐりφ6.5（両面）および M5×0.8（両面）
		D2										
25	Jシリーズ 注1	D1	42	4	2	M5×0.8 深さ10	17	3	8	—	M5×0.8	φ4.6（通し穴）座ぐりφ8（両面）および M6×1（両面）
		D2										
	Cシリーズ 注1	D1	—	—	—	M6×1 深さ10	—		5			φ5.1（通し穴）座ぐりφ8（両面）および M6×1（両面）
		D2										
32	Jシリーズ 注1	D1	50	4	3	M6×1 深さ12	22	3	9〔7〕	—	Rc1/8	φ4.6（通し穴）座ぐりφ8（両面）および M6×1（両面）
		D2							9			
	Cシリーズ 注1	D1	48.5	—	—	M8×1.25 深さ12	—		7〔6〕			φ5.1（通し穴）座ぐりφ8（両面）および M6×1（両面）
		D2							7			
40	Jシリーズ 注1	D1	58.5	4	3	M8×1.25 深さ12	28	3	10〔7.3〕	—	Rc1/8	φ5.7（通し穴）座ぐりφ9.5（両面）および M8×1.25（両面）
		D2							10			
	Cシリーズ 注1	D1	56.5	—	—		—		7			φ6.9（通し穴）座ぐりφ9.5（両面）および M8×1.25（両面）
		D2										
50	Jシリーズ 注1	D1	71.5	5	4	M10×1.5 深さ15	38	3	10	—	Rc1/4	φ6.8（通し穴）座ぐりφ11（両面）および M8×1.25（両面）
		D2										
	Cシリーズ 注1	D1	70	—	—		—		9.5			φ6.9（通し穴）座ぐりφ11（両面）および M8×1.25（両面）
		D2										

●Cシリーズ（CSAW, CSAWS）

●φ12～φ25

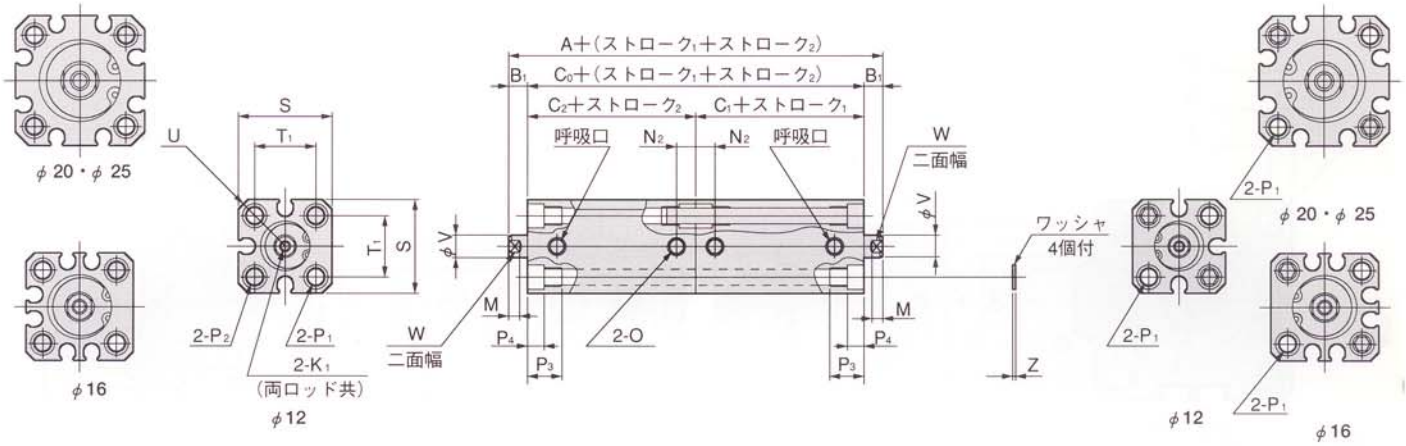

●図はφ12の場合。

径	記号		P_2	P_3	P_4	R	S	T_1	T_2	U	V	W	X	Y	Z
12	Jシリーズ注1	D1	座ぐりφ6.5 および M5×0.8	9.5	4.5	—	25	16.3	23	R16	6	5	—	—	—
		D2													
	Cシリーズ注1	D1							—						1
		D2													
16	Jシリーズ注1	D1	座ぐりφ6.5 および M5×0.8	9.5	4.5	—	29	19.8	28	R19	6	5	—	—	—
		D2													
	Cシリーズ注1	D1							—		8	6			1
		D2													
20	Jシリーズ注1	D1	座ぐりφ6.5 および M5×0.8	9.5	4.5	2	34	24	—	R22	8	6	12.3	10	1
		D2													
	Cシリーズ注1	D1				—					10	8	—	—	
		D2													
25	Jシリーズ注1	D1	座ぐりφ8　および M6×1	11.5	5.5	2	40	28	—	R25	10	8	12.3	10	1
		D2													
	Cシリーズ注1	D1				—					12	10	—	—	
		D2													
32	Jシリーズ注1	D1	座ぐりφ8　および M6×1	11.5	5.5	6	44	34	—	R29.5	12	10	22.9	16	1
		D2													
	Cシリーズ注1	D1				4.5					16	14	15	13.6	
		D2													
40	Jシリーズ注1	D1	座ぐりφ9.5 および M8×1.25	15.5	7.5	6.5	52	40	—	R35	16	14	23.5	16	1.6
		D2													
	Cシリーズ注1	D1				4.5							15	13.6	
		D2													
50	Jシリーズ注1	D1	座ぐりφ11 および M8×1.25	16.5	8.5	9.5	62	48	—	R41	20	17	31	20	1.6
		D2													
	Cシリーズ注1	D1				8							21.6	19	
		D2													

注1：㊻ページをご覧ください。

● ϕ32～ϕ50

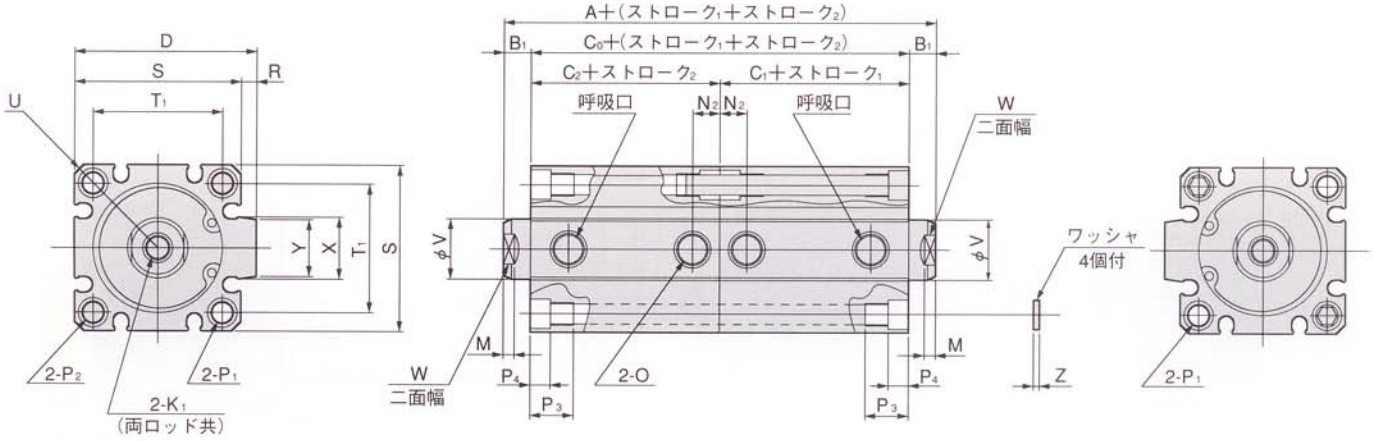
D
S
R
U
T1
Y
X
T1
S
2-P2
2-P1
2-K1
(両ロッド共)
A+(ストローク1+ストローク2)
B1
C0+(ストローク1+ストローク2)
B1
C2+ストローク2
C1+ストローク1
呼吸口
N2 N2
呼吸口
W
二面幅
φV
φV
M
M
W
二面幅
P4
P4
2-O
P3
P3
ワッシャ
4個付
Z
2-P1

●Jシリーズ（JTAW, JTAWS）
●φ12・φ16

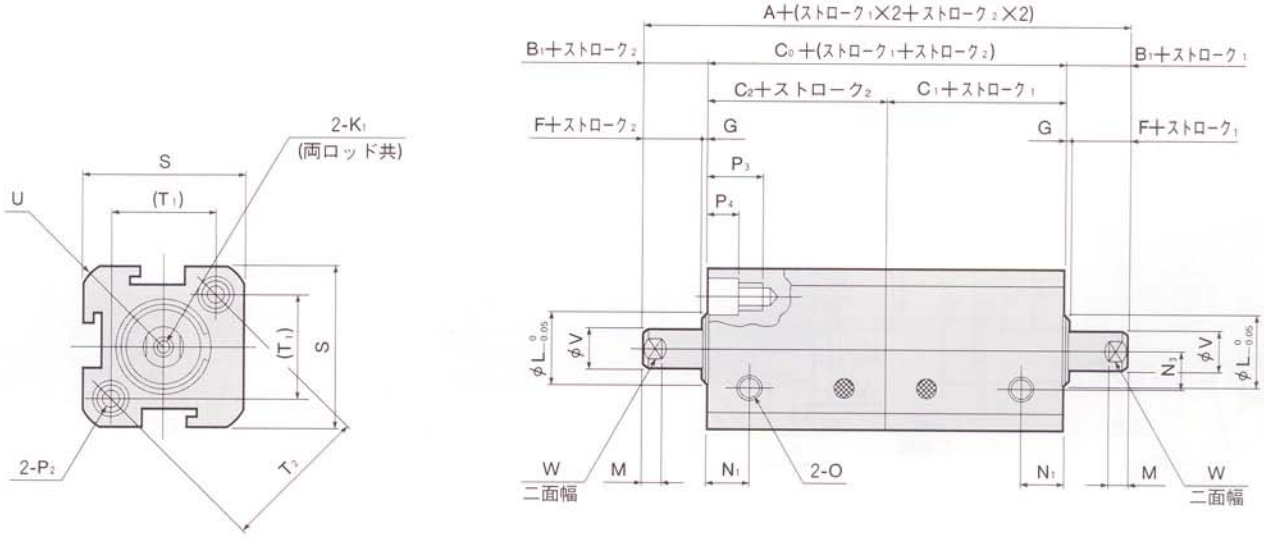

●図はφ12の場合。

形式			標準シリンダ										センサシリンダ									
ストローク1			5～15（φ50は10～20）					16～30（φ50は21～40）					5～15（φ50は10～20）					16～30（φ50は21～40）				
径	記号		A	B1	C0	C1	C2	A	B1	C0	C1	C2	A	B1	C0	C1	C2	A	B1	C0	C1	C2
12	Jシリーズ注1	D1	54	5	44	22	22	64	5	54	32	22	64	5	54	27	27	74	5	64	37	27
		D2	64		54		32	74		64		32	74		64		37	84		74		37
	Cシリーズ注1	D1	54		44		22	64		54		22	64		54		27	74		64		27
		D2	64		54		32	74		64		32	74		64		37	84		74		37
16	Jシリーズ注1	D1	58	5.5	47	23.5	23.5	68	5.5	57	33.5	23.5	68	5.5	57	28.5	28.5	78	5.5	67	38.5	28.5
		D2	68		57		33.5	78		67		33.5	78		67		38.5	88		77		38.5
	Cシリーズ注1	D1	55		44	22	22	65		54	32	22	65		54	27	27	75		64	37	27
		D2	65		54		32	75		64		32	75		64		37	85		74		37
20	Jシリーズ注1	D1	50	5.5	39	19.5	19.5	65	5.5	54	34.5	19.5	70	5.5	59	29.5	29.5	85	5.5	74	44.5	29.5
		D2	65		54		34.5	80		69		34.5	85		74		44.5	100		89		44.5
	Cシリーズ注1	D1	60		49	24.5	24.5	70		59		24.5	80		69	34.5	34.5	90		79		34.5
		D2	70		59		34.5	80		69		34.5	90		79		44.5	100		89		44.5
25	Jシリーズ注1	D1	54	6	42	21	21	69	6	57	36	21	74	6	62	31	31	89	6	77	46	31
		D2	69		57		36	84		72		36	89		77		46	104		92		46
	Cシリーズ注1	D1	64		52	26	26	74		62		26	84		72	36	36	94		82	46	36
		D2	74		62		36	84		72		36	94		82		46	104		92		46
32	Jシリーズ注1	D1	63	7	49	24.5	24.5	78	7	64	39.5	24.5	83	7	69	34.5	34.5	98	7	84	49.5	34.5
		D2	78		64		39.5	93		79		39.5	98		84		49.5	113		99		49.5
	Cシリーズ注1	D1	70		56	28	28	85		71	43	28	90		76	38	38	105		91	53	38
		D2	85		71		43	100		86		43	105		91		53	120		106		53
40	Jシリーズ注1	D1	66	7	52	26	26	81	7	67	41	26	86	7	72	36	36	101	7	87	51	36
		D2	81		67		41	96		82		41	101		87		51	116		102		51
	Cシリーズ注1	D1	76		62	31	31	91		77	46	31	96		82	41	41	111		97	56	41
		D2	91		77		46	106		92		46	111		97		56	126		112		56
50	Jシリーズ注1	D1	74	9	56	28	28	89	9	71	43	28	94	9	76	38	38	109	9	91	53	38
		D2	89		71		43	104		86		43	109		91		53	124		106		53
	Cシリーズ注1	D1	74		56		28	89		71		28	94		76		38	109		91		38
		D2	89		71		43	104		86		43	109		91		53	124		106		53

注1：D1は、ストローク2が5～15（φ50は10～20）mmの場合。
　　D2は、ストローク2が16～30（φ50は21～40）mmの場合。
　2：〔　〕の値は、ストロークが5mmの場合。
備考：ロッド先端おねじ仕様（-B）、インロー付（-G）については、50ページをご覧ください。

● φ20～φ50

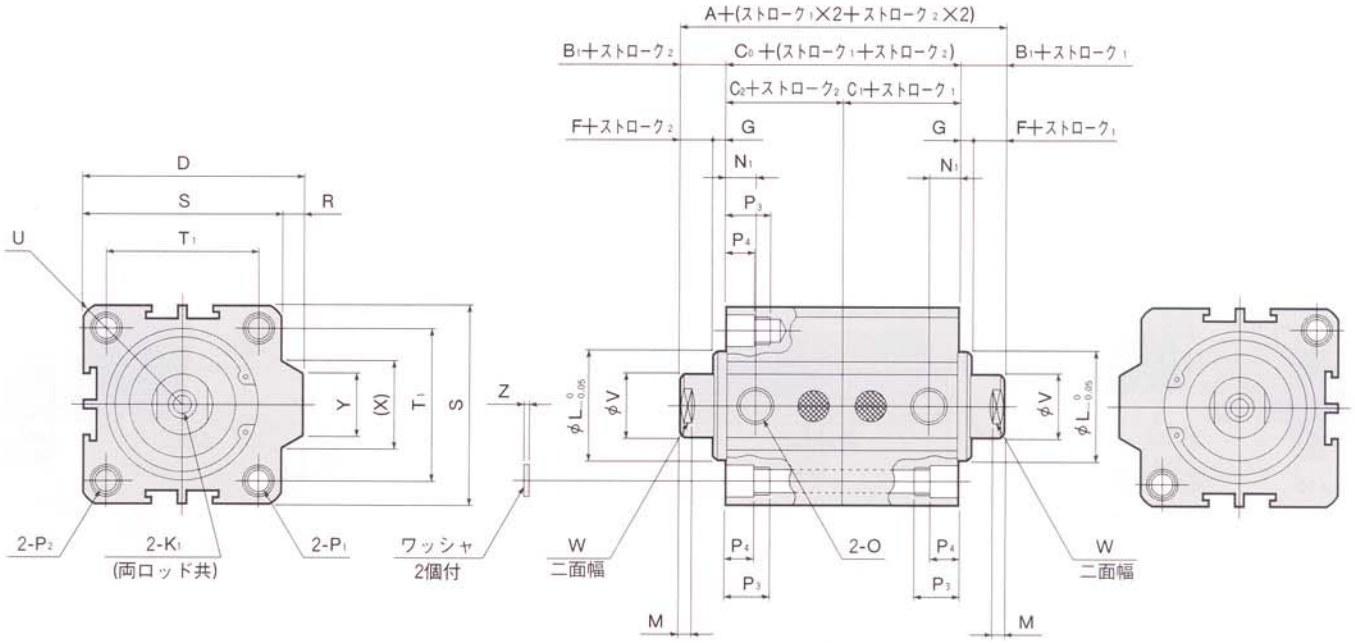

径	記号		D	F	G	K1	L	M	N1 注2	N3	O	P1
12	Jシリーズ 注1	D1	—	4	1	M3×0.5 深さ6	11	3	6.5	6	M5×0.8	—
		D2										
	Cシリーズ 注1	D1		—	—		—		8	—		φ4.3（通し穴）座ぐりφ6.5（両面）および M5×0.8（両面）
		D2										
16	Jシリーズ 注1	D1	—	4	1.5	M3×0.5 深さ6	11	3	7	6.5	M5×0.8	—
		D2										
	Cシリーズ 注1	D1		—	—	M4×0.7 深さ8	—		8	—		φ4.3（通し穴）座ぐりφ6.5（両面）および M5×0.8（両面）
		D2										
20	Jシリーズ 注1	D1	36	4	1.5	M4×0.7 深さ8	15	3	7.5	—	M5×0.8	φ3.5（通し穴）座ぐりφ6.5（両面）および M5×0.8（両面）
		D2										
	Cシリーズ 注1	D1	—	—	—	M5×0.8 深さ10	—		10.5			φ4.3（通し穴）座ぐりφ6.5（両面）および M5×0.8（両面）
		D2										
25	Jシリーズ 注1	D1	42	4	2	M5×0.8 深さ10	17	3	8	—	M5×0.8	φ4.6（通し穴）座ぐりφ8（両面）および M6×1（両面）
		D2										
	Cシリーズ 注1	D1	—	—	—	M6×1 深さ10	—		10.5			φ5.1（通し穴）座ぐりφ8（両面）および M6×1（両面）
		D2										
32	Jシリーズ 注1	D1	50	4	3	M6×1 深さ12	22	3	9〔7〕	—	Rc1/8	φ4.6（通し穴）座ぐりφ8（両面）および M6×1（両面）
		D2							9			
	Cシリーズ 注1	D1	48.5	—	—	M8×1.25 深さ12	—		10			φ5.1（通し穴）座ぐりφ8（両面）および M6×1（両面）
		D2										
40	Jシリーズ 注1	D1	58.5	4	3	M8×1.25 深さ12	28	3	10〔7.3〕	—	Rc1/8	φ5.7（通し穴）座ぐりφ9.5（両面）および M8×1.25（両面）
		D2							10			
	Cシリーズ 注1	D1	56.5	—	—		—		10.5			φ6.9（通し穴）座ぐりφ9.5（両面）および M8×1.25（両面）
		D2										
50	Jシリーズ 注1	D1	71.5	5	4	M10×1.5 深さ15	38	3	10	—	Rc1/4	φ6.8（通し穴）座ぐりφ11（両面）および M8×1.25（両面）
		D2										
	Cシリーズ 注1	D1	70	—	—		—		11			φ6.9（通し穴）座ぐりφ11（両面）および M8×1.25（両面）
		D2										

●Cシリーズ（CTAW, CTAWS）

●φ12～φ25

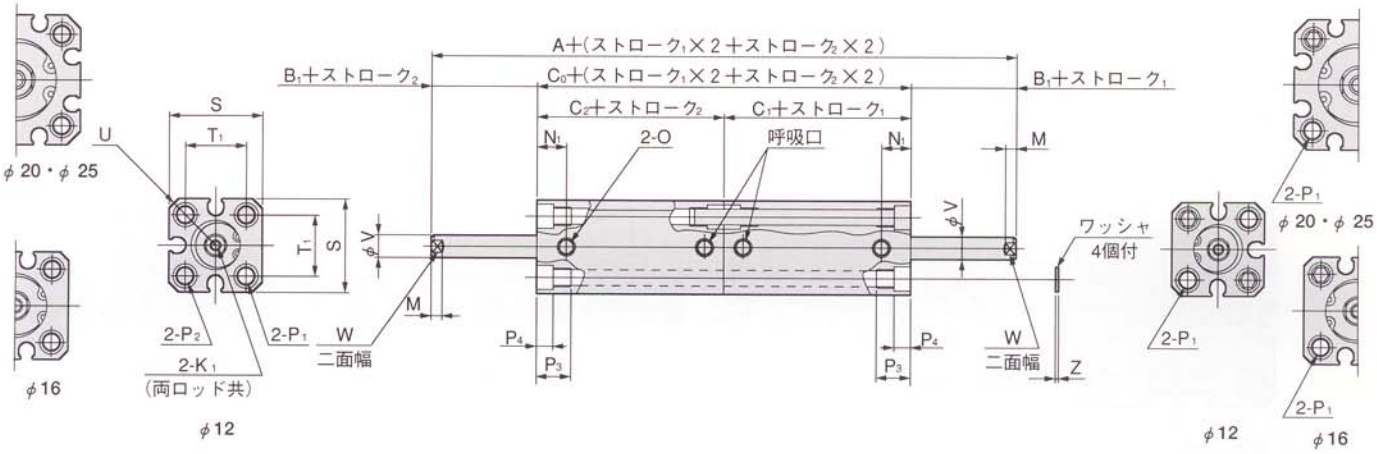

径	記号		P_2	P_3	P_4	R	S	T_1	T_2	U	V	W	X	Y	Z
12	Jシリーズ注1	D1	座ぐりφ6.5 および M5×0.8	9.5	4.5	—	25	16.3	23	R16	6	5	—	—	—
		D2													
	Cシリーズ注1	D1							—						1
		D2													
16	Jシリーズ注1	D1	座ぐりφ6.5 および M5×0.8	9.5	4.5	—	29	19.8	28	R19	6	5	—	—	—
		D2													
	Cシリーズ注1	D1							—		8	6			1
		D2													
20	Jシリーズ注1	D1	座ぐりφ6.5 および M5×0.8	9.5	4.5	2	34	24	—	R22	8	6	12.3	10	1
		D2													
	Cシリーズ注1	D1				—					10	8	—	—	
		D2													
25	Jシリーズ注1	D1	座ぐりφ8　および M6×1	11.5	5.5	2	40	28	—	R25	10	8	12.3	10	1
		D2													
	Cシリーズ注1	D1				—					12	10	—	—	
		D2													
32	Jシリーズ注1	D1	座ぐりφ8　および M6×1	11.5	5.5	6	44	34	—	R29.5	12	10	22.9	16	1
		D2													
	Cシリーズ注1	D1				4.5					16	14	15	13.6	
		D2													
40	Jシリーズ注1	D1	座ぐりφ9.5 および M8×1.25	15.5	7.5	6.5	52	40	—	R35	16	14	23.5	16	1.6
		D2													
	Cシリーズ注1	D1				4.5							15	13.6	
		D2													
50	Jシリーズ注1	D1	座ぐりφ11 および M8×1.25	16.5	8.5	9.5	62	48	—	R41	20	17	31	20	1.6
		D2													
	Cシリーズ注1	D1				8							21.6	19	
		D2													

● φ32～φ50

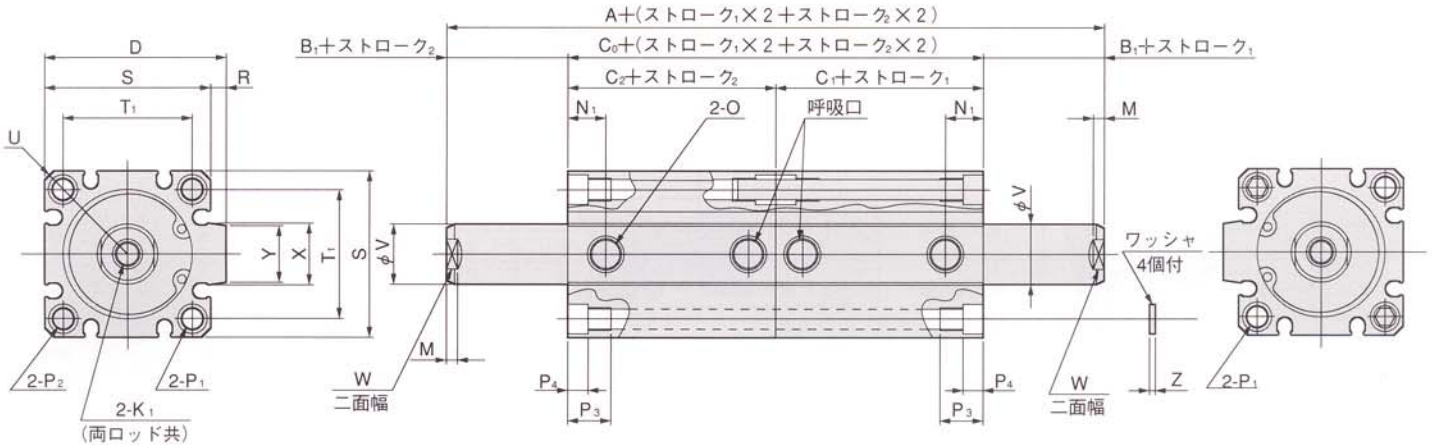
A＋(ストローク1×2＋ストローク2×2)
B1＋ストローク2
C0＋(ストローク1×2＋ストローク2×2)
B1＋ストローク1
C2＋ストローク2
C1＋ストローク1
D
S
R
T1
U
N1
2-O
呼吸口
N1
M
φV
Y
X
T1
S
φV
ワッシャ
4個付
M
2-P2
2-P1
2-K1
(両ロッド共)
W
二面幅
P4
P3
P3
P4
W
二面幅
Z
2-P1

■Jシリーズ（JDAW□, JSAW□, JTAW□）

●ロッド先端おねじ仕様（-B）

●複動形、押出単動形、引込単動形

●φ12・φ16

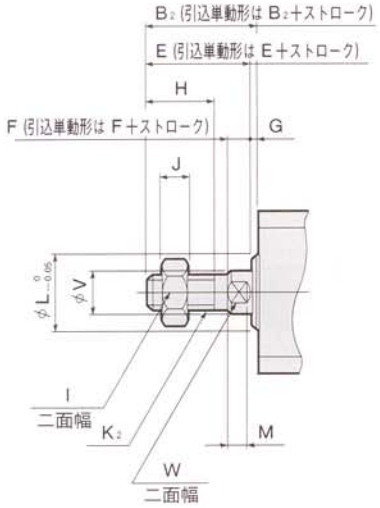

●φ20～φ100
（単動形はφ50まで）

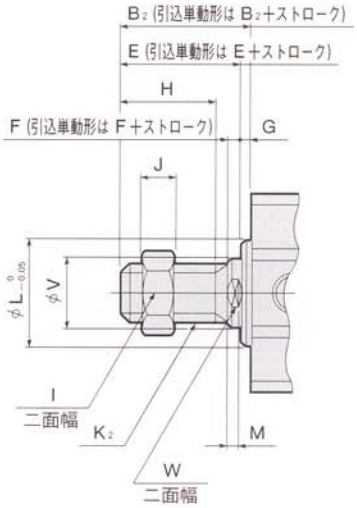

ロッド先端ねじなし仕様：-Nの寸法は、ロッド先端めねじ仕様と同じです。
ただし、めねじはありません。

■Cシリーズ（CDAW□, CSAW□, CTAW□）

●ロッド先端おねじ仕様（-B）

●複動形、押出単動形、引込単動形

●φ12～φ25

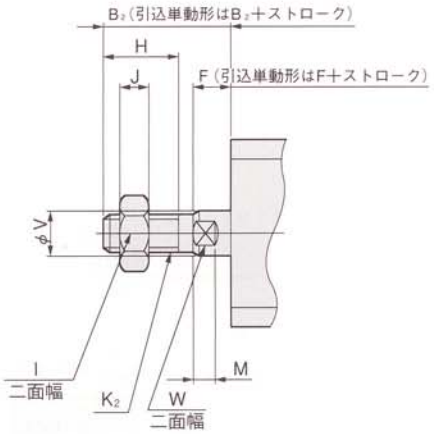

●φ32～φ100
（単動形はφ50まで）

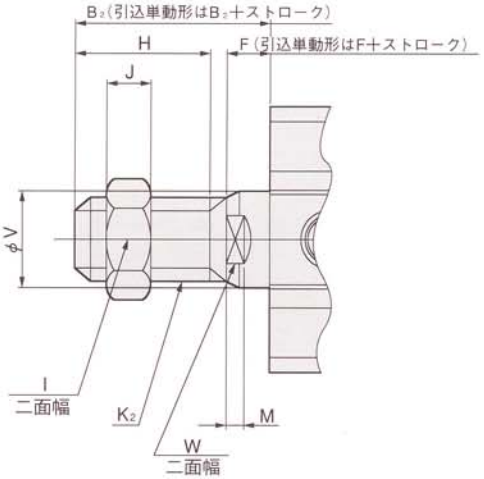

●インロー付（-G）

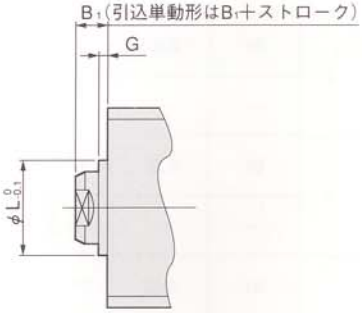

●φ12にはありません。

径	記号	B_1	B_2	E	F	G	H	I	J	K_2	L	M	V	W
12	Jシリーズ	5	17	16	4	1	10	8	4	M5×0.8	11	3	6	5
	Cシリーズ	—		—	5	—					—			
16	Jシリーズ	5.5	17.5	16	4	1.5	10	8	4	M5×0.8	11	3	6	5
	Cシリーズ		20.5	—	5.5		13	10	5	M6×1	9.4		8	6
20	Jシリーズ	5.5	20.5	19	4	1.5	13	10	5	M6×1	15	3	8	6
	Cシリーズ		22.5	—	5.5		15	12		M8×1	12		10	8
25	Jシリーズ	6	23	21	4	2	15	12	5	M8×1	17	3	10	8
	Cシリーズ		24	—	6			14	6	M10×1.25	15		12	10
32	Jシリーズ	7	25	22	4	3	15	14	6	M10×1.25	22	3	12	10
	Cシリーズ		35	—	7	2	25	19	8	M14×1.5	21		16	14
40	Jシリーズ	7	35	32	4	3	25	19	8	M14×1.5	28	3	16	14
	Cシリーズ			—	7	2					29			
50	Jシリーズ	9	37	33	5	4	25	27	11	M18×1.5	38	3	20	17
	Cシリーズ			—	9	2								
63	Jシリーズ	9	37	33	5	4	25	27	11	M18×1.5	40	3	20	17
	Cシリーズ			—	9	2								
80	Jシリーズ	11	44	39	6	5	30	32	13	M22×1.5	45	4	25	22
	Cシリーズ			—	11	2								
100	Jシリーズ	12	50	45	7	5	35	36	14	M26×1.5	55	4	32	27
	Cシリーズ			—	12	2								

新旧ジグシリンダ 取付金具

フート金具・フランジ金具・クレビス金具

取付金具のみの注文記号

●Jシリーズ

□ — JDA □

シリンダ径 φ12～φ100

シリンダ形式

取付金具
1 ——— フート金具[注1]
3 ——— フランジ金具[注2]

注1：多位置形、デュアルストロークシリンダとスクエアロッドシリンダ（φ20～φ32）、およびクリーンシステムジグシリンダには取り付けられません。
2：多位置形のヘッド側、デュアルストロークシリンダのシリンダ1側、スクエアロッドシリンダ（φ20～φ32）のロッド側、およびクリーンシステムジグシリンダのロッド側には取り付けられません。
備考：クレビス金具は、クレビス形シリンダに組付出荷するのみの専用設計です。

●Cシリーズ

□ — CDA □

シリンダ径 φ12～φ100

シリンダ形式
CDA ——— スタンダード, ロングストローク, 両ロッド, 多位置形, デュアルストローク, 耐横荷重形, エンドキープシリンダ用
CDAL ——— スクエアロッドシリンダ用[注4]

取付金具
1 ——— フート金具[注1]
●1セット2枚入りです。
3 ——— フランジ金具[注2]
7 ——— クレビス金具[注3]

注1：多位置形とデュアルストロークシリンダには取り付けられません。
2：多位置形のヘッド側、デュアルストロークシリンダのシリンダ1側、スクエアロッドシリンダインロー付のロッド側には取り付けられません。
3：ロングストロークシリンダ、耐横荷重形シリンダ、エンドキープシリンダ以外には、使用できません。
適応シリンダの寸法については、カタログNo.C2093ジグシリンダCシリーズをご覧ください。
4：フート金具、およびフランジ金具に適用します。

■Jシリーズ，Cシリーズ（共通）

●φ12・φ16

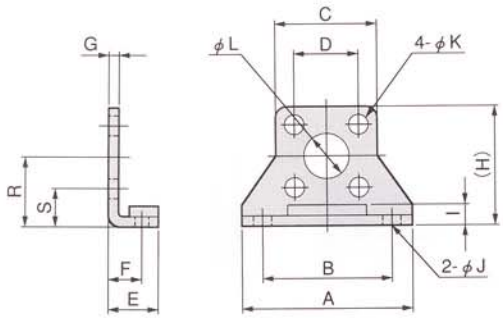

●φ20～φ100

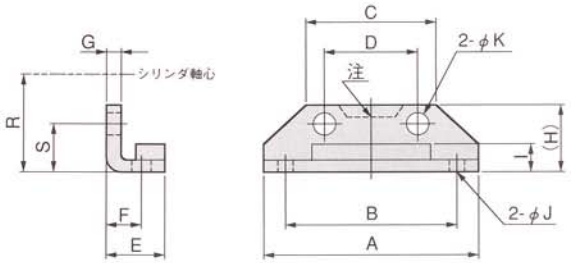

注：φ50のみ。

●取付ねじ
φ12～φ80用

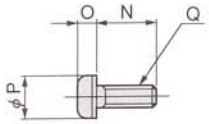

φ100用

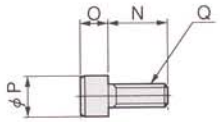

材質：鋼

径	記号	A	B	C	D	E	F	G	H	I	J	K	L	N	O	P	Q	R	S	質量g
12	Jシリーズ Cシリーズ	44	34	25	16.3	12.5	8	2	29.5	4.5	4.5	5.5	11	12	2.7	9.5	M5	17	8.9	50
16	Jシリーズ Cシリーズ	48	38	29	19.8	13	8	2	33.5	4.5	4.5	5.5	11	12	2.7	9.5	M5	19	9.1	62
20	Jシリーズ	54	44	34	24	15	9.2	3.2	16.5	7	4.5	5.5	—	12	2.7	9.5	M5	24	12	84
	Cシリーズ													12（12、20）						84（87）
25	Jシリーズ	64	52	40	28	16.5	10.7	3.2	17.5	6	5.5	6.6	—	14	3.3	10.5	M6	26	12	104
	Cシリーズ													14（14、22）						104（108）
32	Jシリーズ	68	56	44	34	17	11.2	3.2	19	8	5.5	6.6	—	14	3.3	10.5	M6	30	13	126
	Cシリーズ													14（14、25）						126（131）
40	Jシリーズ	78	64	52	40	18.2	11.2	3.2	19	7	6.6	9	—	20	4.4	14	M8	33	13	160
	Cシリーズ													20（20、30）						160（168）
50	Jシリーズ	96	78	62	48	22.7	14.7	3.2	22	8	9	9	—	20	4.4	14	M8	39	15	220
	Cシリーズ													20（20、35）						220（232）
63	Jシリーズ	108	90	75	60	25.2	16.2	3.2	24	8.5	9	9	—	20	4.4	14	M8	46	16	300
	Cシリーズ													20（20、35）						300（312）
80	Jシリーズ Cシリーズ	134	112	94	74	30.5	19.5	4.5	33	12	11	14	—	25	6.6	21	M12	59	22	644
100	Jシリーズ Cシリーズ	160	134	114	90	35.5	23	6	40	14	14	16	—	30	14	21	M14	71	26	1172

備考：（　）の値は、スクエアロッドシリンダの場合。
（　）内数値が２個の場合、左側；ヘッド側用、右側；ロッド側用。

■Jシリーズ，Cシリーズ（共通）

●φ12・φ16

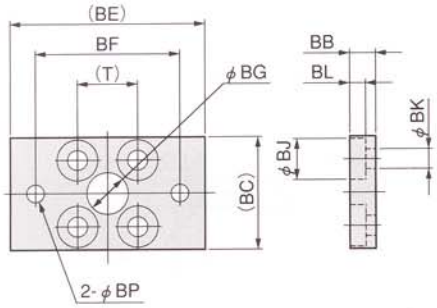

●φ20～φ100

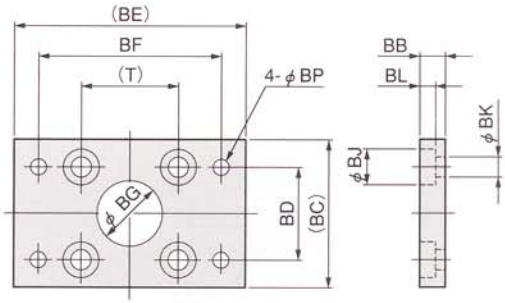

●取付ねじ

φ12～φ80用

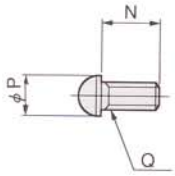

φ100用

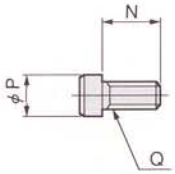

材質：鋼

径	記号	N	P	Q	T	BB	BC	BD	BE	BF	BG	BJ	BK	BL	BP	質量g
12	Jシリーズ Cシリーズ	12	9.5	M5	16.3	6	28	—	50	38	11	10	5.5	3.6	4.5	55
16	Jシリーズ Cシリーズ	12	9.5	M5	19.8	6	32	—	54	42	11	10	5.5	3.6	4.5	71
20	Jシリーズ	12	9.5	M5	24	6	36	24	58	46	15	10	5.5	3.6	4.5	101
	Cシリーズ	12 (18)														101 (105)
25	Jシリーズ	14	10.5	M6	28	8	42	28	68	54	17	11	6.6	4.3	5.5	160
	Cシリーズ	14 (22)														160 (165)
32	Jシリーズ	14	10.5	M6	34	8	48	34	72	58	22	11	6.6	4.3	5.5	186
	Cシリーズ	14 (25)														186 (196)
40	Jシリーズ	20	14	M8	40	8	58	40	84	68	28	15	9	5.3	6.6	335
	Cシリーズ	20 (30)														335 (351)
50	Jシリーズ	20	14	M8	48	8	66	40	102	82	38	15	9	5.3	9	447
	Cシリーズ	20 (35)														447 (471)
63	Jシリーズ	20	14	M8	60	8	78	50	116	96	40	15	9	5.3	9	591
	Cシリーズ	20 (35)														591 (615)
80	Jシリーズ Cシリーズ	25	21	M12	74	12	100	70	142	118	45	22	14	7.3	11	1414
100	Jシリーズ Cシリーズ	30	21	M14	90	20	116	80	170	142	55	23	16	15.2	14	2606

備考：（　）の値は、スクエアロッドシリンダの場合。

■Cシリーズ

● ϕ12～ϕ40

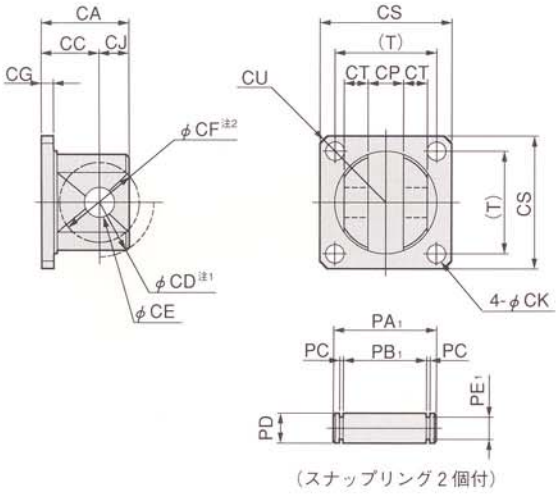

● ϕ50～ϕ100

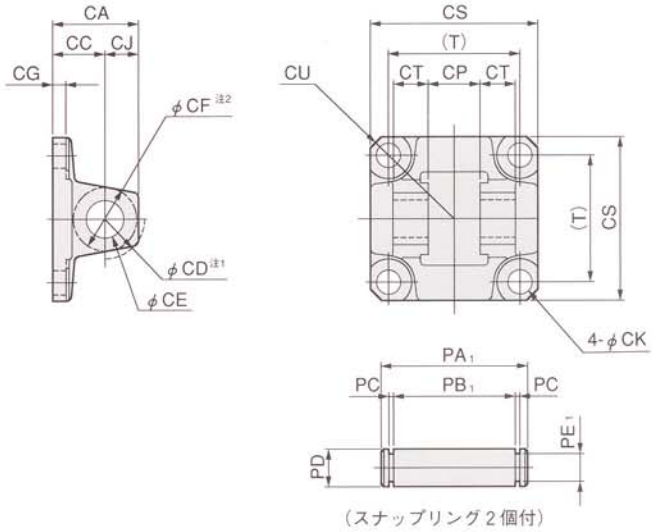

●取付ねじ

ϕ12～ϕ100用

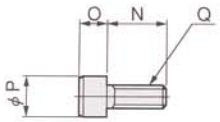

材質：鋼

記号 / 径	N	O	P	Q	T	CA	CC	CD	CE	CF	CG	CJ	CK	CP	CS	CT	CU	PA_1	PB_1	PC	PD	PE_1	質量g
12	12	5	8.5	M5	16.3	15	11	R7.5	$4^{+0.03}_{0}$	R5	4	4	5.5	$4^{+0.2}_{+0.1}$	25	3	R16	15	10.6	0.7	4 f8	2.5	30
16	12	5	8.5	M5	19.8	17	12	R10	$5^{+0.03}_{0}$	R6	4	5	5.5	$5^{+0.2}_{+0.1}$	29	3.5	R19	17	12.6	0.7	5 f8	3	40
20	12	5	8.5	M5	24	25	17	R14	$8^{+0.04}_{0}$	R11	4	8	5.5	$8^{+0.4}_{+0.2}$	34	5.2	R22	24.4	19.6	0.9	8 f8	6	75
25	16	6	10	M6	28	25	17	R16	$8^{+0.04}_{0}$	R11	4	8	6.6	$8^{+0.4}_{+0.2}$	40	5.2	R25	24.4	19.6	0.9	8 f8	6	100
32	16	6	10	M6	34	29	19	R20	$10^{+0.04}_{0}$	R12.5	4	10	6.6	$12^{+0.4}_{+0.2}$	44	8	R29.5	34	29.2	0.9	10 f8	8	165
40	20	8	13	M8	40	29	19	R20	$10^{+0.04}_{0}$	R12.5	4	10	9	$12^{+0.4}_{+0.2}$	52	8	R35	34	29.2	0.9	10 f8	8	200
50	22	8	13	M8	48	32	19	R17	$14^{+0.08}_{0}$	R14	5	13	9座ぐりϕ17	$20^{+0.6}_{+0.3}$	63	12.5	R41.5	55	47	1.15	$14^{-0.030}_{-0.070}$	13.4	315
63	20	8	13	M8	60	32	19	R17	$14^{+0.08}_{0}$	R14	6	13	9座ぐりϕ20	$20^{+0.6}_{+0.3}$	76	15	R50.5	60	52	1.15	$14^{-0.030}_{-0.070}$	13.4	495
80	30	12	18	M12	74	52	32	R24	$20^{+0.1}_{0}$	R20	7	20	14座ぐりϕ22	$32^{+0.6}_{+0.3}$	95	16	R62.5	74	66	1.35	$20^{-0.040}_{-0.084}$	19	1110
100	30	14	21	M14	90	52	32	R24	$20^{+0.1}_{0}$	R21	7	20	16座ぐりϕ26	$32^{+0.6}_{+0.3}$	115	16	R75.5	74	66	1.35	$20^{-0.040}_{-0.084}$	19	1490

注１：CD＝クレビス金具自体の揺動範囲。
　２：CF＝組合せ側金具の揺動可能最大半径。
備考：ϕ12～ϕ50は、ボルト２本による組付けとなります。

MEMO

株式会社コガネイ

KOGANEI

□本社　100　東京都千代田区丸の内3-2-3　富士ビル3F
□営業本部　169　東京都新宿区大久保1-3-21　新宿TXビル6F

□仙台営業所　984　仙台市若林区卸町1-6-15　卸町セントラルビル4F
TEL〈022〉232-0441　FAX〈022〉232-0062

□山形事務所　990　山形市双葉町2-4-38　双葉中央ビル2F
TEL〈0236〉43-1751　FAX〈0236〉43-1752

□太田営業所　373　群馬県太田市新井町515-9
TEL〈0276〉46-5422　FAX〈0276〉46-5334

□柏営業所　277　千葉県柏市千代田1-2-48　アネックス柏ビル2F
TEL〈0471〉64-0401　FAX〈0471〉64-1303

□東京営業所　169　東京都新宿区大久保1-3-21　新宿TXビル5F
TEL〈03〉5272-8731　FAX〈03〉5286-7901

□西東京営業所　184　東京都小金井市緑町3-11-28
TEL〈0423〉83-7211　FAX〈0423〉83-2871

□神奈川営業所　242　大和市下鶴間656-1　つきみ野サウスビル3F
TEL〈0462〉72-7131　FAX〈0462〉78-1297

□長野営業所　399-41　長野県駒ケ根市飯坂2-6-1
TEL〈0265〉83-7111　FAX〈0265〉82-5535

□上田営業所　386　長野県上田市中央西2-6-7　グリーンビル2F
TEL〈0268〉23-5800　FAX〈0268〉23-6520

□金沢営業所　921　石川県金沢市入江2-54　中村ビル5F
TEL〈076〉292-1193　FAX〈076〉292-1195

□静岡営業所　422　静岡市馬渕2-9-6　日商プラザビル5F
TEL〈054〉286-6041　FAX〈054〉286-8483

□名古屋営業所　460　名古屋市中区金山1-7-10　金山名藤ビル6F
TEL〈052〉322-4444　FAX〈052〉339-1365

□小牧事務所　485　愛知県小牧市中央3-106
TEL〈0568〉73-5455　FAX〈0568〉73-5466

□京都営業所　600　京都市下京区五条通堀川西入柿本町618　芝慶ビル3F
TEL〈075〉811-6410　FAX〈075〉811-6464

□大阪営業所　550　大阪市西区新町1-2-13　新町ビル6F
TEL〈06〉531-6844　FAX〈06〉541-7889

□神戸営業所　651　神戸市中央区布引町2-1-7　ソーラービル6F
TEL〈078〉232-7407　FAX〈078〉252-0630

□高松出張所　760　香川県高松市塩上町3-2-2　中村第一ビル4F
TEL〈0878〉33-2535　FAX〈0878〉61-7214

□広島営業所　730　広島市中区十日市町2-1-31　沖田ビル4F
TEL〈082〉291-1531　FAX〈082〉291-1418

□福岡営業所　812　福岡市博多区博多駅前2-19-29　博多相互ビル4F
TEL〈092〉411-5526　FAX〈092〉451-2895

駐在所　□札幌　□長岡　□宇都宮　□日立　□浜松
□岡山　□北九州　□熊本　□鹿児島

□海外事業部　169　東京都新宿区大久保1-3-21　新宿TXビル5F
TEL〈03〉5272-8781　FAX〈03〉5286-2763

□技術サービスセンター　169　東京都新宿区大久保1-3-21　新宿TXビル5F
TEL〈03〉5272-8777　FAX〈03〉5286-2762

テクニカルセンター　□東京（小金井）
工場　□東京（小金井）　□長野（駒ケ根）
関東受注センター　□東京（新宿）
流通センター　□東京　□名古屋　□大阪

●この販促資料は1997年9月現在のものです。
●記載されている仕様および外観は、改良のため予告なく変更することがあります。ご了承ください。

1994年3月 初版 50　1997年9月 3版 10 TM ©KOGANEI CORP. PRINTED IN JAPAN