KOGANEI

補助機器

QUICK FITTINGS WITH STOP VALVES

ストップ弁付クイック継手

INDEX

RoHS指令対応製品

仕様・注文記号・サイズ一覧 ―― 127
寸法図 ―― 128
NCU仕様・禁油仕様　注文記号・形式表 ―― 130
安全上のご注意・取扱い要領と注意事項 ―― 131

⚠注意 ご使用になる前に総合パーソナル前付の「安全上のご注意」を必ずお読みください。

ストップ弁付クイック継手

●ストップ機構付きですのでチューブを抜くとエアの流れが自動的に止まります。
●圧力に作用されにくい構造のため、チューブの着脱が容易です。

表示記号

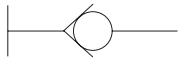

仕様

使用流体	空気
最高使用圧力	0.9MPa
使用真空圧力	−100kPa
使用温度範囲	0〜60℃
推奨チューブ	ナイロンチューブ・ウレタンチューブ
販売単位	1個

備考：ガスケットまたはシール剤付。

内部構造と主要部材質

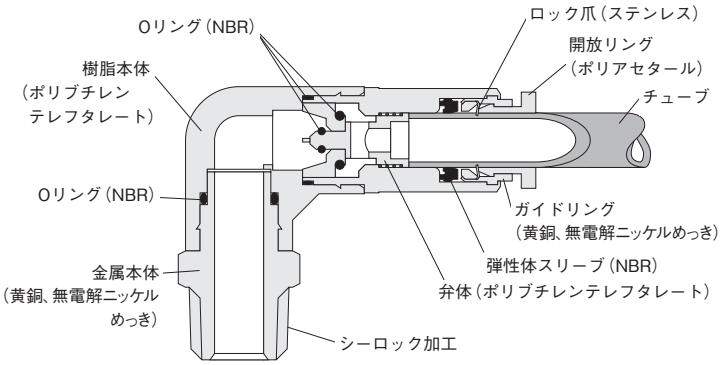

注文記号

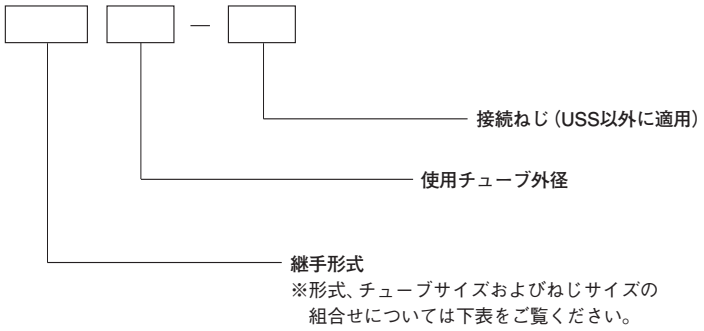

●NCU仕様、禁油仕様は130ページをご覧ください。

ストレート

●TSS 128ページ

チューブサイズ	ねじサイズ				
	M5×0.8	R1/8	R1/4	R3/8	R1/2
4	M5	01	—	—	—
6	M5	01	02	—	—
8	—	01	02	03	—
10	—	—	02	03	04
12	—	—	—	03	04

エルボ

●TLS 128ページ

チューブサイズ	ねじサイズ				
	M5×0.8	R1/8	R1/4	R3/8	R1/2
4	M5	01	—	—	—
6	M5	01	02	—	—
8	—	01	02	03	—
10	—	—	02	03	04
12	—	—	—	03	04

ユニオンストレート

●USS 129ページ

チューブサイズ
4
6
8
10
12

寸法図（mm）

ストレート
TSS

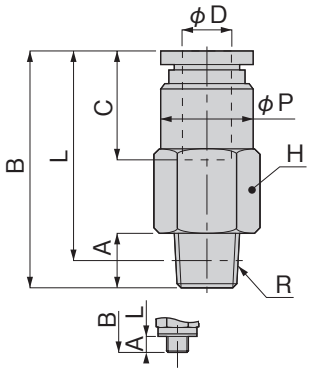

メートルねじタイプ

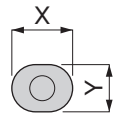

開放リング
φD：4、6

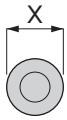

開放リング
φD：8～12

形　式	チューブ外径 φD	R	A	B	L注	φP	C	対辺 H	X	Y	有効断面積 (mm²)	質量 (g)
TSS4-M5	4	M5×0.8	3	28.4	25.4	8	12.1	8	9.8	7.8	1.6	7
TSS4-01		R1/8	8	23.9	19.9	8.8		10			2	9.6
TSS6-M5	6	M5×0.8	3	31.7	28.7	10	13.4	10	11.8	9.8	2.3	12
TSS6-01		R1/8	8	26.9	22.9						7.3	9.2
TSS6-02		R1/4	11		20.9	12		14				22
TSS8-01	8	R1/8	8	35.7	31.7	14	18.3	14	13.8	—	9.1	23
TSS8-02		R1/4	11	36	30						14.2	
TSS8-03		R3/8	12		29.7	15		17			15.8	39
TSS10-02	10	R1/4	11	38.3	32.3	17	20.7	17	16.8	—	17.8	32
TSS10-03		R3/8	12	39.8	33.5						24.9	37
TSS10-04		R1/2	15		31.6	18		21				64
TSS12-03	12	R3/8	12	45.8	39.5	20.8	23.1	21	19.8	—	28.8	65
TSS12-04		R1/2	15	45.9	37.7						31.8	66

注：テーパーねじタイプのL寸法は、ねじ込み後の参考寸法です。

エルボ
TLS

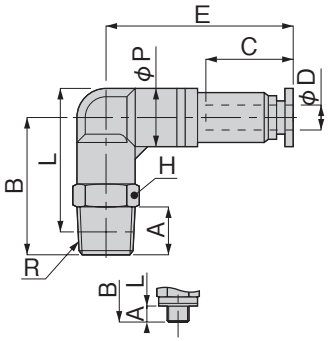

メートルねじタイプ

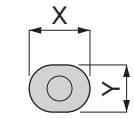

開放リング
φD：4、6

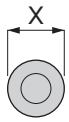

開放リング
φD：8～12

形　式	チューブ外径 φD	R	A	B	L注	φP	C	E	対辺 H	X	Y	有効断面積 (mm²)	質量 (g)
TLS4-M5	4	M5×0.8	2.8	16	18	9.5	12.2	27	8	9.8	7.8	1.5	13
TLS4-01		R1/8	8	22	22.8			27.8	10			1.8	16
TLS6-M5	6	M5×0.8	2.8	19.5	23	12.5	13.3	30.1	10	11.8	9.8	2.3	20
TLS6-01		R1/8	8	22.5	24.8							6.8	22
TLS6-02		R1/4	11	28	28.2			31.5	14				30
TLS8-01	8	R1/8	8	24	27.3	14.5	18.2	39.7	12	13.8	—	13.7	35
TLS8-02		R1/4	11	28	29.2			40.7	14			13.2	41
TLS8-03		R3/8	12	31	31.9			42	17			14.5	54
TLS10-02	10	R1/4	11	28.5	31.2	17.5	20.2	45.6	14	16.8	—	21.4	59
TLS10-03		R3/8	12	32	34.4			46	17			21.9	67
TLS10-04		R1/2	15	36	36.6			46.5	21			21.3	90
TLS12-03	12	R3/8	12	32.5	36.7	21	23.2	53.7	17	19.8	—	30.2	92
TLS12-04		R1/2	15	36.5	38.8			54.2	21			29.8	108

注：テーパーねじタイプのL寸法は、ねじ込み後の参考寸法です。

寸法図（mm）

ユニオンストレート
USS

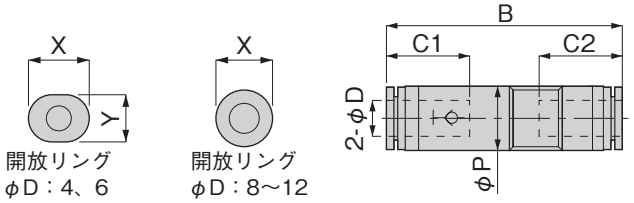

形　式	チューブ外径 φD	B	φP	C1	C2	X	Y	有効断面積 (mm²)	質量 (g)
USS4	4	35.6	8.5	12.2	11	9.8	7.8	2	3.8
USS6	6	38.8	11	13.3	11.6	11.8	9.8	7.1	5.9
USS8	8	54.2	14.5	18.2	18.1	13.8	—	15.4	17
USS10	10	60	17.5	20.2	20.2	16.8	—	22.4	27
USS12	12	70.2	21	23.2	23.4	19.8	—	30	42

ストップ弁付クイック継手

NCU仕様・禁油仕様

●「仕様」については127ページをご覧ください。
●下記**NCU**仕様・禁油仕様の内部構造と主要部材質、寸法図は標準と同じです。127ページの内部構造と主要部材質、128～129ページの寸法図を参照してください。
但し**NCU**仕様はRねじ部には、シール剤は塗布されません。

注 納期については最寄りの当社営業所へお問い合せください。

NCU仕様・禁油仕様

●注文記号（NCU仕様）

NCU — □ □ — □

- 接続ねじ（USS以外に適用）
- 使用チューブの外径
- 継手形式

※継手形式、チューブサイズおよびねじサイズの組合せについては下表をご覧ください。
なお”←”のものは標準品が**NCU**仕様として使用出来ますので標準品でご注文ください。

●注文記号（禁油仕様）

□ □ — □ — **D**

- 接続ねじ（USS以外に適用）
- 使用チューブの外径
- 継手形式

●形式表（NCU仕様）

名　称	使用チューブ外径	ねじサイズ	標準品形式（参考）	NCU仕様形式
ストレート TSS	4	M5×0.8	TSS4-M5	NCU-TSS4-M5
		R1/8	TSS4-01	NCU-TSS4-01
	6	M5×0.8	TSS6-M5	NCU-TSS6-M5
		R1/8	TSS6-01	NCU-TSS6-01
		R1/4	TSS6-02	NCU-TSS6-02
	8	R1/8	TSS8-01	NCU-TSS8-01
		R1/4	TSS8-02	NCU-TSS8-02
		R3/8	TSS8-03	NCU-TSS8-03
	10	R1/4	TSS10-02	NCU-TSS10-02
		R3/8	TSS10-03	NCU-TSS10-03
		R1/2	TSS10-04	NCU-TSS10-04
	12	R3/8	TSS12-03	NCU-TSS12-03
		R1/2	TSS12-04	NCU-TSS12-04
エルボ TLS	4	M5×0.8	TLS4-M5	NCU-TLS4-M5
		R1/8	TLS4-01	NCU-TLS4-01
	6	M5×0.8	TLS6-M5	NCU-TLS6-M5
		R1/8	TLS6-01	NCU-TLS6-01
		R1/4	TLS6-02	NCU-TLS6-02
	8	R1/8	TLS8-01	NCU-TLS8-01
		R1/4	TLS8-02	NCU-TLS8-02
		R3/8	TLS8-03	NCU-TLS8-03
	10	R1/4	TLS10-02	NCU-TLS10-02
		R3/8	TLS10-03	NCU-TLS10-03
		R1/2	TLS10-04	NCU-TLS10-04
	12	R3/8	TLS12-03	NCU-TLS12-03
		R1/2	TLS12-04	NCU-TLS12-04
ユニオン ストレート USS	4	———	USS4	←
	6	———	USS6	←
	8	———	USS8	←
	10	———	USS10	←
	12	———	USS12	←

●形式表（禁油仕様）

名　称	使用チューブ外径	ねじサイズ	標準品形式（参考）	禁油仕様形式
ストレート TSS	4	M5×0.8	TSS4-M5	TSS4-M5-D
		R1/8	TSS4-01	TSS4-01-D
	6	M5×0.8	TSS6-M5	TSS6-M5-D
		R1/8	TSS6-01	TSS6-01-D
		R1/4	TSS6-02	TSS6-02-D
	8	R1/8	TSS8-01	TSS8-01-D
		R1/4	TSS8-02	TSS8-02-D
		R3/8	TSS8-03	TSS8-03-D
	10	R1/4	TSS10-02	TSS10-02-D
		R3/8	TSS10-03	TSS10-03-D
		R1/2	TSS10-04	TSS10-04-D
	12	R3/8	TSS12-03	TSS12-03-D
		R1/2	TSS12-04	TSS12-04-D
エルボ TLS	4	M5×0.8	TLS4-M5	TLS4-M5-D
		R1/8	TLS4-01	TLS4-01-D
	6	M5×0.8	TLS6-M5	TLS6-M5-D
		R1/8	TLS6-01	TLS6-01-D
		R1/4	TLS6-02	TLS6-02-D
	8	R1/8	TLS8-01	TLS8-01-D
		R1/4	TLS8-02	TLS8-02-D
		R3/8	TLS8-03	TLS8-03-D
	10	R1/4	TLS10-02	TLS10-02-D
		R3/8	TLS10-03	TLS10-03-D
		R1/2	TLS10-04	TLS10-04-D
	12	R3/8	TLS12-03	TLS12-03-D
		R1/2	TLS12-04	TLS12-04-D
ユニオン ストレート USS	4	———	USS4	USS4-D
	6	———	USS6	USS6-D
	8	———	USS8	USS8-D
	10	———	USS10	USS10-D
	12	———	USS12	USS12-D

安全上のご注意（ストップ弁付クイック継手）

下記はストップ弁付クイック継手固有の「安全上のご注意」です。下記以外の「安全上のご注意」につきましては総合パーソナルカタログの前付を必ずお読みください。

⚠ 警 告

●ねじ側、またはチューブ側が揺動、または回転する場所でのご使用はクイック継手ロータリタイプ以外は使用しないでください。揺動、または回転により継手本体の破損の原因になります。

●チューブをストップ弁付クイック継手から内圧がかかった状態で開放するときは、内圧によるチューブの飛び出しがありますのでご注意ください。

●本体の表示記号によりストップ機構の方向をご確認ください。逆方向のチューブを抜いたときは、エアが止まりませんのでご注意ください。

取扱い要領と注意事項

●取付

本体取付上の注意

① 本体取付けは、継手の六角部、又は内径六角部を利用し適正な工具を使用して締め付けてください。

② ねじを締め付ける際、下表の推奨締付けトルクを参考に締め付けてください。推奨締付けトルク以上で締め付けた場合、ねじ部の折れやガスケットの変形による漏れの原因となる可能性があります。推奨締付けトルク以下で締め付けた場合、ねじ部の緩みや漏れの原因となる可能性があります。

③ 配管方向が締め付け後、変わらない製品は本体の締付けトルク範囲内で調整してください。

推奨締付けトルク及びシーロック色、ガスケット材質

ねじ種類	ねじサイズ	締付けトルク	シーロック色	ガスケット材質
メートルねじ	M5×0.8	1.0～1.5N·m	―	SUS304 NBR
管用テーパーねじ	R1/8	7～9N·m	白色	―
	R1/4	12～14N·m		
	R3/8	22～24N·m		
	R1/2	28～30N·m		

本体取外し上の注意

① 本体の取外しは、継手の外径六角部、又は内径六角部を利用し適正な工具を使用して取外してください。

② 取外した相手側のねじ部に付着しているシール剤を除去してください。シール剤が付着していると、周辺機器に入り込み故障の原因となる可能性があります。

ねじの締付方法

ねじの締め付けには、外径六角部をスパナで締めます。

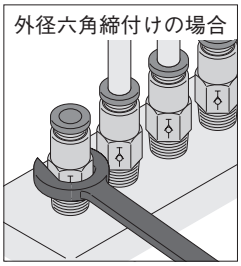

注 クイック継手のシール剤はそのままで数回の再使用が可能ですが、相手機器のねじ部にシール剤が付着していることがあります。機器のめねじ内部は必ず掃除をしてください。

●チューブの着脱

チューブ装着上の注意

① チューブの切断面が直角に切断されていること、チューブ外径にキズがないこと、及びチューブが楕円してないことを確認してください。

② チューブを装着する際、チューブがチューブエンドまで差し込まれていないと漏れの原因となる可能性があります。

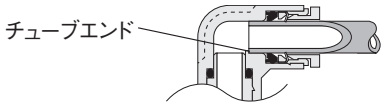

③ 装着後、チューブを引いて抜けないことを確認してください。

④ チューブ装着前に、開放リングを空押ししないでください。チューブが抜ける原因となる可能性があります。

チューブ取外し上の注意

① チューブを取外す際、チューブ内の圧力がゼロになっていることを確認してください。

② 開放リングを均等に奥まで押し込み、チューブを手前に引き抜いてください。押し込みが不十分の場合、抜けなかったり又はチューブが傷付き削りかすが継手内部に残る可能性があります。

チューブの着脱方法

① チューブの装着
ストップ弁付クイック継手は、チューブをチューブエンドまで差し込むだけでロック爪が固定、弾性体スリーブがチューブの外周をシールします。

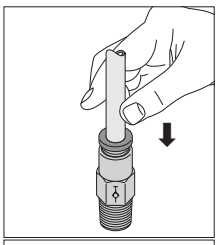

② チューブの取外し
チューブを取外す場合、開放リングを押すことによりロック爪が開き、チューブを抜くことができます。
取外しの際は、必ずエアを止めてから行なってください。

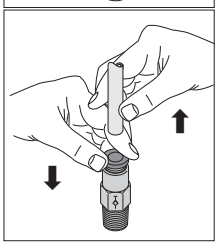

配管スペースが狭くて離脱が困難な場合には、専用工具が用意されていますので最寄りの弊社営業所へご相談ください。

チューブ離脱用専用工具

φ3･φ4･φ6 チューブ用
注文記号：**UJ-1**

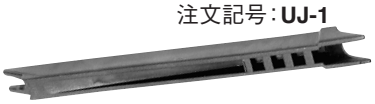

φ6･φ8･φ10･φ12チューブ用
注文記号：**UJ-2**

取扱い要領と注意事項

●使用チューブ

ナイロンチューブ、ウレタンチューブのいずれも使用できます。チューブの外径精度は、ナイロンチューブは呼称寸法の±0.1mm以内、ウレタンチューブは呼称寸法の±0.15mm以内、楕円度(長径と短径の差)は0.2mm以内のものを使用してください。(弊社製チューブの使用を推奨します。)
なお、弊社の純正品または適合品(推奨品)以外のチューブを使用した場合、チューブ抜け、エア漏れ等の不具合が発生する可能性がありますので、空気圧システムを組む前に必ずご確認ください。

注

1. チューブは外面に傷のないものを使用してください。繰り返し使用して傷がついた場合はその部分を切断してください。
2. チューブは継手付近で極端に曲げたりこじったりしないでください。エア漏れの原因となります。ナイロンチューブ、ウレタンチューブを使用した場合の最小曲げ半径のめやすは下表の通りです。
3. 極軟質チューブの使用は引抜強度が著しく低下しますので使用しないでください。
4. チューブ着脱時は、必ず空気源の供給を止めてください。また必ず配管内のエアが完全に排気された事を確認してから行なってください。

mm

チューブサイズ	最小曲げ半径	
	ナイロンチューブ	ウレタンチューブ
φ4	20	10
φ6	30	15
φ8	50	20
φ10	80	27
φ12	150	35